Tilen Piotr Folga
ul. Zdrojowa 24
32-640 Laskowa
Tel: 606 838 717
tilen.biuro@gmail.com

Modernizacja układu wyprowadzenia ciepła z Kotłowni Rejonowej PEC TERMOWAD

Inwestor:
Przedsiębiorstwo Energetyki Cieplnej TERMOWAD
al. Matki Bożej Fatimskiej 32, 32-100 Wadowice

Projektant:

mgr inż. Piotr Folga
Uprawnienia w specjalności instalacyjnej
w zakresie sieci, instalacje i urządzeń
elektrycznych i elektroenergetycznych
Upr. Budowlane nr SLK/2572/PWOE/09

Opracował:

Marcin Folga

L.p.	Nr rys.	Tytuł
1	1	Strona tytułowa
2	2	Spis treści | 1/4
3	3	Spis treści | 2/4
4	4	Spis treści | 3/4
5	5	Spis treści | 4/4
6	6	Zasilanie główne, zasilanie obwodów 230V dyżurki
7	7	Zasilanie obwodów 230V szafy
8	8	Kontrola zasilania 3F
9	11	Zasilanie 230V / 24V
10	12	Zasilanie obwodów 24V szafy | 1/3
11	13	Zasilanie obwodów 24V szafy | 2/3
12	14	Zasilanie obwodów 24V szafy | 3/3
13	21	Wentylacja szafy
14	26	Architektura i zasilanie PLC
15	31	Moduł wejść cyfrowych | 1/20
16	32	Moduł wejść cyfrowych | 2/20
17	33	Moduł wejść cyfrowych | 3/20
18	34	Moduł wejść cyfrowych | 4/20
19	35	Moduł wejść cyfrowych | 5/20
20	36	Moduł wejść cyfrowych | 6/20
21	37	Moduł wejść cyfrowych | 7/20
22	38	Moduł wejść cyfrowych | 8/20
23	39	Moduł wejść cyfrowych | 9/20
24	40	Moduł wejść cyfrowych | 10/20
25	41	Moduł wejść cyfrowych | 11/20
26	42	Moduł wejść cyfrowych | 12/20
27	43	Moduł wejść cyfrowych | 13/20
28	44	Moduł wejść cyfrowych | 14/20
29	45	Moduł wejść cyfrowych | 15/20
30	46	Moduł wejść cyfrowych | 16/20
31	47	Moduł wejść cyfrowych | 17/20
32	48	Moduł wejść cyfrowych | 18/20
33	49	Moduł wejść cyfrowych | 19/20
34	50	Moduł wejść cyfrowych | 20/20
35	56	Moduł wyjść cyfrowych | 1/8
36	57	Moduł wyjść cyfrowych | 2/8
37	58	Moduł wyjść cyfrowych | 3/8
38	59	Moduł wyjść cyfrowych | 4/8
39	60	Moduł wyjść cyfrowych | 5/8
40	61	Moduł wyjść cyfrowych | 6/8
41	62	Moduł wyjść cyfrowych | 7/8
42	63	Moduł wyjść cyfrowych | 8/8
43	71	Moduł wejść analogowych | 1/6
44	72	Moduł wejść analogowych | 2/6
45	73	Moduł wejść analogowych | 3/6
46	74	Moduł wejść analogowych | 4/6
47	75	Moduł wejść analogowych | 5/6
48	76	Moduł wejść analogowych | 6/6
49	77	Moduł wejść analogowych | 7/6
50	78	Moduł wejść analogowych | 8/6
51	79	Moduł wejść analogowych | 9/6
52	80	Moduł wejść analogowych | 10/6
53	81	Moduł wejść analogowych | 11/6
54	82	Moduł wejść analogowych | 12/6
55	91	Moduł wyjść analogowych | 1/4
56	92	Moduł wyjść analogowych | 2/4
57	93	Moduł wyjść analogowych | 3/4
58	94	Moduł wyjść analogowych | 4/4
59	101	PO1 - Zasilanie główne, kontrola zasilania 3F, obwody sterowania i sygnalizacji falownika
60	102	PO1 - Wyłącznik awaryjny i kontrola temperatury
61	103	PO1 - Obwód sterowania i sygnalizacji | 1/2
62	104	PO1 - Obwód sterowania i sygnalizacji | 2/2
63	111	PO2 - Zasilanie główne, wentylacja szafy, obwody sterowania i sygnalizacji falownika
64	112	PO2 - Wyłącznik awaryjny i kontrola temperatury
65	113	PO2 - Obwód sterowania i sygnalizacji | 1/2

Tilen Piotr Folga
ul. Zdrojowa 24
32-640 Laskowa
Tel: 606 838 717
tilen.biuro@gmail.com

Temat: Modernizacja układu wyprowadzenia ciepła z Kotłowni Rejonowej PEC TERMOWAD

Tytuł: Spis treści | 1/4

Projektant: mgr inż. Piotr Folga
Uprawnienia budowlane do projektowania kierowania robotami budowlanymi bez ograniczeń w specjalności instalacyjnej w zakresie sieci, instalacji i urządzeń elektrycznych i elektroenergetycznych. Nr ewidencyjny SLK/257/PWOE/09

Opracował: Marcin Folga

Podpis:

Podpis:

Koordynaty GPS: N: 49°53'16.3" E: 19°30'10.0"

Nr wew. sprawy: 89/MF/25

Inwestor: Przedsiębiorstwo Energetyki Cieplnej TERMOWAD al. Matki Bożej Fatimskiej 32, 32-100 Wadowice

Data: 11.05.2026

Poprzednia: 1 | Następna: 3

Strona: **2**

L.p.	Nr rys.	Tytuł
66	114	PO2 - Obwód sterowania i sygnalizacji | 2/2
67	121	PO3 - Zasilanie główne, kontrola zasilania 3F, obwody sterowania i sygnalizacji falownika
68	122	PO3 - Wyłącznik awaryjny i kontrola temperatury
69	123	PO3 - Obwód sterowania i sygnalizacji | 1/2
70	124	PO3 - Obwód sterowania i sygnalizacji | 2/2
71	131	PO4 - Zasilanie główne, zasilanie 230V/24V
72	132	PO4 - Obwód sterowania i sygnalizacji | 1/3
73	133	PO4 - Obwód sterowania i sygnalizacji | 2/3
74	134	PO4 - Obwód sterowania i sygnalizacji (wyłacznik awaryjny, kontrola temperatury) | 3/3
75	141	PO5 - Zasilanie główne, wentylacja szafy, obwody sterowania i sygnalizacji falownika
76	142	PO5 - Wyłącznik awaryjny i kontrola temperatury
77	143	PO5 - Obwód sterowania i sygnalizacji | 1/2
78	144	PO5 - Obwód sterowania i sygnalizacji | 2/2
79	151	PO6 - Zasilanie główne i obwody falownika
80	152	PO6 - Wyłącznik awaryjny
81	153	PO6 - Obwód sterowania i sygnalizacji | 1/2
82	154	PO6 - Obwód sterowania i sygnalizacji | 2/2
83	161	PGZ1,2,3,5 - Zasilanie główne, zasilanie falownika, obwód zasilania PGZ1
84	162	PGZ1,2,3,5 - Obwód zasilania PGZ2
85	163	PGZ1,2,3,5 - Obwód zasilania PGZ3
86	164	PGZ1,2,3,5 - Obwód zasilania PGZ5
87	165	PGZ1,2,3,5 - Kontrola zasilania 3F, wentylacja szafy, gniazdo serwisowe
88	168	PGZ1,2,3,5 - Obwody sterowania i sygnalizacji falownika
89	171	PGZ1,2,3,5 - Wyłacznik awaryjny, kontrola temperatury, kontrola pracy wentylatora, gotowości falownika, sterowanie falownikiem | 1/2
90	172	PGZ1,2,3,5 - Wyłacznik awaryjny, kontrola temperatury, kontrola pracy wentylatora, gotowości falownika, sterowanie falownikiem | 2/2
91	176	PGZ1,2,3,5 - Obwód sterowania i sygnalizacji PGZ1 | 1/2
92	177	PGZ1,2,3,5 - Obwód sterowania i sygnalizacji PGZ1 | 2/2
93	181	PGZ1,2,3,5 - Obwód sterowania i sygnalizacji PGZ2 | 1/2
94	182	PGZ1,2,3,5 - Obwód sterowania i sygnalizacji PGZ2 | 2/2
95	186	PGZ1,2,3,5 - Obwód sterowania i sygnalizacji PGZ3 | 1/2
96	187	PGZ1,2,3,5 - Obwód sterowania i sygnalizacji PGZ3 | 2/2
97	191	PGZ1,2,3,5 - Obwód sterowania i sygnalizacji PGZ5 | 1/2
98	192	PGZ1,2,3,5 - Obwód sterowania i sygnalizacji PGZ5 | 2/2
99	201	PGZ4 - Zasilanie główne, zasilanie falownika, kontrola zasilania 3F, wentylacja szafy, obwód zasilania PGZ4
100	206	PGZ4 - Obwody sterowania i sygnalizacji falownika
101	208	PGZ4 - Wyłacznik awaryjny, kontrola temp., pracy wentylatora i gotowości falownika
102	211	PGZ4 - Obwód sterowania i sygnalizacji PGZ4 | 1/2
103	212	PGZ4 - Obwód sterowania i sygnalizacji PGZ4 | 2/2
104	221	PZZ1,2 - Zasilanie główne, zasilanie falownika, obwód i kontrola zasilania 3F PZZ1
105	222	PZZ1,2 - Obwód i kontrola zasilania 3F PZZ2
106	223	PZZ1,2 - Wentylacja szafy, gniazdo serwisowe
107	226	PZZ1,2 - Obwody sterowania i sygnalizacji falownika
108	228	PZZ1,2 - Wyłacznik awaryjny, kontrola temperatury, kontrola pracy wentylatora, gotowości i zakłucenia falownika, sterowanie falownikiem | 1/2
109	229	PZZ1,2 - Wyłacznik awaryjny, kontrola temperatury, kontrola pracy wentylatora, gotowości i zakłucenia falownika, sterowanie falownikiem | 2/2
110	231	PZZ1,2 - Obwód sterowania i sygnalizacji PZZ1 | 1/2
111	232	PZZ1,2 - Obwód sterowania i sygnalizacji PZZ1 | 2/2
112	236	PZZ1,2 - Obwód sterowania i sygnalizacji PZZ2 | 1/2
113	237	PZZ1,2 - Obwód sterowania i sygnalizacji PZZ2 | 2/2
114	246	PUS1 - Zasilanie główne, kontrola zasilania 3F, obwód zasilania PUS1
115	248	PUS1 - Wyłacznika awaryjny
116	251	PUS1 - Obwód sterowania i sygnalizacji PUS1 | 1/2
117	252	PUS1 - Obwód sterowania i sygnalizacji PUS1 | 2/2
118	256	PUS2 - Zasilanie główne, kontrola zasilania 3F, obwód zasilania PUS1
119	258	PUS2 - Wyłacznika awaryjny
120	261	PUS2 - Obwód sterowania i sygnalizacji PUS2 | 1/2
121	262	PUS2 - Obwód sterowania i sygnalizacji PUS2 | 2/2
122	266	PUS3,4,5 - Zasilanie główne, kontrola zasilania 3F, obwód zasilania PUS3, PUS4, PUS5
123	268	PUS3,4,5 - Wyłacznika awaryjny, przekaźnik kontroli zasilania 3F
124	271	PUS3,4,5 - Obwód sterowania i sygnalizacji PUS3 | 1/2
125	272	PUS3,4,5 - Obwód sterowania i sygnalizacji PUS3 | 2/2
126	276	PUS3,4,5 - Obwód sterowania i sygnalizacji PUS4 | 1/2
127	277	PUS3,4,5 - Obwód sterowania i sygnalizacji PUS4 | 2/2
128	281	PUS3,4,5 - Obwód sterowania i sygnalizacji PUS5 | 1/2
129	282	PUS3,4,5 - Obwód sterowania i sygnalizacji PUS5 | 2/2
130	291	ZR1 - Zasilanie główne kontrola zasilania 3F, obwód zasilania ZR1

Tilen Piotr Folga
ul. Zdrojowa 24
32-640 Laskowa
Tel: 606 838 717
tilen.biuro@gmail.com

Temat: Modernizacja układu wyprowadzenia ciepła z Kotłowni Rejonowej PEC TERMOWAD

Tytuł: Spis treści | 2/4

Projektant: mgr inż. Piotr Folga
Uprawnienia budowlane do projektowania kierowania robotami budowlanymi bez ograniczeń w specjalności instalacyjnej w zakresie sieci, instalacji i urządzeń elektrycznych i elektroenergetycznych. Nr ewidencyjny SLK/2572/PWOE/09

Podpis:

Koordynaty GPS: N: 49°53'16.3" E: 19°30'10.0"

Inwestor: Przedsiębiorstwo Energetyki Cieplnej TERMOWAD al. Matki Bożej Fatimskiej 32, 32-100 Wadowice

Opracował: Marcin Folga

Podpis:

Nr wew. sprawy: 89/MF/25

Data: 11.05.2026

Poprzednia: 2 | Następna: 4

Strona: 3

L.p.	Nr rys.	Tytuł
131	293	ZR1 - Wyłacznika awaryjny
132	296	ZR1 - Obwód sterowania i sygnalizacji ZR1 | 1/2
133	297	ZR1 - Obwód sterowania i sygnalizacji ZR1 | 2/2
134	306	Alarm ciśnień - sterowanie dzwonkami
135	307	Alarm ciśnień - kontrola zasilania, ciśnień, kasowanie alarmów
136	311	Zawory upustowe - zasilanie, sterowanie i sygnalizacja | 1/2
137	312	Zawory upustowe - zasilanie, sterowanie i sygnalizacja | 2/2
138	321	Widok frontu szafy
139	322	Widok szczegółowy frontu szafy | 1/3
140	323	Widok szczegółowy frontu szafy | 2/3
141	324	Widok szczegółowy frontu szafy | 3/3
142	325	Widok wnętrza szafy
143	326	Widok szczegółowy wnętrza szafy - 1 RZĄD | 1/2
144	327	Widok szczegółowy wnętrza szafy - 1 RZĄD | 2/2
145	328	Widok szczegółowy wnętrza szafy - 2 RZĄD
146	329	Widok szczegółowy wnętrza szafy - 3 RZĄD | 1/2
147	330	Widok szczegółowy wnętrza szafy - 3 RZĄD | 2/2
148	331	Widok szczegółowy wnętrza szafy - 4 RZĄD
149	332	Widok szczegółowy wnętrza szafy - 5 RZĄD | 1/2
150	333	Widok szczegółowy wnętrza szafy - 5 RZĄD | 2/2
151	334	Widok szczegółowy wnętrza szafy - 6 RZĄD | 1/3
152	335	Widok szczegółowy wnętrza szafy - 6 RZĄD | 2/3
153	336	Widok szczegółowy wnętrza szafy - 6 RZĄD | 3/3
154	337	Widok szczegółowy wnętrza szafy - 7 RZĄD | 1/2
155	338	Widok szczegółowy wnętrza szafy - 7 RZĄD | 2/2
156	339	Widok szczegółowy wnętrza szafy - 8 RZĄD | 1/2
157	340	Widok szczegółowy wnętrza szafy - 8 RZĄD | 2/2
158	341	Widok otworów pod aparaturę | 1/4
159	342	Widok otworów pod aparaturę | 2/4
160	343	Widok otworów pod aparaturę | 3/4
161	344	Widok otworów pod aparaturę | 4/4
162	351	PO1 - panel sterowania miejscowego - widok frontu szafy
163	352	PO1 - panel sterowania miejscowego - widok wnetrza szafy
164	353	PO1 - panel sterowania miejscowego - widok otworów pod aparaturę
165	354	PO1 - elementy do zabudowy w szafie PO1
166	356	PO2 - panel sterowania miejscowego - widok frontu szafy
167	357	PO2 - panel sterowania miejscowego - widok wnetrza szafy
168	358	PO2 - panel sterowania miejscowego - widok otworów pod aparaturę
169	359	PO2 - elementy do zabudowy w szafie PO2
170	361	PO3 - panel sterowania miejscowego - widok frontu szafy
171	362	PO3 - panel sterowania miejscowego - widok wnetrza szafy
172	363	PO3 - panel sterowania miejscowego - widok otworów pod aparaturę
173	364	PO3 - elementy do zabudowy w szafie PO3
174	366	PO4 - szafa PO4 - widok frontu szafy
175	367	PO4 - szafa PO4 - widok wnętrza szafy
176	371	PO5 - panel sterowania miejscowego - widok frontu szafy
177	372	PO5 - panel sterowania miejscowego - widok wnetrza szafy
178	373	PO5 - panel sterowania miejscowego - widok otworów pod aparaturę
179	374	PO5 - elementy do zabudowy w szafie PO5
180	376	PO6 - szafa PO6 - widok frontu szafy
181	377	PO6 - szafa PO6 - widok wnętrza szafy
182	378	PO6 - szafa PO6 - widok otworów pod aparaturę
183	381	PGZ1,2,3,5 - szafa PGZ1,2,3,5 - widok frontu szafy
184	382	PGZ1,2,3,5 - szafa PGZ1,2,3,5 - widok szczegułowy frontu szafy
185	383	PGZ1,2,3,5 - szafa PGZ1,2,3,5 - widok wnętrza szafy
186	384	PGZ1,2,3,5 - szafa PGZ1,2,3,5 - widok szczegółowy wnętrza szafy - 1 RZĄD
187	385	PGZ1,2,3,5 - szafa PGZ1,2,3,5 - widok szczegółowy wnętrza szafy - 2 RZĄD
188	386	PGZ1,2,3,5 - szafa PGZ1,2,3,5 - widok szczegółowy wnętrza szafy - 3 RZĄD
189	387	PGZ1,2,3,5 - szafa PGZ1,2,3,5 - widok szczegółowy wnętrza szafy - 5, 6, 9 RZĄD
190	388	PGZ1,2,3,5 - szafa PGZ1,2,3,5 - widok szczegółowy wnętrza szafy - 10, 11 RZĄD
191	389	PGZ1,2,3,5 - szafa PGZ1,2,3,5 - widok otworów pod aparaturę
192	391	PGZ5 - panel sterowania miejscowego - widok frontu szafy
193	392	PGZ5 - panel sterowania miejscowego - widok wnetrza szafy
194	393	PGZ5 - panel sterowania miejscowego - widok otworów pod aparaturę
195	396	PGZ4 - szafa PGZ4 - widok frontu szafy

Tilen Piotr Folga
ul. Zdrojowa 24
32-640 Laskowa
Tel: 606 838 717
tilen.biuro@gmail.com

Temat: Modernizacja układu wyprowadzenia ciepła z Kotłowni Rejonowej PEC TERMOWAD

Tytuł: Spis treści | 3/4

Projektant: mgr inż. Piotr Folga
Uprawnienia budowlane do projektowania kierowania robotami budowlanymi bez ograniczeń w specjalności instalacyjnej w zakresie sieci, instalacji i urządzeń elektrycznych i elektroenergetycznych. Nr ewidencyjny SLK/2572/PWOE/09

Opracował: Marcin Folga

Podpis:

Podpis:

Koordynaty GPS: N: 49°53'16.3" E: 19°30'10.0"

Nr wew. sprawy: 89/MF/25

Inwestor: Przedsiębiorstwo Energetyki Cieplnej TERMOWAD al. Matki Bożej Fatimskiej 32, 32-100 Wadowice

Data: 11.05.2026

Poprzednia: 3 | Następna: 5

Strona: 4

L.p.	Nr rys.	Tytuł
196	397	PGZ4 - szafa PGZ4 - widok szczegułowy frontu szafy
197	398	PGZ4 - szafa PGZ4 - widok wnętrza szafy
198	399	PGZ4 - szafa PGZ4 - widok szczegółowy wnętrza szafy - 1 RZĄD
199	400	PGZ4 - szafa PGZ4 - widok szczegółowy wnętrza szafy - 2 RZĄD
200	401	PGZ4 - szafa PGZ4 - widok szczegółowy wnętrza szafy - 3 RZĄD
201	402	PGZ4 - szafa PGZ4 - widok otworów pod aparaturę
202	406	PZZ1,2 - szafa PZZ1,2 - widok frontu szafy
203	407	PZZ1,2 - szafa PZZ1,2 - widok szczegułowy frontu szafy
204	408	PZZ1,2 - szafa PZZ1,2 - widok wnętrza szafy
205	409	PZZ1,2 - szafa PZZ1,2 - widok szczegółowy wnętrza szafy - 1, 2 RZĄD
206	410	PZZ1,2 - szafa PZZ1,2 - widok szczegółowy wnętrza szafy - 3 RZĄD
207	411	PZZ1,2 - szafa PZZ1,2 - widok szczegółowy wnętrza szafy - 4, 5 RZĄD
208	412	PZZ1,2 - szafa PZZ1,2 - widok szczegółowy wnętrza szafy - 7 RZĄD
209	413	PZZ1,2 - szafa PZZ1,2 - widok szczegółowy wnętrza szafy - 8, 9 RZĄD
210	414	PZZ1,2 - szafa PZZ1,2 - widok otworów pod aparaturę
211	421	PUS1 - szafa PUS1 - widok frontu szafy
212	422	PUS1 - szafa PUS1 - widok wnętrza szafy
213	423	PUS1 - szafa PUS1 - widok otworów pod aparaturę
214	426	PUS2 - szafa PUS2 - widok frontu szafy
215	427	PUS2 - szafa PUS2 - widok wnętrza szafy
216	428	PUS2 - szafa PUS2 - widok otworów pod aparaturę
217	431	PUS3,4,5 - szafa PUS3,4,5 - widok frontu szafy
218	432	PUS3,4,5 - szafa PUS3,4,5 - widok szczegułowy frontu szafy
219	433	PUS3,4,5 - szafa PUS3,4,5 - widok wnętrza szafy
220	434	PUS3,4,5 - szafa PUS3,4,5 - widok szczegółowy wnętrza szafy - 1, 2 RZĄD
221	435	PUS3,4,5 - szafa PUS3,4,5 - widok szczegółowy wnętrza szafy - 3, 4 RZĄD
222	436	PUS3,4,5 - szafa PUS3,4,5 - widok otworów pod aparaturę
223	441	PUS3,4,5 - szafa PUS3,4,5 - widok frontu szafy
224	442	PUS3,4,5 - szafa PUS3,4,5 - widok szczegułowy frontu szafy
225	443	PUS3,4,5 - szafa PUS3,4,5 - widok wnętrza szafy
226	444	PUS3,4,5 - szafa PUS3,4,5 - widok szczegółowy wnętrza szafy - 1, 2 RZĄD
227	445	PUS3,4,5 - szafa PUS3,4,5 - widok szczegółowy wnętrza szafy - 3 RZĄD
228	446	PUS3,4,5 - szafa PUS3,4,5 - widok otworów pod aparaturę
229	451	Plan kabli | 1/13
230	452	Plan kabli | 2/13
231	453	Plan kabli | 3/13
232	454	Plan kabli | 4/13
233	455	Plan kabli | 5/13
234	456	Plan kabli | 6/13
235	457	Plan kabli | 7/13
236	458	Plan kabli | 8/13
237	459	Plan kabli | 9/13
238	460	Plan kabli | 10/13
239	461	Plan kabli | 11/13
240	462	Plan kabli | 12/13
241	463	Plan kabli | 13/13
242	466	Lista sygnałów PLC | 1/2
243	467	Lista sygnałów PLC | 2/2
244	471	Zestawienie materiałów | 1,2/19
245	472	Zestawienie materiałów | 3,4/19
246	473	Zestawienie materiałów | 5,6/19
247	474	Zestawienie materiałów | 7,8/19
248	475	Zestawienie materiałów | 9,10/19
249	476	Zestawienie materiałów | 11,12/19
250	477	Zestawienie materiałów | 13,14/19
251	478	Zestawienie materiałów | 15,16/19
252	479	Zestawienie materiałów | 17,18/19
253	480	Zestawienie materiałów | 19/19

Tilen Piotr Folga
ul. Zdrojowa 24
32-640 Laskowa
Tel: 606 838 717
tilen.biuro@gmail.com

Temat: Modernizacja układu wyprowadzenia ciepła z Kotłowni Rejonowej PEC TERMOWAD

Tytuł: Spis treści | 4/4

Projektant: mgr inż. Piotr Folga
Uprawnienia budowlane do projektowania kierowania robotami budowlanymi bez ograniczeń w specjalności instalacyjnej w zakresie sieci, instalacji i urządzeń elektrycznych i elektroenergetycznych. Nr ewidencyjny SLK/257/PWOE/09

Podpis:

Koordynaty GPS: N: 49°53'16.3" E: 19°30'10.0"

Opracował: Marcin Folga

Podpis:

Nr wew. sprawy: 89/MF/25

Inwestor: Przedsiębiorstwo Energetyki Cieplnej TERMOWAD al. Matki Bożej Fatimskiej 32, 32-100 Wadowice

Data: 11.05.2026

Poprzednia: 4 | Następna: 6

Strona: 5

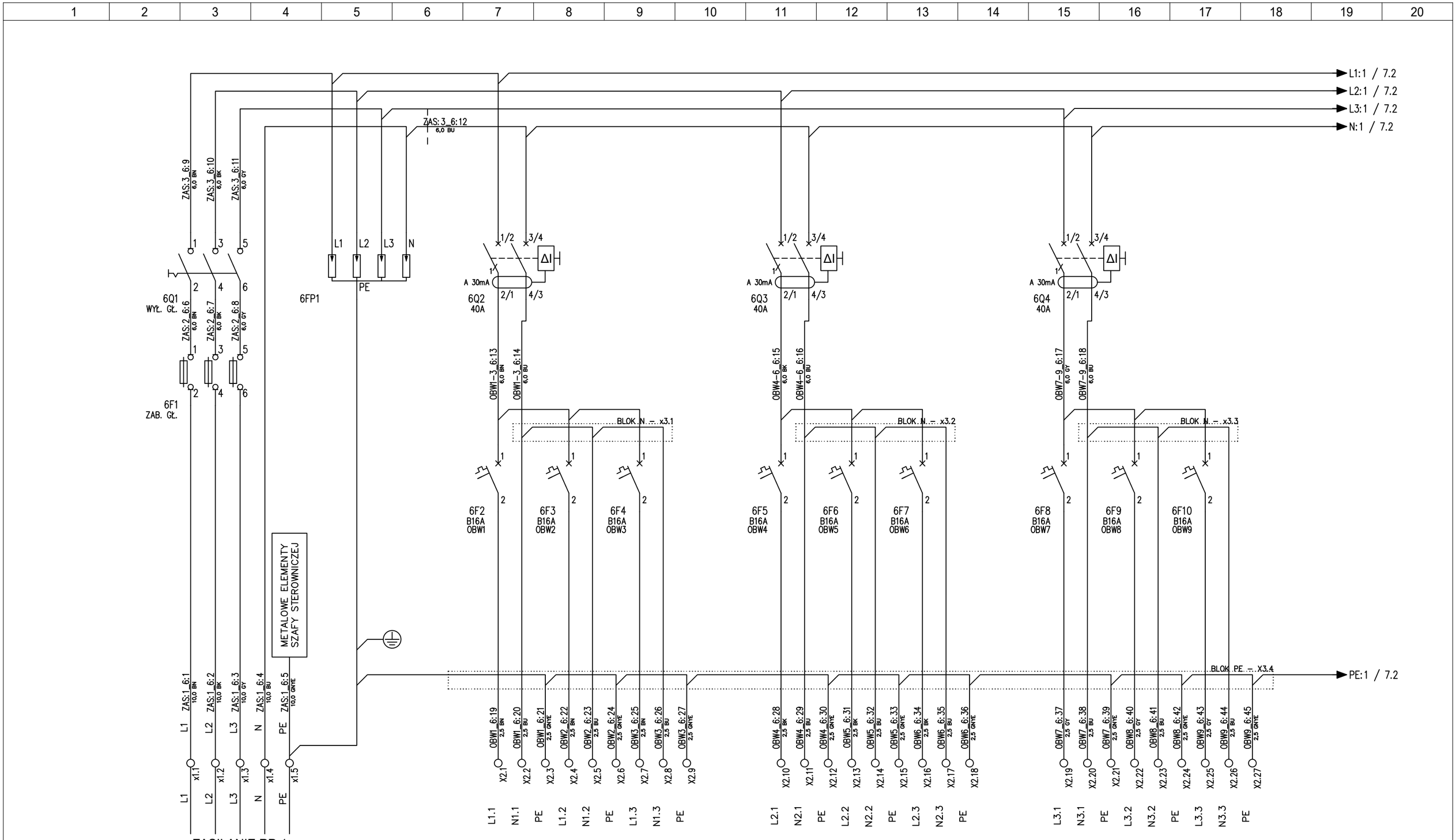

Tilen Piotr Folga
ul. Zdrojowa 24
32-640 Laskowa
Tel: 606 838 717
tilen.biuro@gmail.com

Temat: Modernizacja układu wyprowadzenia ciepła z Kotłowni Rejonowej PEC TERMOWAD

Tytuł: Zasilanie główne, zasilanie obwodów 230V dyżurki

Projektant: mgr inż. Piotr Folga
Uprawnienia budowlane do projektowania kierowania robotami budowlanymi bez ograniczeń w specjalności instalacyjnej w zakresie sieci, instalacji i urządzeń elektrycznych i elektroenergetycznych. Nr ewidencyjny SLK/257/2/PWOE/09

Opracował: Marcin Folga

Podpis:

Koordynaty GPS: N: 49°53'16.3" E: 19°30'10.0"

Nr wew. sprawy: 89/MF/25

Inwestor: Przedsiębiorstwo Energetyki Cieplnej TERMOWAD al. Matki Bożej Fatimskiej 32, 32-100 Wadowice

Data: 11.05.2026

Poprzednia: 5 | Następna: 7

Strona: 6

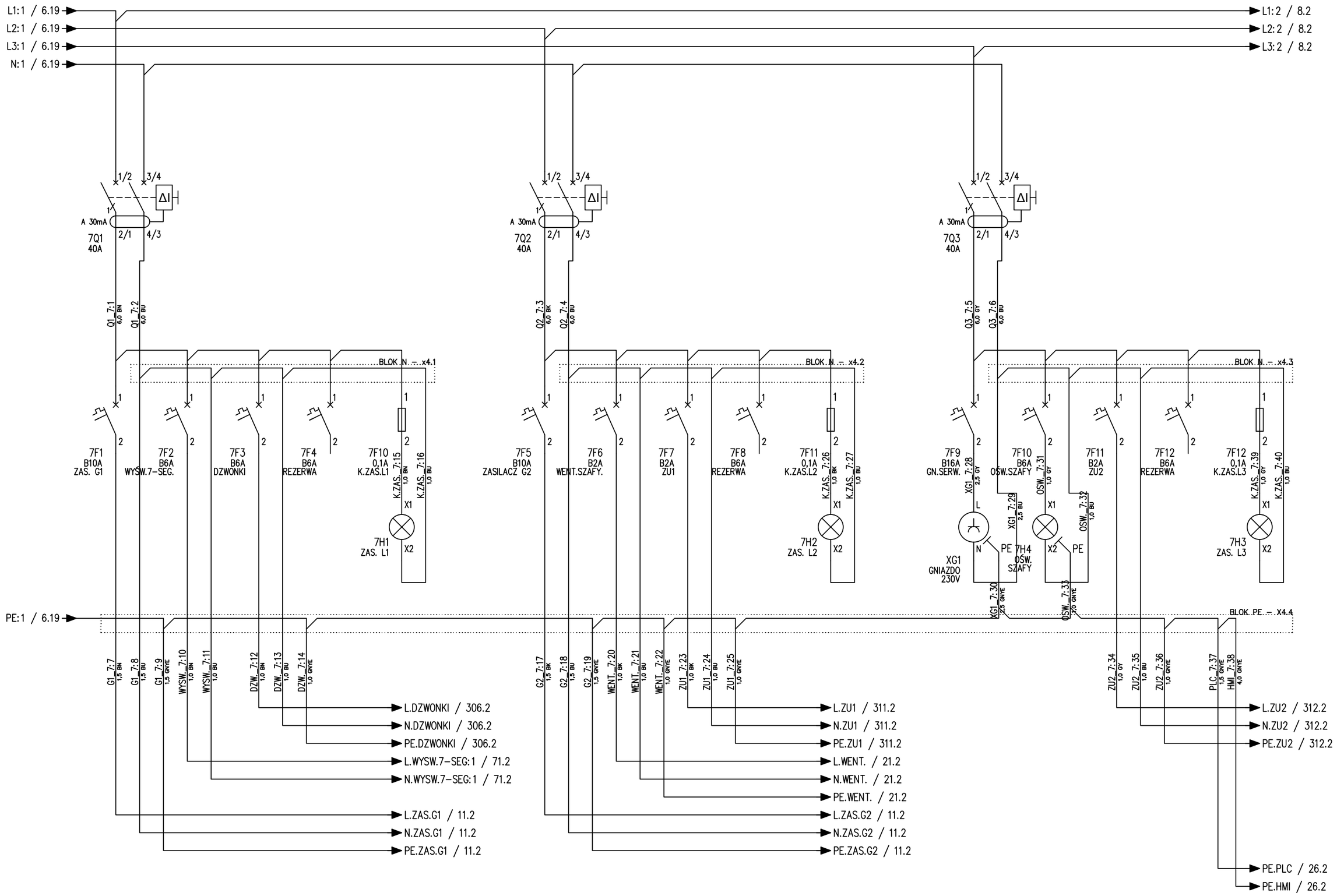

Tilen Piotr Folga
ul. Zdrojowa 24
32-640 Laskowa
Tel: 606 838 717
tilen.biuro@gmail.com

Tilen electric

Temat: Modernizacja układu wyprowadzenia ciepła z Kotłowni Rejonowej PEC TERMOWAD

Tytuł: Zasilanie obwodów 230V szafy

Projektant: mgr inż. Piotr Folga
Uprawnienia budowlane do projektowania kierowania robotami budowlanymi bez ograniczeń w specjalności instalacyjnej w zakresie sieci, instalacji i urządzeń elektrycznych i elektroenergetycznych. Nr ewidencyjny SLK/257/2/PWOE/09

Podpis:

Koordynaty GPS: N: 49°53'16.3" E: 19°30'10.0"

Opracował: Marcin Folga

Podpis:

Nr wew. sprawy: 89/MF/25

Inwestor: Przedsiębiorstwo Energetyki Cieplnej TERMOWAD al. Matki Bożej Fatimskiej 32, 32-100 Wadowice

Data: 11.05.2026

Poprzednia: 6 | Następna: 8

Strona: 7

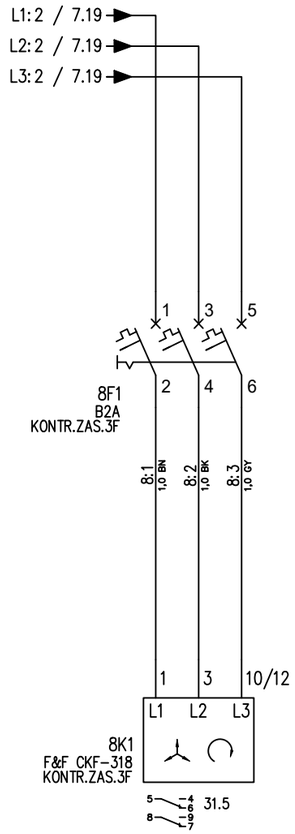

Tilen Piotr Folga
ul. Zdrojowa 24
32-640 Laskowa
Tel: 606 838 717
tilen.biuro@gmail.com

Temat: Modernizacja układu wyprowadzenia ciepła z Kotłowni Rejonowej PEC TERMOWAD

Tytuł: Kontrola zasilania 3F

Projektant: mgr inż. Piotr Folga
Uprawnienia budowlane do projektowania kierowania robotami budowlanymi bez ograniczeń w specjalności instalacyjnej w zakresie sieci, instalacji i urządzeń elektrycznych i elektroenergetycznych. Nr ewidencyjny SLK/257/P/WOE/09

Podpis:

Koordynaty GPS: N: 49°53'16.3" E: 19°30'10.0"

Opracował: Marcin Folga

Podpis:

Nr wew. sprawy: 89/MF/25

Inwestor: Przedsiębiorstwo Energetyki Cieplnej TERMOWAD al. Matki Bożej Fatimskiej 32, 32-100 Wadowice

Data: 11.05.2026

Poprzednia: 7

Następna: 11

Strona: 8

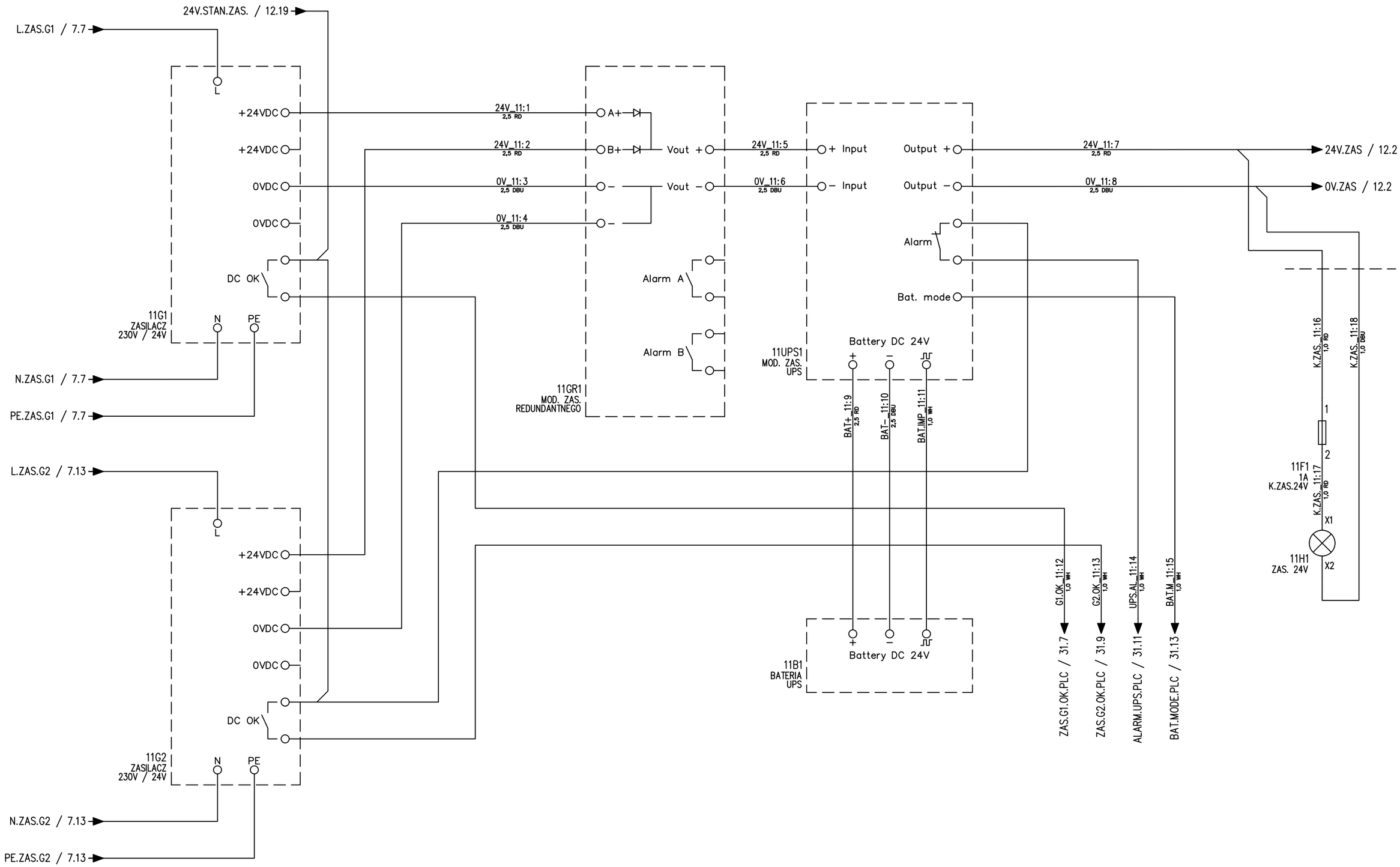

Tilen Piotr Folga
ul. Zdrojowa 24
32-640 Laskowa
Tel: 606 838 717
tilen.biuro@gmail.com

Tilen electric

Temat: Modernizacja układu wyprowadzenia ciepła z Kotłowni Rejonowej PEC TERMOWAD

Tytuł: Zasilanie 230V / 24V

Projektant: mgr inż. Piotr Folga
Uprawnienia budowlane do projektowania kierowania robotami budowlanymi bez ograniczeń w specjalności instalacyjnej w zakresie sieci, instalacji i urządzeń elektrycznych i elektroenergetycznych. Nr ewidencyjny SLK/257/2/PWOE/09

Opracował: Marcin Folga

Podpis:

Koordynaty GPS: N: 49°53'16.3" E: 19°30'10.0"

Nr wew. sprawy: 89/MF/25

Inwestor: Przedsiębiorstwo Energetyki Cieplnej TERMOWAD al. Matki Bożej Fatimskiej 32, 32-100 Wadowice

Data: 11.05.2026

Poprzednia: 8 | Następna: 12

Strona: 11

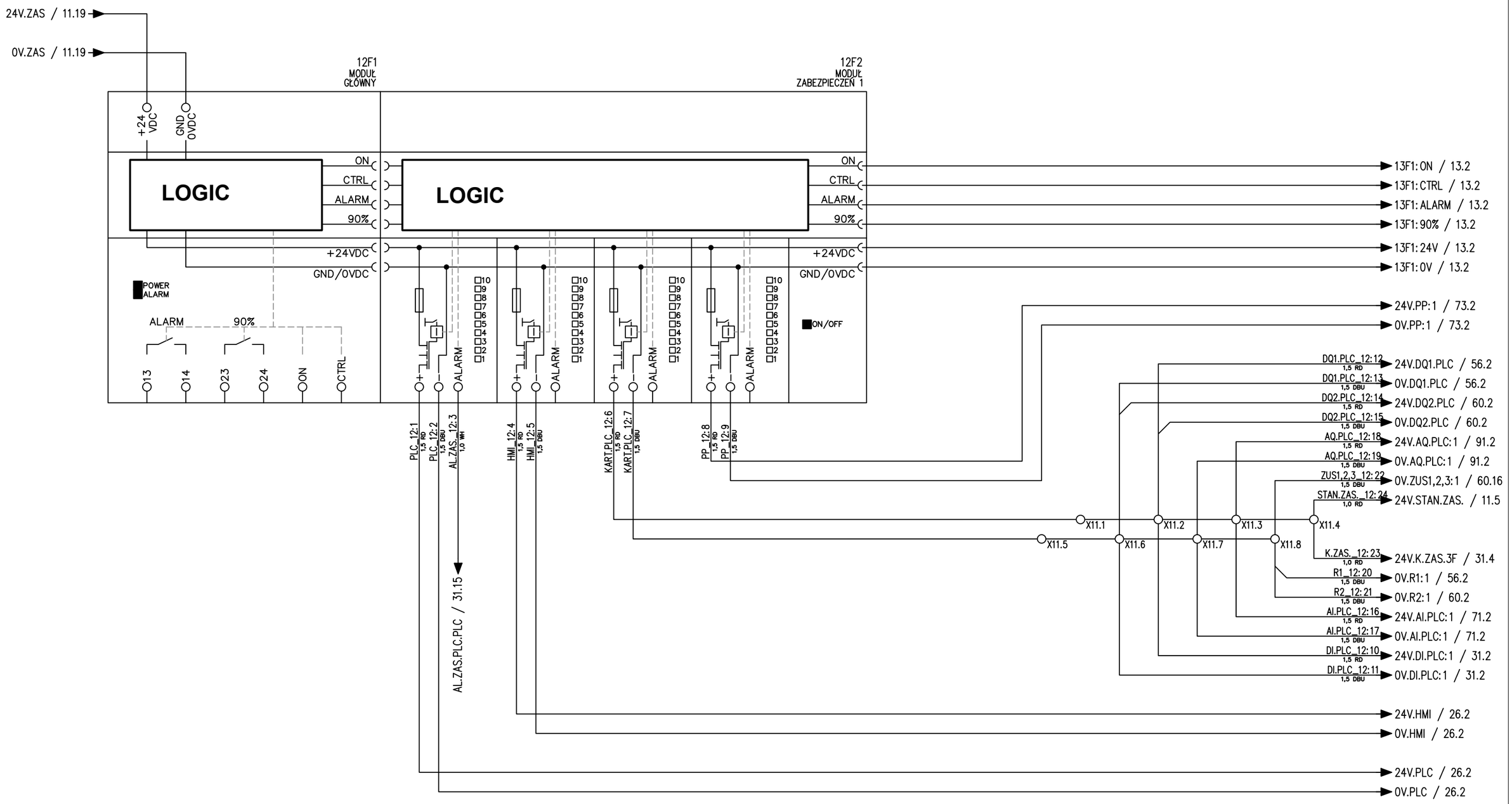

Tilen Piotr Folga
ul. Zdrojowa 24
32-640 Laskowa
Tel: 606 838 717
tilen.biuro@gmail.com

Temat: Modernizacja układu wyprowadzenia ciepła z Kotłowni Rejonowej PEC TERMOWAD

Tytuł: Zasilanie obwodów 24V szafy | 1/3

Projektant: mgr inż. Piotr Folga
Uprawnienia budowlane do projektowania kierowania robotami budowlanymi bez ograniczeń w specjalności instalacyjnej w zakresie sieci, instalacji i urządzeń elektrycznych i elektroenergetycznych. Nr ewidencyjny SLK/257/2/PWOE/09

Opracował: Marcin Folga

Podpis:

Podpis:

Koordynaty GPS: N: 49°53'16.3" E: 19°30'10.0"

Nr wew. sprawy: 89/MF/25

Inwestor: Przedsiębiorstwo Energetyki Cieplnej TERMOWAD al. Matki Bożej Fatimskiej 32, 32-100 Wadowice

Data: 11.05.2026

Poprzednia: 11 | Następna: 13

Strona: 12

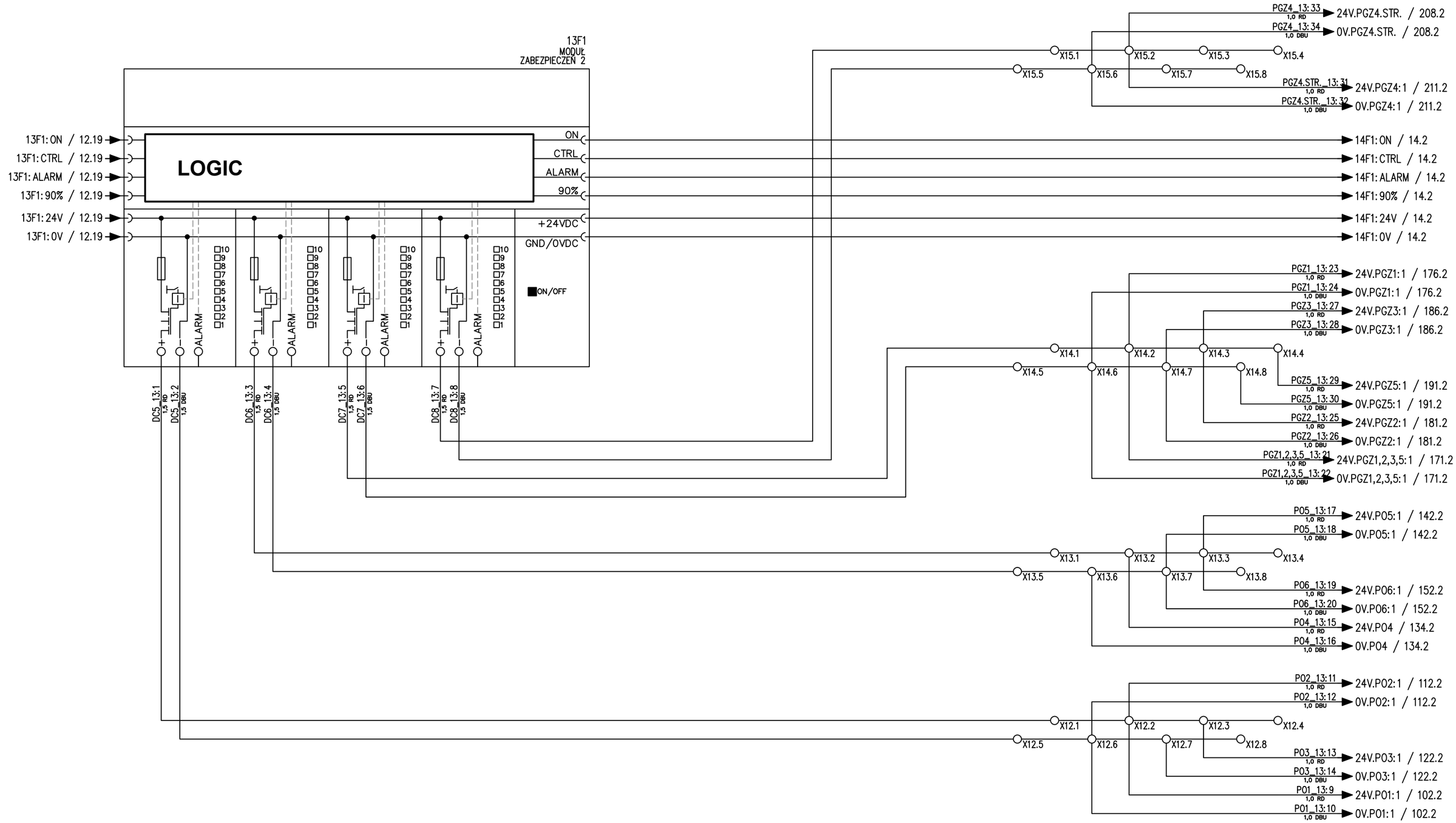

Tilen Piotr Folga
ul. Zdrojowa 24
32-640 Laskowa
Tel: 606 838 717
tilen.biuro@gmail.com

Temat: Modernizacja układu wyprowadzenia ciepła z Kotłowni Rejonowej PEC TERMOWAD

Tytuł: Zasilanie obwodów 24V szafy | 2/3

Projektant: mgr inż. Piotr Folga
Uprawnienia budowlane do projektowania kierowania robotami budowlanymi bez ograniczeń w specjalności instalacyjnej w zakresie sieci, instalacji i urządzeń elektrycznych i elektroenergetycznych. Nr ewidencyjny SLK/257/2/PWOE/09

Podpis:

Koordynaty GPS: N: 49°53'16.3" E: 19°30'10.0"

Inwestor: Przedsiębiorstwo Energetyki Cieplnej TERMOWAD al. Matki Bożej Fatimskiej 32, 32-100 Wadowice

Data: 11.05.2026

Opracował: Marcin Folga

Podpis:

Nr wew. sprawy: 89/MF/25

Poprzednia: 12 | Następna: 14

Strona: 13

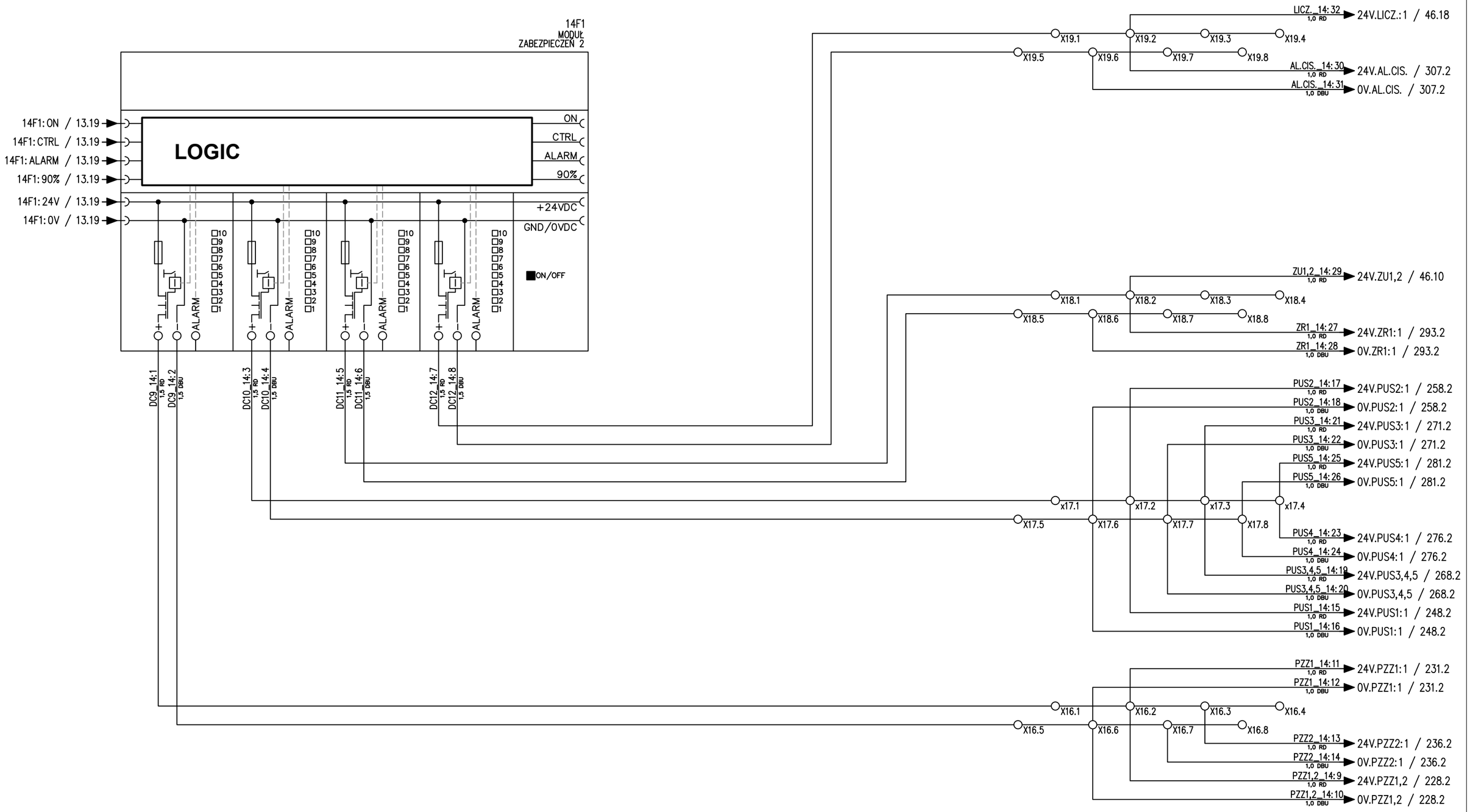

Tilen Piotr Folga
ul. Zdrojowa 24
32-640 Laskowa
Tel: 606 838 717
tilen.biuro@gmail.com

Temat: Modernizacja układu wyprowadzenia ciepła z Kotłowni Rejonowej PEC TERMOWAD

Tytuł: Zasilanie obwodów 24V szafy | 3/3

Projektant: mgr inż. Piotr Folga
Uprawnienia budowlane do projektowania kierowania robotami budowlanymi bez ograniczeń w specjalności instalacyjnej w zakresie sieci, instalacji i urządzeń elektrycznych i elektroenergetycznych. Nr ewidencyjny: SLK/257/2/PWOE/09

Opracował: Marcin Folga

Podpis:

Podpis:

Koordynaty GPS: N: 49°53'16.3" E: 19°30'10.0"

Nr wew. sprawy: 89/MF/25

Inwestor: Przedsiębiorstwo Energetyki Cieplnej TERMOWAD al. Matki Bożej Fatimskiej 32, 32-100 Wadowice

Data: 11.05.2026

Poprzednia: 13 | Następna: 21

Strona: 14

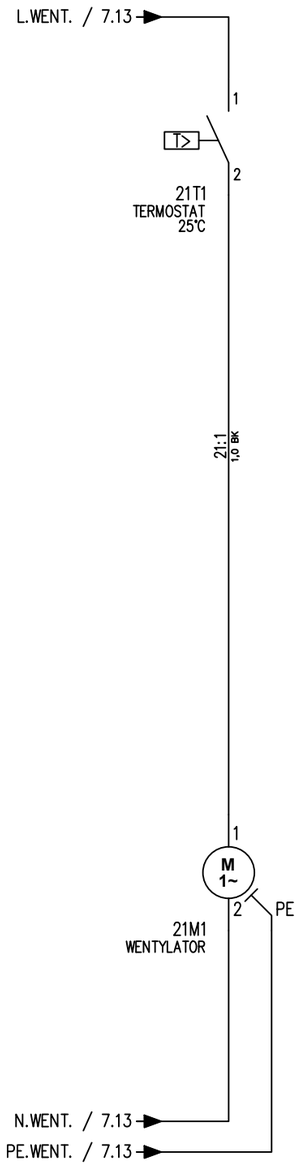

Tilen Piotr Folga
ul. Zdrojowa 24
32-640 Laskowa
Tel: 606 838 717
tilen.biuro@gmail.com

Temat: Modernizacja układu wyprowadzenia ciepła z Kotłowni Rejonowej PEC TERMOWAD

Tytuł: Wentylacja szafy

Projektant: mgr inż. Piotr Folga
Uprawnienia budowlane do projektowania bez ograniczeń robotami budowlanymi bez ograniczeń w specjalności instalacyjnej w zakresie sieci, instalacji i urządzeń elektrycznych i elektroenergetycznych. Nr ewidencyjny SLK/2572/PWOE/09

Podpis:

Koordynaty GPS: N: 49°53'16.3" E: 19°30'10.0"

Opracował: Marcin Folga

Podpis:

Nr wew. sprawy: 89/MF/25

Inwestor: Przedsiębiorstwo Energetyki Cieplnej TERMOWAD al. Matki Bożej Fatimskiej 32, 32-100 Wadowice

Data: 11.05.2026

Poprzednia: 14

Następna: 26

Strona: **21**

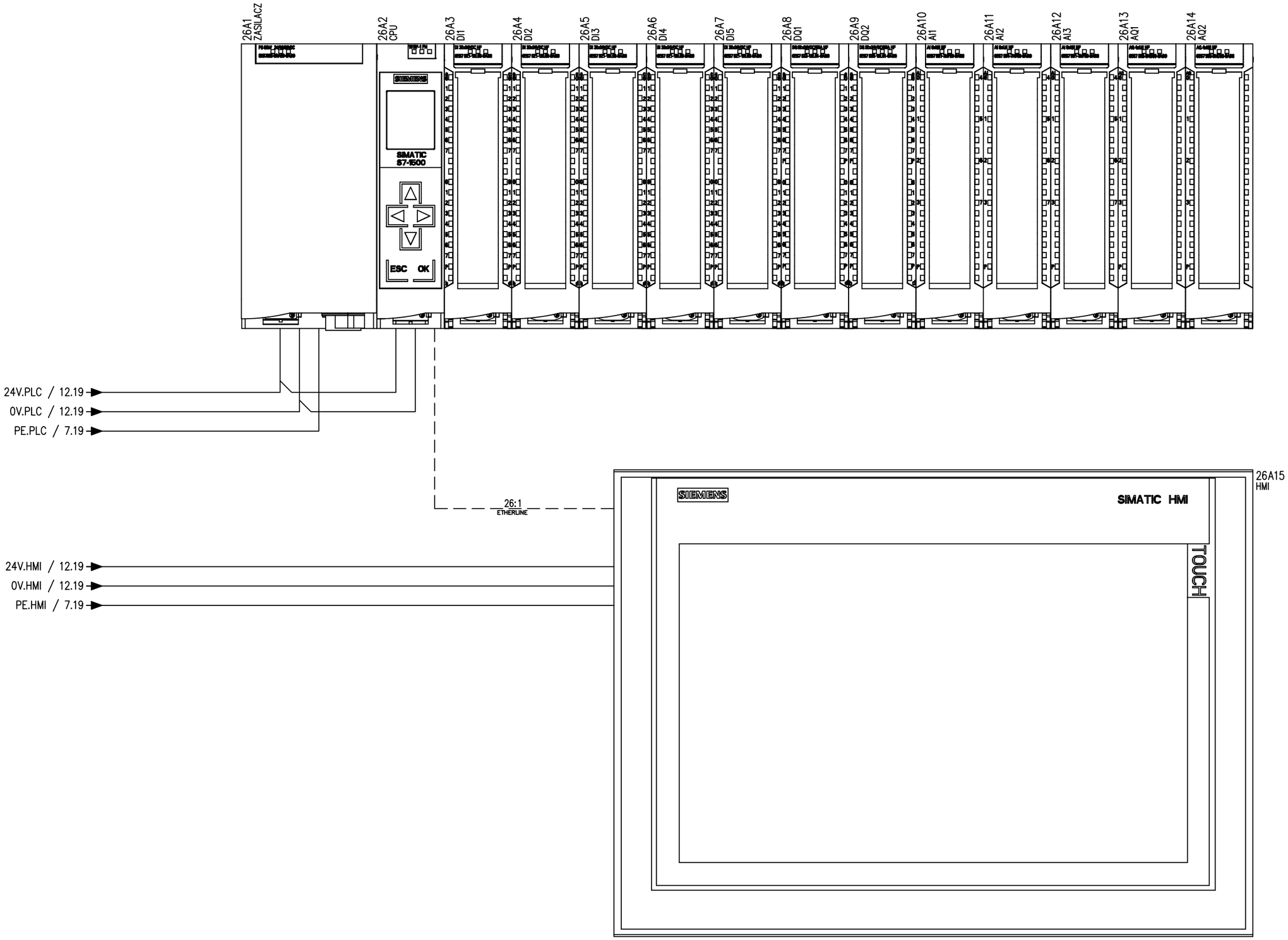

Tilen Piotr Folga
ul. Zdrojowa 24
32-640 Laskowa
Tel: 606 838 717
tilen.biuro@gmail.com

Temat: Modernizacja układu wyprowadzenia ciepła z Kotłowni Rejonowej PEC TERMOWAD

Tytuł: Architektura i zasilanie PLC

Projektant: mgr inż. Piotr Folga
Uprawnienia budowlane do projektowania kierowania robotami budowlanymi bez ograniczeń w specjalności instalacyjnej w zakresie sieci, instalacji i urządzeń elektrycznych i elektroenergetycznych. Nr ewidencyjny SLK/2572/POE/09

Podpis:

Koordynaty GPS: N: 49°53'16.3" E: 19°30'10.0"

Opracował: Marcin Folga

Podpis:

Nr wew. sprawy: 89/MF/25

Inwestor: Przedsiębiorstwo Energetyki Cieplnej TERMOWAD al. Matki Bożej Fatimskiej 32, 32-100 Wadowice

Data: 11.05.2026

Poprzednia: 21 | Następna: 31

Strona: **26**

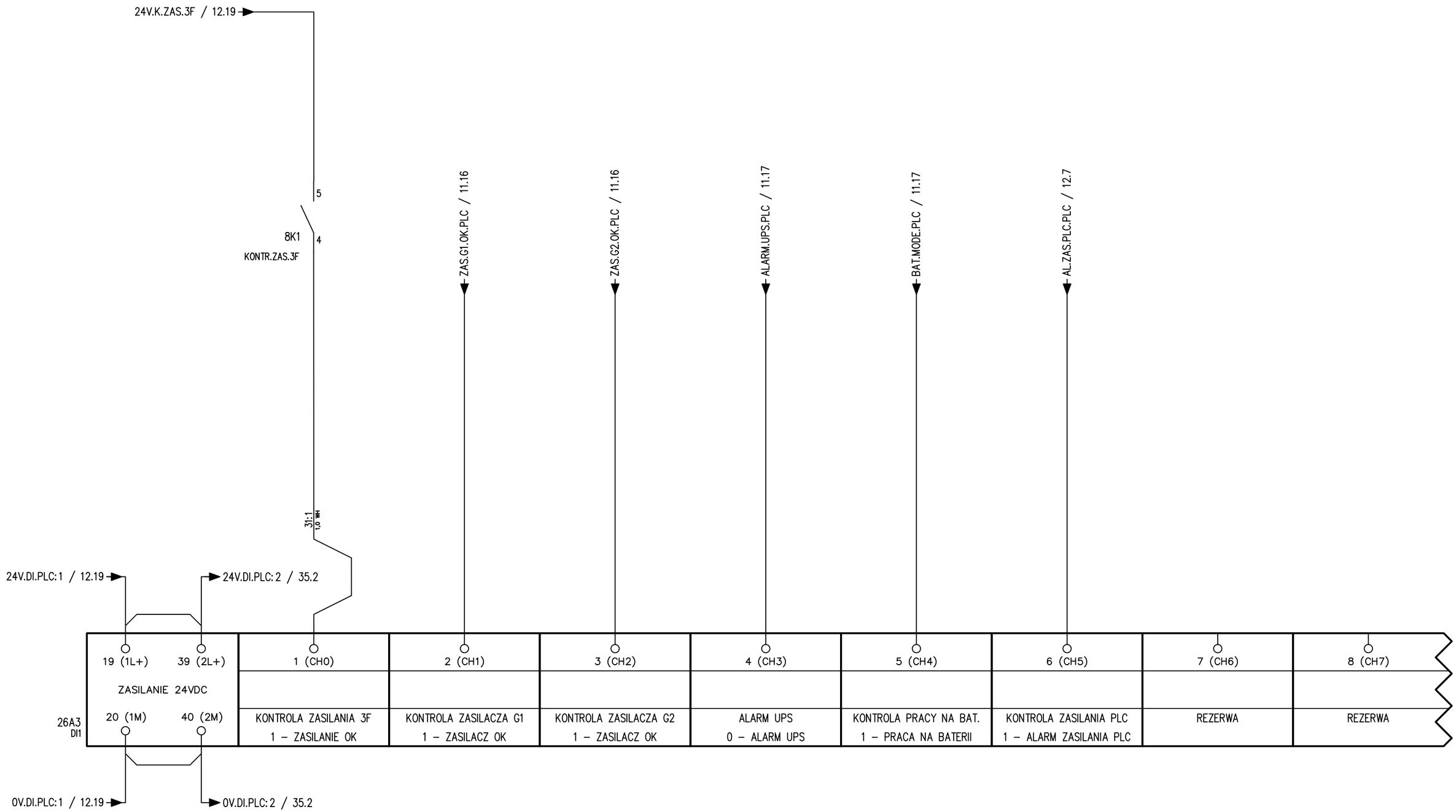

Tilen Piotr Folga
ul. Zdrojowa 24
32-640 Laskowa
Tel: 606 838 717
tilen.biuro@gmail.com

Temat: Modernizacja układu wyprowadzenia ciepła z Kotłowni Rejonowej PEC TERMOWAD

Tytuł: Moduł wejść cyfrowych | 1/20

Projektant: mgr inż. Piotr Folga
Uprawnienia budowlane do projektowania i kierowania robotami budowlanymi bez ograniczeń w specjalności instalacyjnej w zakresie sieci, instalacji i urządzeń elektrycznych i elektroenergetycznych. Nr ewidencyjny SLK/257/2/PWOE/09

Podpis:

Opracował: Marcin Folga

Podpis:

Koordynaty GPS: N: 49°53'16.3" E: 19°30'10.0"

Nr wew. sprawy: 89/MF/25

Inwestor: Przedsiębiorstwo Energetyki Cieplnej TERMOWAD al. Matki Bożej Fatimskiej 32, 32-100 Wadowice

Data: 11.05.2026

Poprzednia: 26 | Następna: 32

Strona: 31

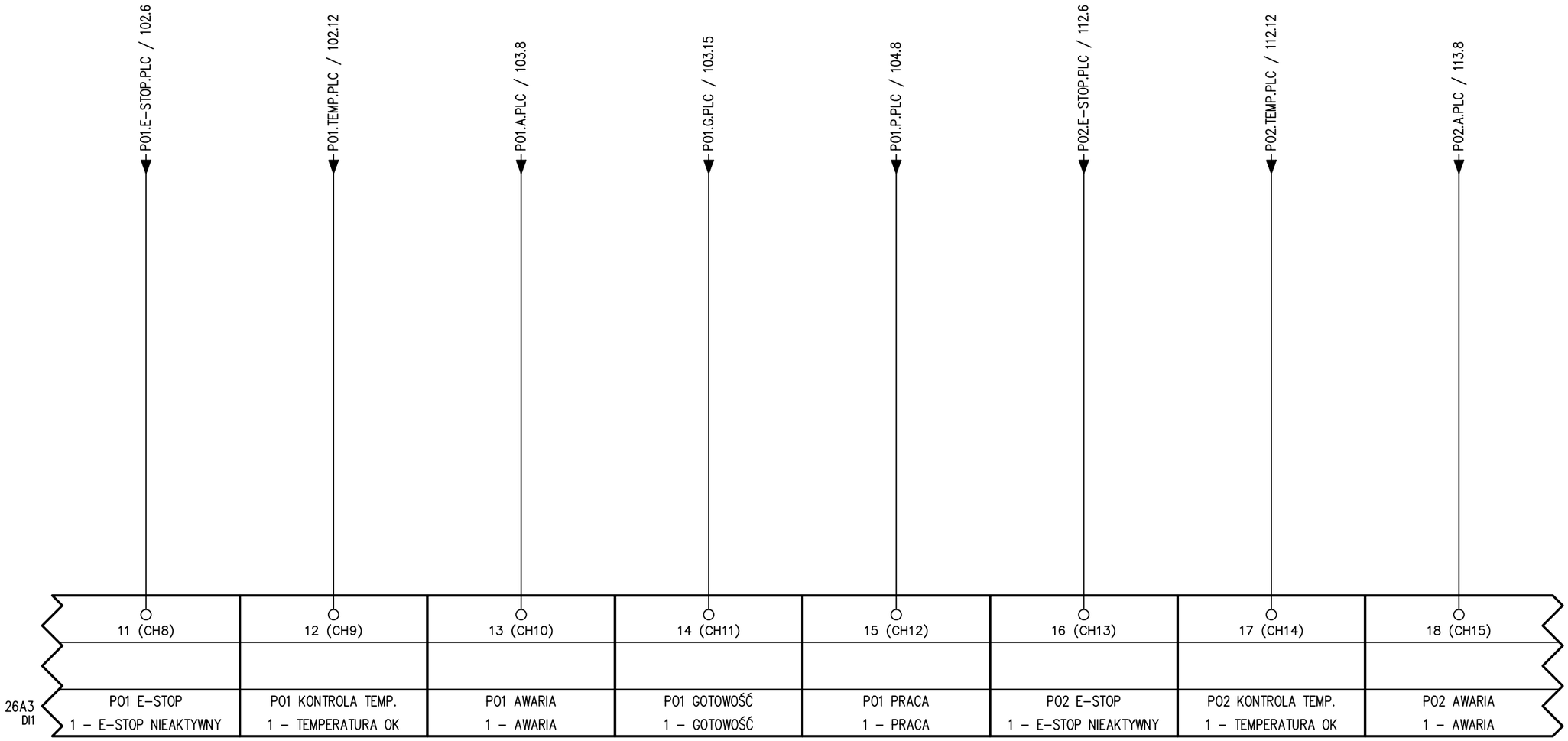

Tilen Piotr Folga
ul. Zdrojowa 24
32-640 Laskowa
Tel: 606 838 717
tilen.biuro@gmail.com

Temat: Modernizacja układu wyprowadzenia ciepła z Kotłowni Rejonowej PEC TERMOWAD

Tytuł: Moduł wejść cyfrowych | 2/20

Projektant: mgr inż. Piotr Folga
Uprawnienia budowlane do projektowania i kierowania robotami budowlanymi bez ograniczeń w specjalności instalacyjnej w zakresie sieci, instalacji i urządzeń elektrycznych i elektroenergetycznych. Nr ewidencyjny SLK/257/2/PWOE/09

Podpis:

Opracował: Marcin Folga

Podpis:

Koordynaty GPS: N: 49°53'16.3" E: 19°30'10.0"

Nr wew. sprawy: 89/MF/25

Inwestor: Przedsiębiorstwo Energetyki Cieplnej TERMOWAD al. Matki Bożej Fatimskiej 32, 32-100 Wadowice

Data: 11.05.2026

Poprzednia: 31 | Następna: 33

Strona: **32**

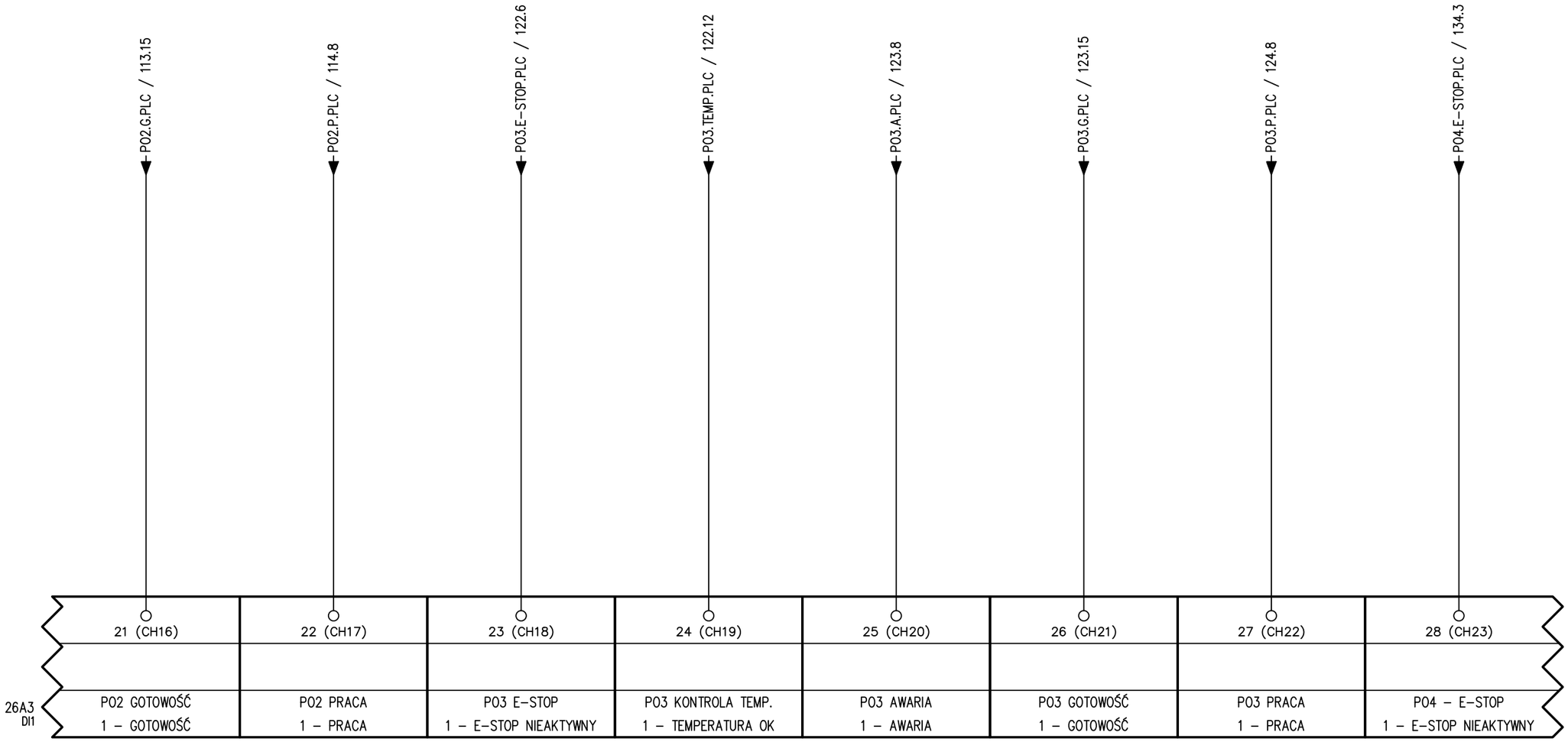

Tilen Piotr Folga
ul. Zdrojowa 24
32-640 Laskowa
Tel: 606 838 717
tilen.biuro@gmail.com

Temat: Modernizacja układu wyprowadzenia ciepła z Kotłowni Rejonowej PEC TERMOWAD

Tytuł: Moduł wejść cyfrowych | 3/20

Projektant: mgr inż. Piotr Folga
Uprawnienia budowlane do projektowania i kierowania robotami budowlanymi bez ograniczeń w specjalności instalacyjnej w zakresie sieci, instalacji i urządzeń elektrycznych i elektroenergetycznych. Nr ewidencyjny SLK/257/2/PWOE/09

Podpis:

Opracował: Marcin Folga

Podpis:

Koordynaty GPS: N: 49°53'16.3" E: 19°30'10.0"

Nr wew. sprawy: 89/MF/25

Inwestor: Przedsiębiorstwo Energetyki Cieplnej TERMOWAD al. Matki Bożej Fatimskiej 32, 32-100 Wadowice

Data: 11.05.2026

Poprzednia: 32 | Następna: 34

Strona: 33

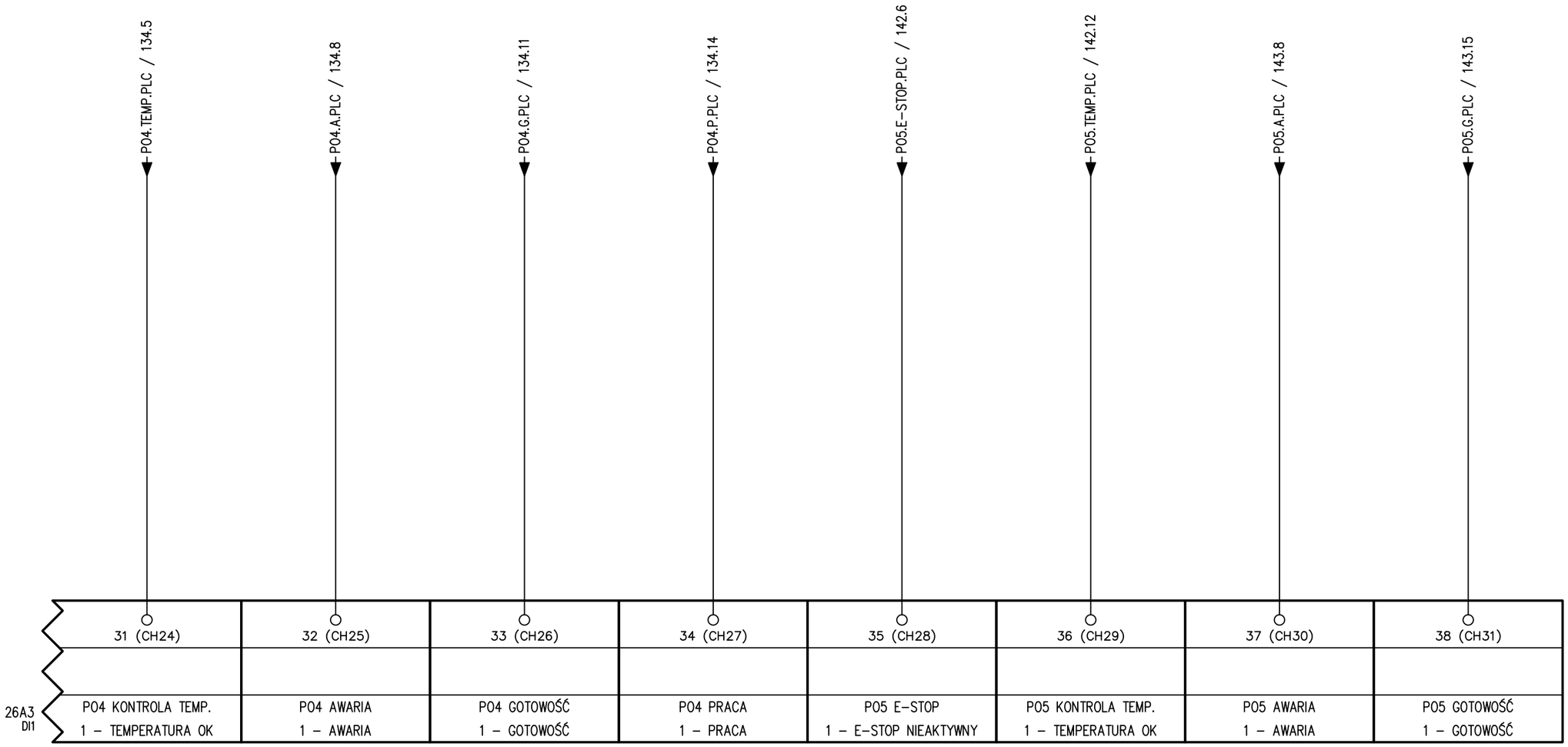

Tilen Piotr Folga
ul. Zdrojowa 24
32-640 Laskowa
Tel: 606 838 717
tilen.biuro@gmail.com

Temat: Modernizacja układu wyprowadzenia ciepła z Kotłowni Rejonowej PEC TERMOWAD

Tytuł: Moduł wejść cyfrowych | 4/20

Projektant: mgr inż. Piotr Folga
Uprawnienia budowlane do projektowania i kierowania robotami budowlanymi bez ograniczeń w specjalności instalacyjnej w zakresie sieci, instalacji i urządzeń elektrycznych i elektroenergetycznych. Nr ewidencyjny SLK/257/2/PWOE/09

Podpis:

Opracował: Marcin Folga

Podpis:

Koordynaty GPS: N: 49°53'16.3" E: 19°30'10.0"

Nr wew. sprawy: 89/MF/25

Inwestor: Przedsiębiorstwo Energetyki Cieplnej TERMOWAD al. Matki Bożej Fatimskiej 32, 32-100 Wadowice

Data: 11.05.2026

Poprzednia: 33 | Następna: 35

Strona: **34**

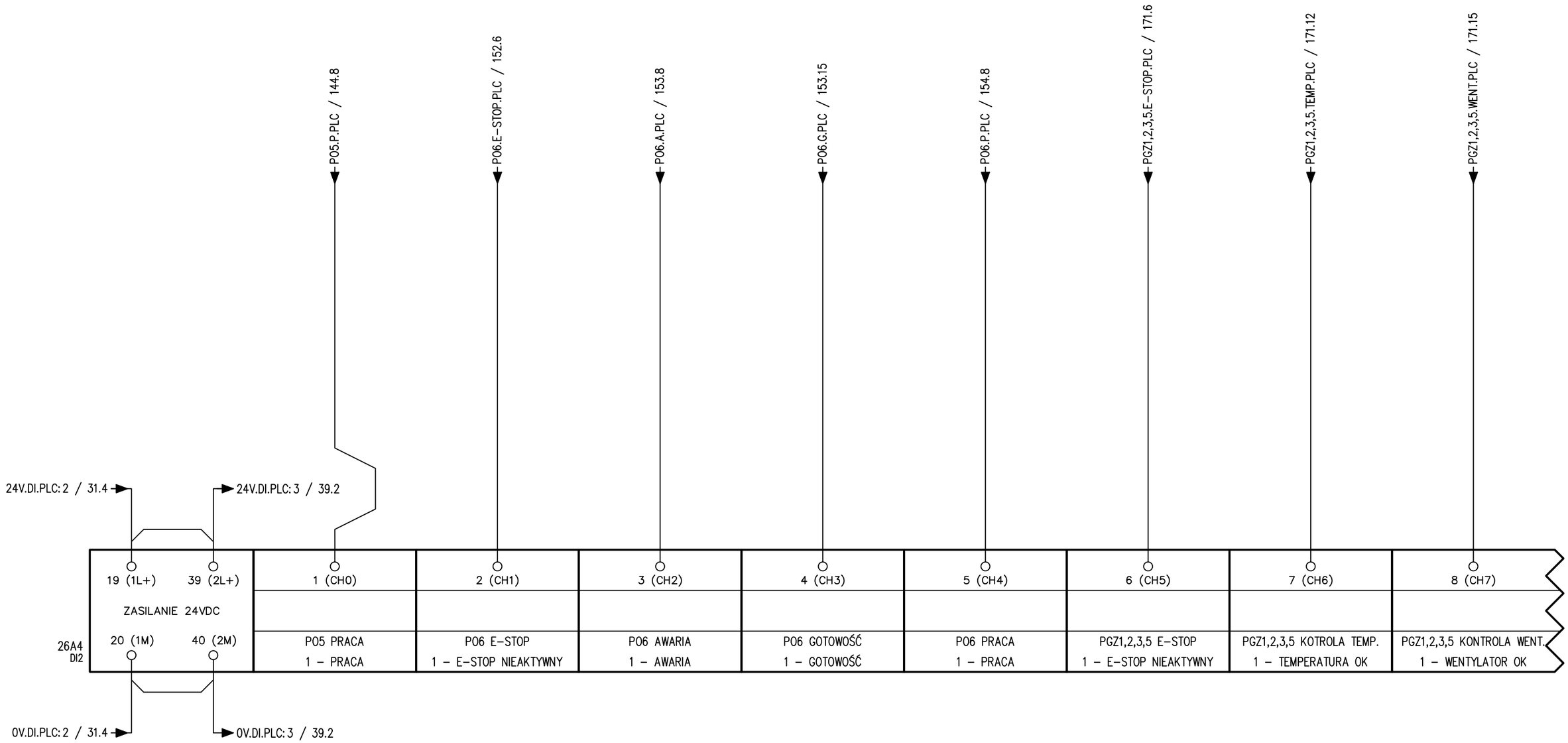

Tilen Piotr Folga
ul. Zdrojowa 24
32-640 Laskowa
Tel: 606 838 717
tilen.biuro@gmail.com

Temat: Modernizacja układu wyprowadzenia ciepła z Kotłowni Rejonowej PEC TERMOWAD

Tytuł: Moduł wejść cyfrowych | 5/20

Projektant: mgr inż. Piotr Folga
Uprawnienia budowlane do projektowania i kierowania robotami budowlanymi bez ograniczeń w specjalności instalacyjnej w zakresie sieci, instalacji i urządzeń elektrycznych i elektroenergetycznych. Nr ewidencyjny SLK/257/2/PWOE/09

Podpis:

Opracował: Marcin Folga

Podpis:

Koordynaty GPS: N: 49°53'16.3" E: 19°30'10.0"

Nr wew. sprawy: 89/MF/25

Inwestor: Przedsiębiorstwo Energetyki Cieplnej TERMOWAD al. Matki Bożej Fatimskiej 32, 32-100 Wadowice

Data: 11.05.2026

Poprzednia: 34 | Następna: 36

Strona: **35**

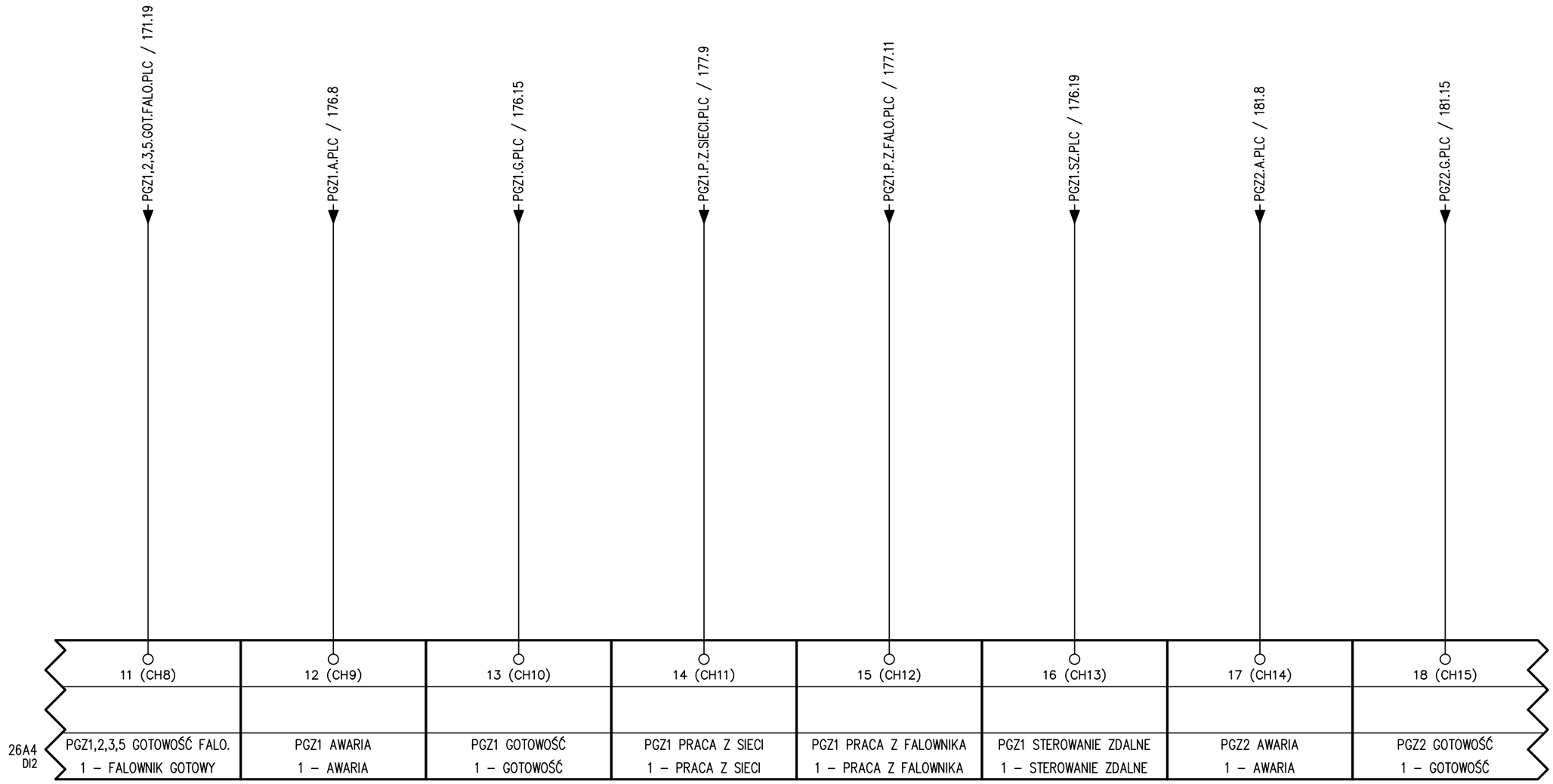

Tilen Piotr Folga
ul. Zdrojowa 24
32-640 Laskowa
Tel: 606 838 717
tilen.biuro@gmail.com

Temat: Modernizacja układu wyprowadzenia ciepła z Kotłowni Rejonowej PEC TERMOWAD

Tytuł: Moduł wejść cyfrowych | 6/20

Projektant: mgr inż. Piotr Folga
Uprawnienia budowlane do projektowania bez ograniczeń rzeczowych w zakresie sieci, instalacji i urządzeń elektrycznych i elektroenergetycznych. Nr ewidencyjny SLK/257/2/PWOE/09

Podpis:

Opracował: Marcin Folga

Podpis:

Koordynaty GPS: N: 49°53'16.3" E: 19°30'10.0"

Nr wew. sprawy: 89/MF/25

Inwestor: Przedsiębiorstwo Energetyki Cieplnej TERMOWAD
al. Matki Bożej Fatimskiej 32,
32-100 Wadowice

Data: 11.05.2026

Poprzednia: 35 | Następna: 37

Strona: **36**

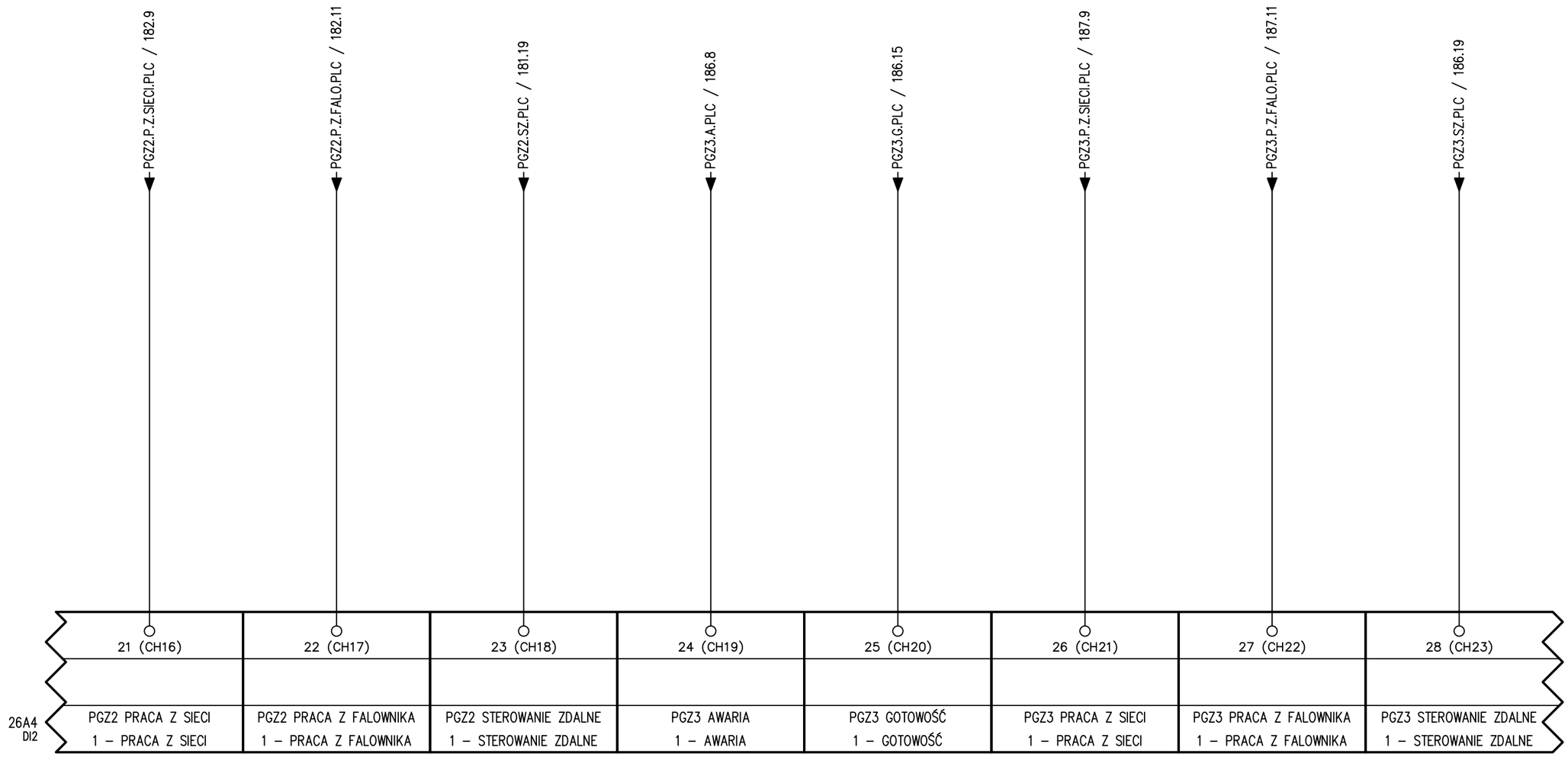

Tilen Piotr Folga
ul. Zdrojowa 24
32-640 Laskowa
Tel: 606 838 717
tilen.biuro@gmail.com

Temat: Modernizacja układu wyprowadzenia ciepła z Kotłowni Rejonowej PEC TERMOWAD

Tytuł: Moduł wejść cyfrowych | 7/20

Projektant: mgr inż. Piotr Folga
Uprawnienia budowlane do projektowania i kierowania robotami budowlanymi bez ograniczeń w specjalności instalacyjnej w zakresie sieci, instalacji i urządzeń elektrycznych i elektroenergetycznych. Nr ewidencyjny SLK/257/2/PWOE/09

Podpis:

Opracował: Marcin Folga

Podpis:

Koordynaty GPS: N: 49°53'16.3" E: 19°30'10.0"

Nr wew. sprawy: 89/MF/25

Inwestor: Przedsiębiorstwo Energetyki Cieplnej TERMOWAD al. Matki Bożej Fatimskiej 32, 32-100 Wadowice

Data: 11.05.2026

Poprzednia: 36 | Następna: 38

Strona: **37**

1	2	3	4	5	6	7	8	9	10	11	12	13	14	15	16	17	18	19	20

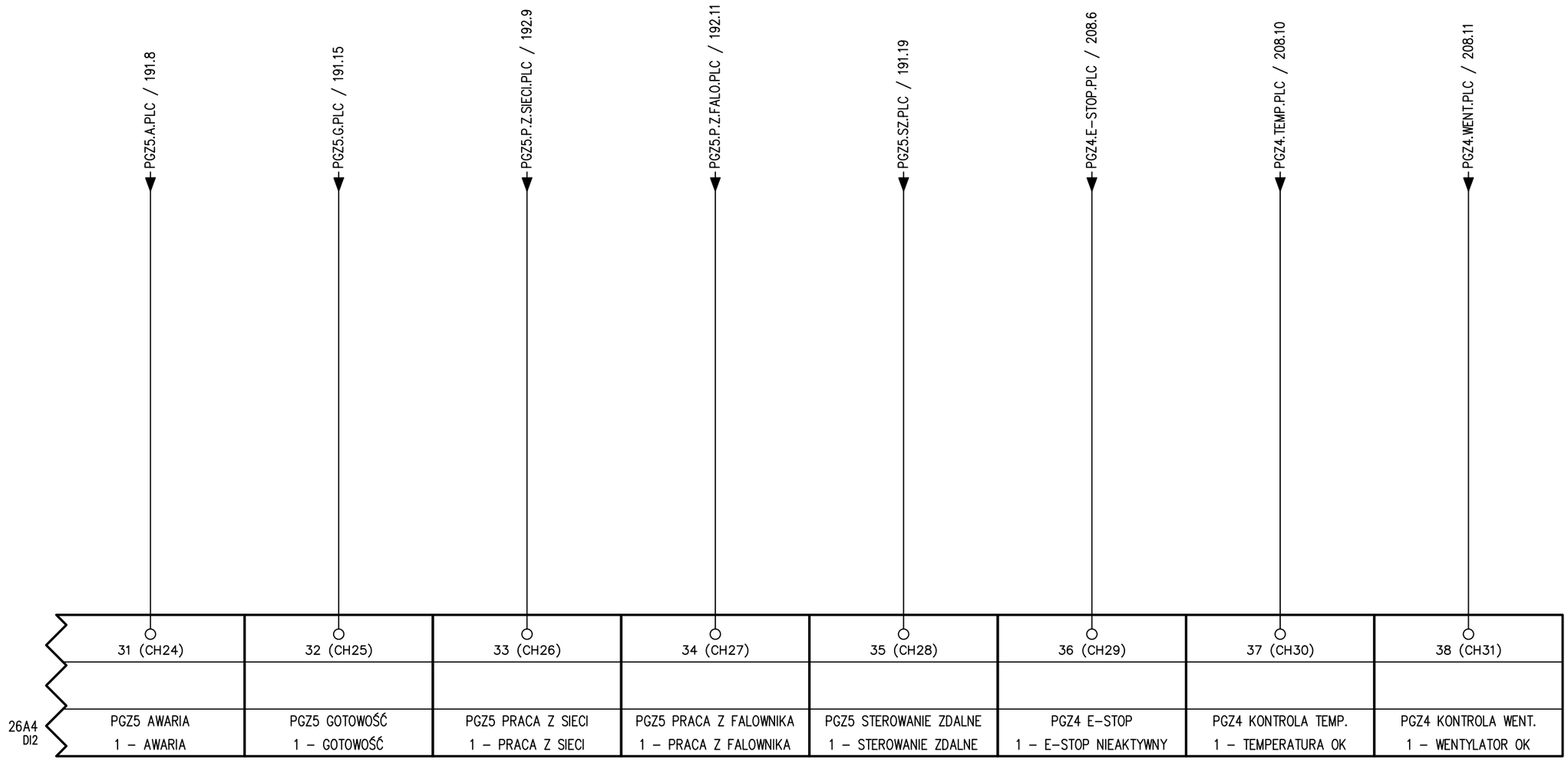

Tilen Piotr Folga
ul. Zdrojowa 24
32-640 Laskowa
Tel: 606 838 717
tilen.biuro@gmail.com

Temat: Modernizacja układu wyprowadzenia ciepła z Kotłowni Rejonowej PEC TERMOWAD

Tytuł: Moduł wejść cyfrowych | 8/20

Projektant: mgr inż. Piotr Folga
Uprawnienia budowlane do projektowania i kierowania robotami budowlanymi bez ograniczeń w specjalności instalacyjnej w zakresie sieci, instalacji i urządzeń elektrycznych i elektroenergetycznych. Nr ewidencyjny SLK/257/2/PWOE/09

Podpis:

Opracował: Marcin Folga

Podpis:

Koordynaty GPS: N: 49°53'16.3" E: 19°30'10.0"

Nr wew. sprawy: 89/MF/25

Inwestor: Przedsiębiorstwo Energetyki Cieplnej TERMOWAD al. Matki Bożej Fatimskiej 32, 32-100 Wadowice

Data: 11.05.2026

Poprzednia: 37 | Następna: 39

Strona: **38**

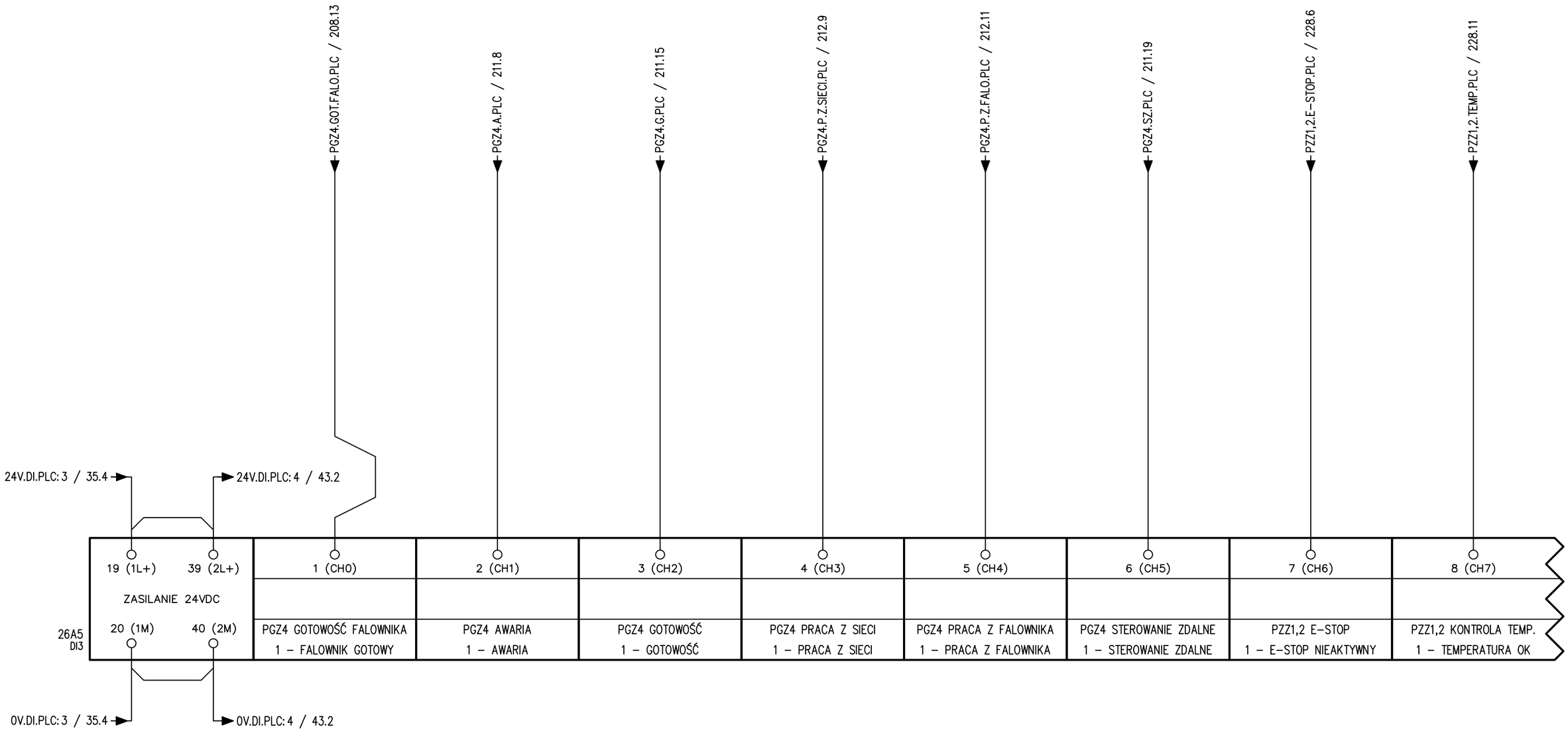

Tilen Piotr Folga
ul. Zdrojowa 24
32-640 Laskowa
Tel: 606 838 717
tilen.biuro@gmail.com

Temat: Modernizacja układu wyprowadzenia ciepła z Kotłowni Rejonowej PEC TERMOWAD

Tytuł: Moduł wejść cyfrowych | 9/20

Projektant: mgr inż. Piotr Folga
Uprawnienia budowlane do projektowania i kierowania robotami budowlanymi bez ograniczeń w specjalności instalacyjnej w zakresie sieci, instalacji i urządzeń elektrycznych i elektroenergetycznych. Nr ewidencyjny SLK/257/2/PWOE/09

Podpis:

Opracował: Marcin Folga

Podpis:

Koordynaty GPS: N: 49°53'16.3" E: 19°30'10.0"

Nr wew. sprawy: 89/MF/25

Inwestor: Przedsiębiorstwo Energetyki Cieplnej TERMOWAD al. Matki Bożej Fatimskiej 32, 32-100 Wadowice

Data: 11.05.2026

Poprzednia: 38 | Następna: 40

Strona: 39

1	2	3	4	5	6	7	8	9	10	11	12	13	14	15	16	17	18	19	20

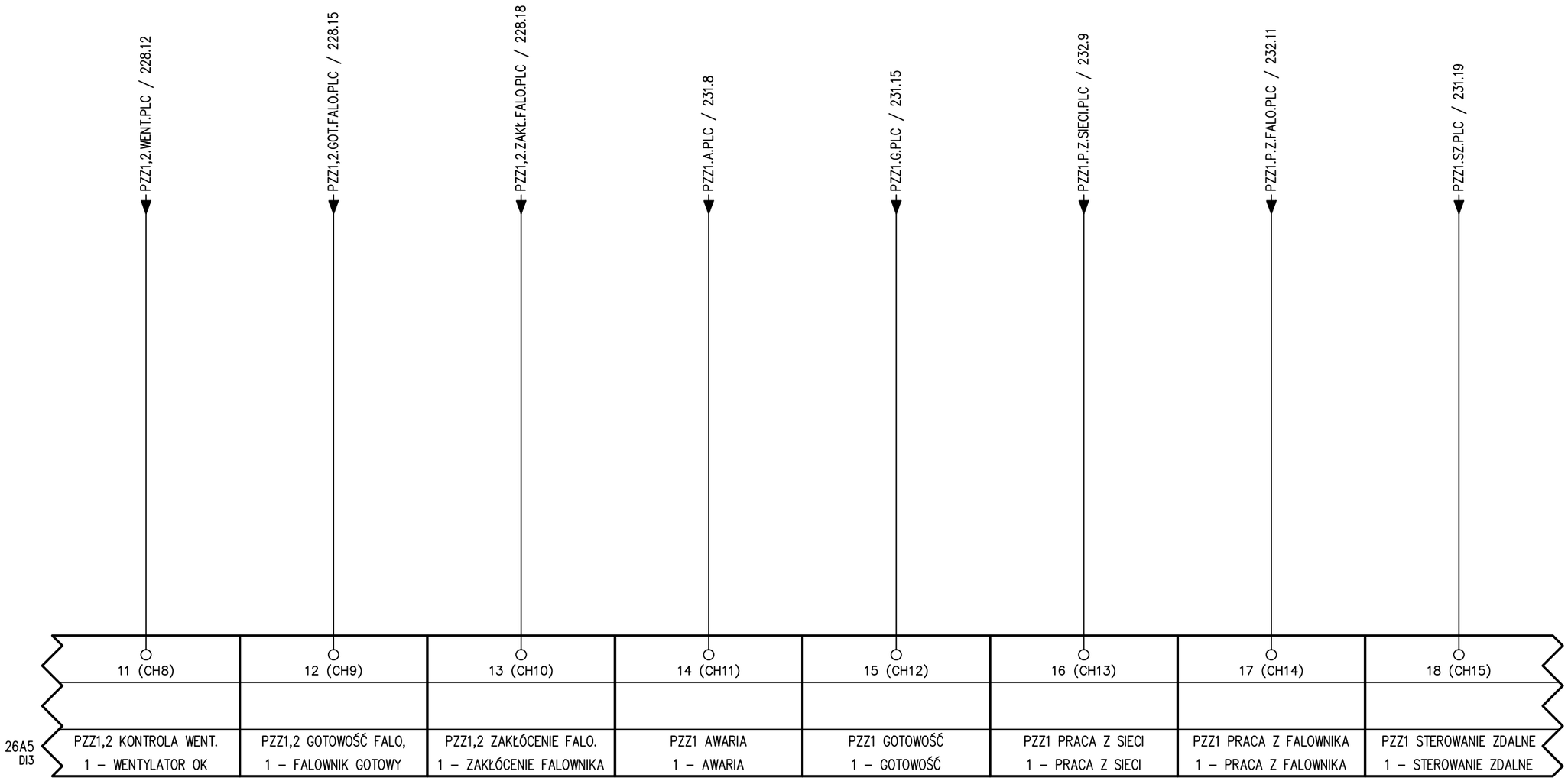

Tilen Piotr Folga
ul. Zdrojowa 24
32-640 Laskowa
Tel: 606 838 717
tilen.biuro@gmail.com

Temat:
Modernizacja układu wyprowadzenia ciepła z Kotłowni Rejonowej PEC TERMOWAD

Tytuł:
Moduł wejść cyfrowych | 10/20

Projektant:
mgr inż. Piotr Folga
Uprawnienia budowlane do projektowania i kierowania robotami budowlanymi bez ograniczeń w specjalności instalacyjnej w zakresie sieci, instalacji i urządzeń elektrycznych i elektroenergetycznych. Nr ewidencyjny SLK/257/2/PWOE/09

Podpis:

Opracował:
Marcin Folga

Podpis:

Koordynaty GPS:
N: 49°53'16.3"
E: 19°30'10.0"

Nr wew. sprawy:
89/MF/25

Inwestor:
Przedsiębiorstwo Energetyki Cieplnej TERMOWAD
al. Matki Bożej Fatimskiej 32,
32-100 Wadowice

Data:
11.05.2026

Poprzednia:	Następna:
39	41

Strona:
40

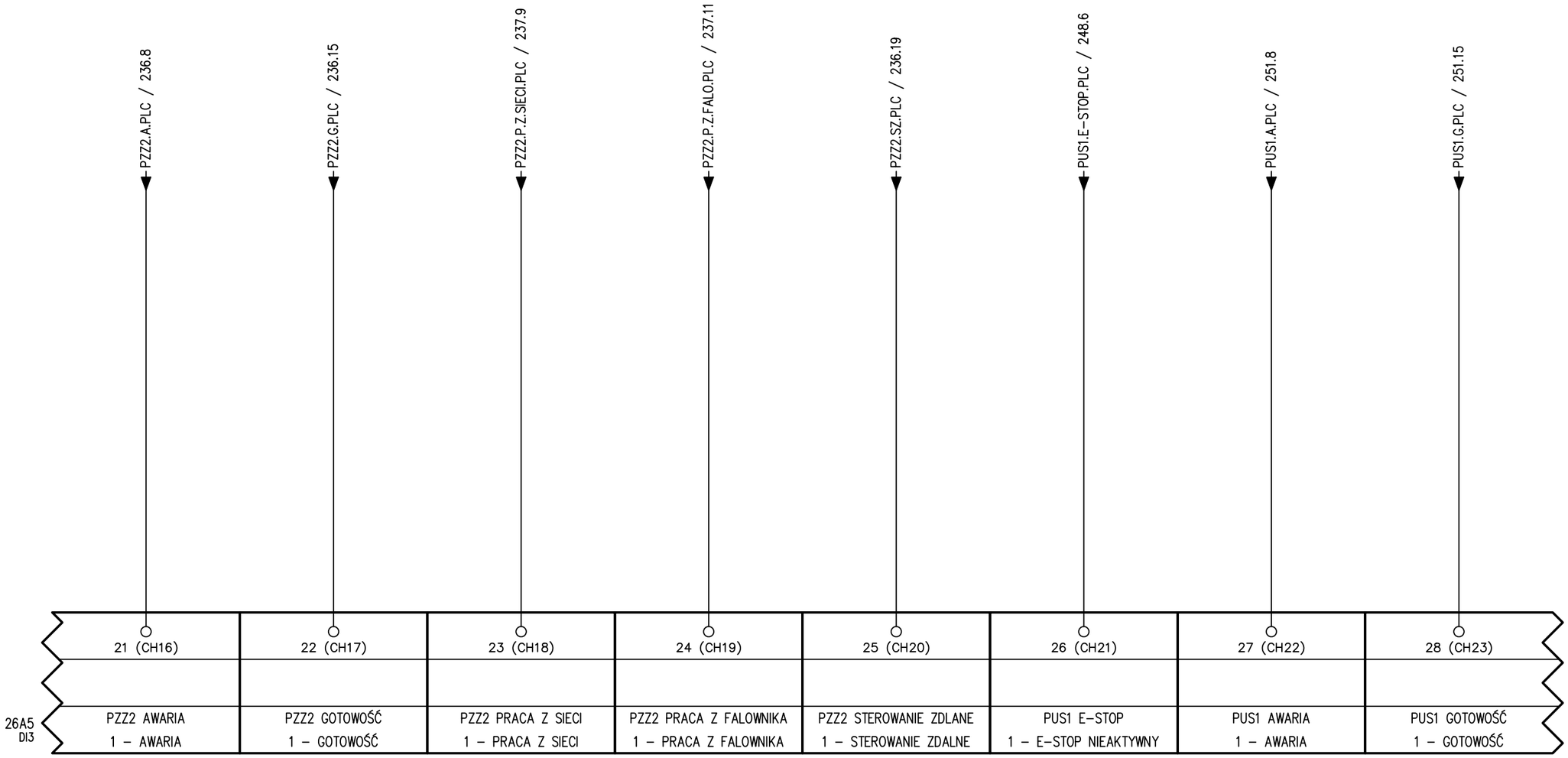

Tilen Piotr Folga
ul. Zdrojowa 24
32-640 Laskowa
Tel: 606 838 717
tilen.biuro@gmail.com

Temat: Modernizacja układu wyprowadzenia ciepła z Kotłowni Rejonowej PEC TERMOWAD

Tytuł: Moduł wejść cyfrowych | 11/20

Projektant: mgr inż. Piotr Folga
Uprawnienia budowlane do projektowania i kierowania robotami budowlanymi bez ograniczeń w specjalności instalacyjnej w zakresie sieci, instalacji i urządzeń elektrycznych i elektroenergetycznych. Nr ewidencyjny SLK/257/2/PWOE/09

Podpis:

Opracował: Marcin Folga

Podpis:

Koordynaty GPS: N: 49°53'16.3" E: 19°30'10.0"

Nr wew. sprawy: 89/MF/25

Inwestor: Przedsiębiorstwo Energetyki Cieplnej TERMOWAD al. Matki Bożej Fatimskiej 32, 32-100 Wadowice

Data: 11.05.2026

Poprzednia: 40 | Następna: 42

Strona: **41**

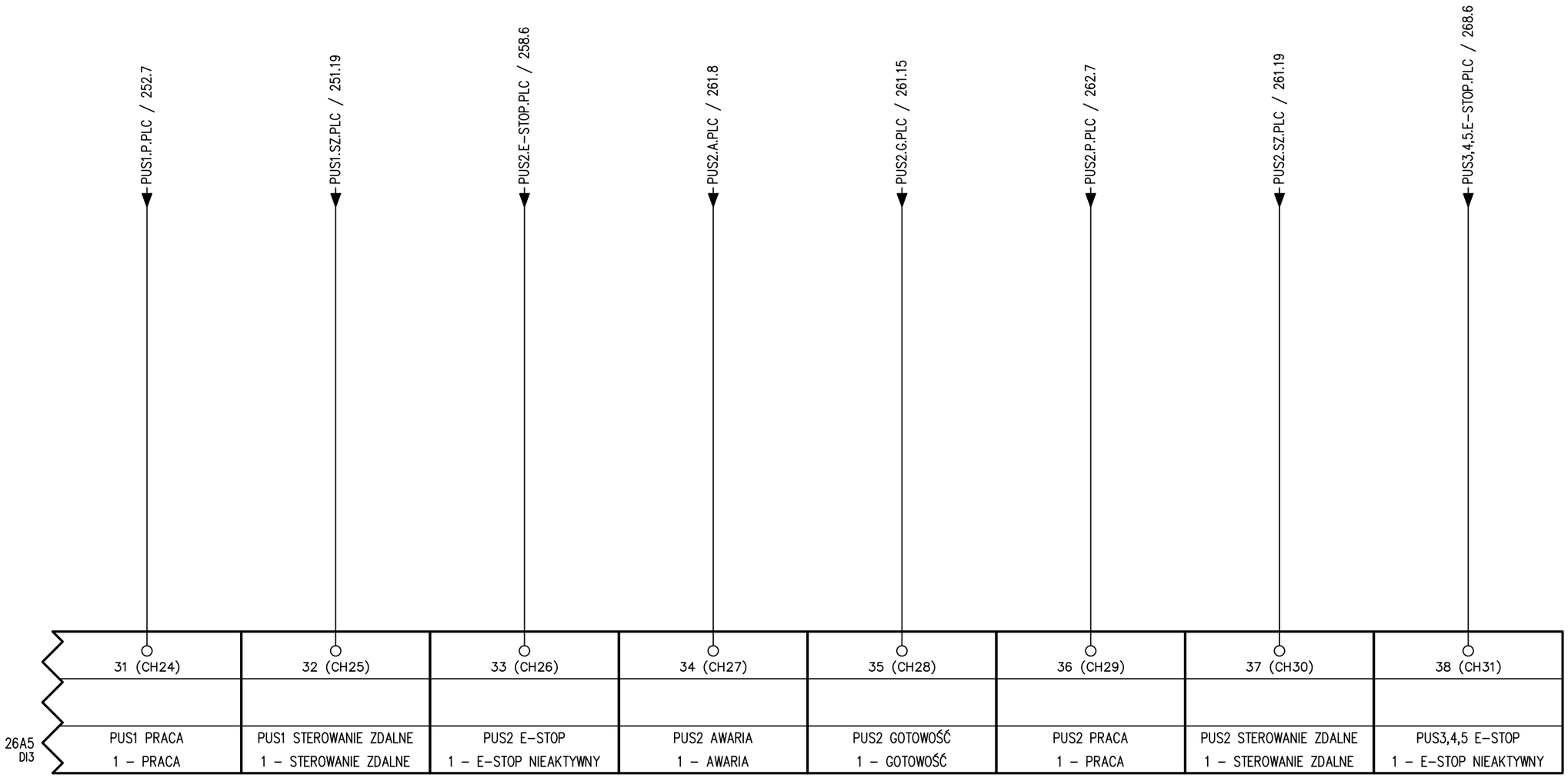

Tilen Piotr Folga
ul. Zdrojowa 24
32-640 Laskowa
Tel: 606 838 717
tilen.biuro@gmail.com

Temat: Modernizacja układu wyprowadzenia ciepła z Kotłowni Rejonowej PEC TERMOWAD

Tytuł: Moduł wejść cyfrowych | 12/20

Projektant: mgr inż. Piotr Folga
Uprawnienia budowlane do projektowania i kierowania robotami budowlanymi bez ograniczeń w specjalności instalacyjnej w zakresie sieci, instalacji i urządzeń elektrycznych i elektroenergetycznych. Nr ewidencyjny SLK/257/2/PWOE/09

Podpis:

Opracował: Marcin Folga

Podpis:

Koordynaty GPS: N: 49°53'16.3" E: 19°30'10.0"

Nr wew. sprawy: 89/MF/25

Inwestor: Przedsiębiorstwo Energetyki Cieplnej TERMOWAD al. Matki Bożej Fatimskiej 32, 32-100 Wadowice

Data: 11.05.2026

Poprzednia: 41 | Następna: 43

Strona: **42**

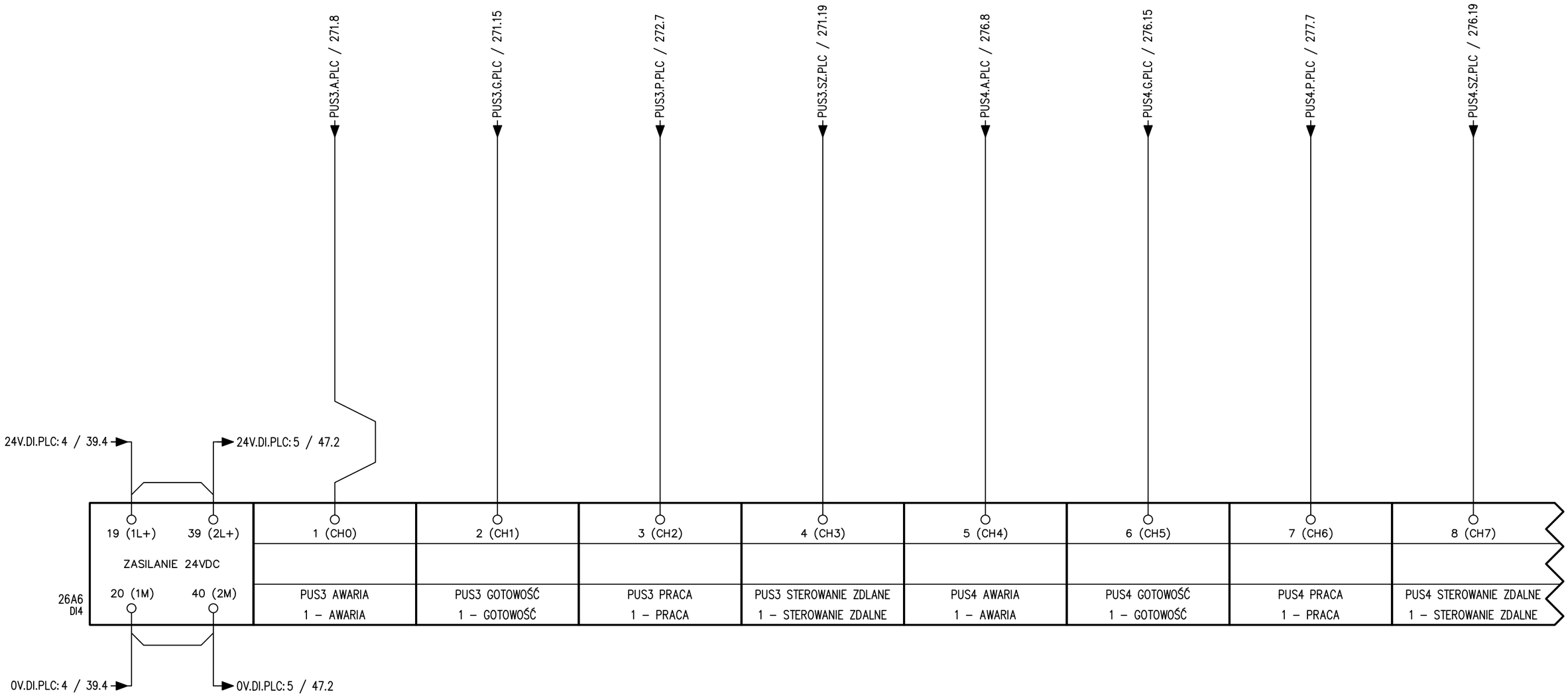

Tilen Piotr Folga
ul. Zdrojowa 24
32-640 Laskowa
Tel: 606 838 717
tilen.biuro@gmail.com

Temat: Modernizacja układu wyprowadzenia ciepła z Kotłowni Rejonowej PEC TERMOWAD

Tytuł: Moduł wejść cyfrowych | 13/20

Projektant: mgr inż. Piotr Folga
Uprawnienia budowlane do projektowania i kierowania robotami budowlanymi bez ograniczeń w specjalności instalacyjnej w zakresie sieci, instalacji i urządzeń elektrycznych i elektroenergetycznych. Nr ewidencyjny SLK/257/2/PWOE/09

Podpis:

Opracował: Marcin Folga

Podpis:

Koordynaty GPS: N: 49°53'16.3" E: 19°30'10.0"

Nr wew. sprawy: 89/MF/25

Inwestor: Przedsiębiorstwo Energetyki Cieplnej TERMOWAD al. Matki Bożej Fatimskiej 32, 32-100 Wadowice

Data: 11.05.2026

Poprzednia: 42

Następna: 44

Strona: 43

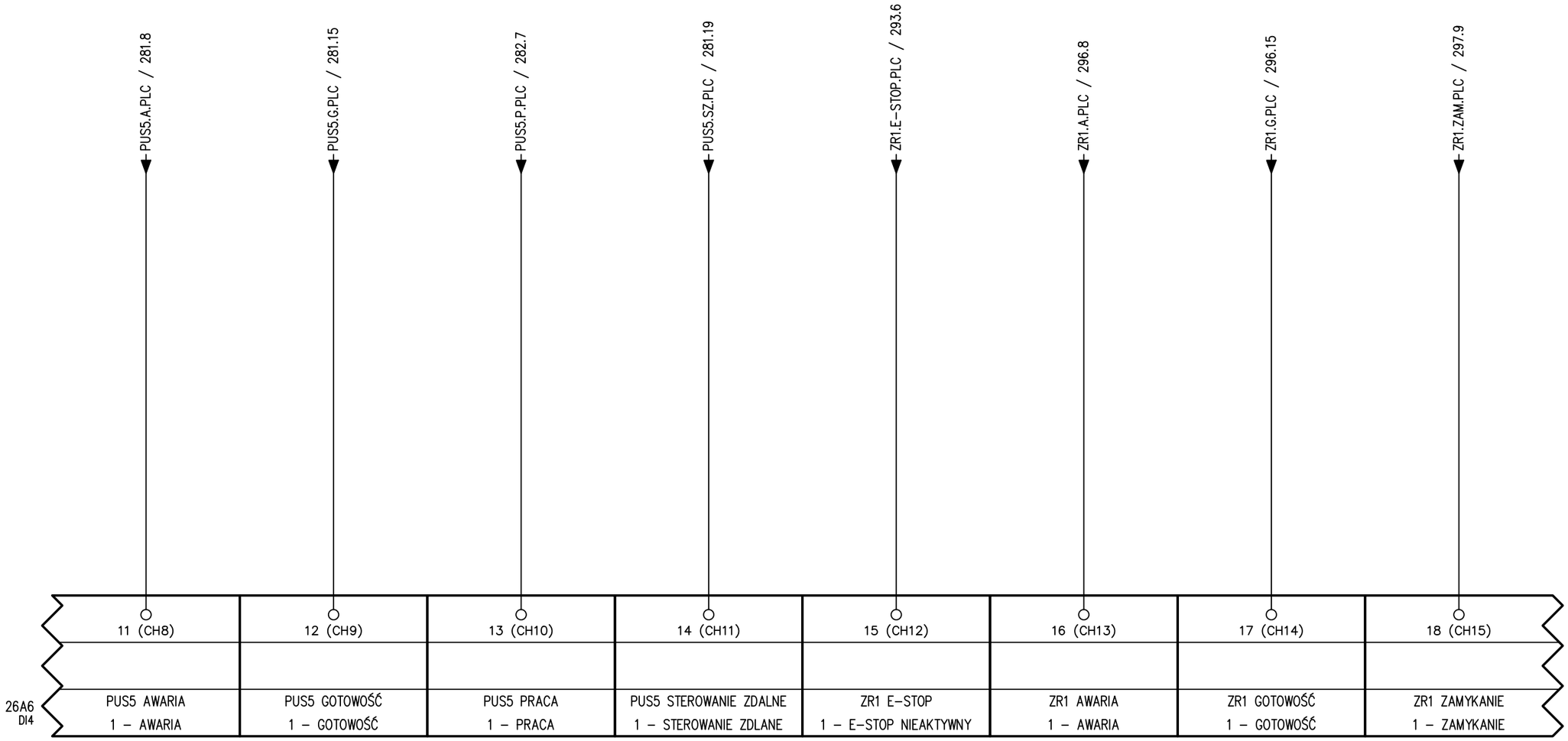

Tilen Piotr Folga
ul. Zdrojowa 24
32-640 Laskowa
Tel: 606 838 717
tilen.biuro@gmail.com

Temat: Modernizacja układu wyprowadzenia ciepła z Kotłowni Rejonowej PEC TERMOWAD

Tytuł: Moduł wejść cyfrowych | 14/20

Projektant: mgr inż. Piotr Folga
Uprawnienia budowlane do projektowania i kierowania robotami budowlanymi bez ograniczeń w specjalności instalacyjnej w zakresie sieci, instalacji i urządzeń elektrycznych i elektroenergetycznych. Nr ewidencyjny SLK/257/2/PWOE/09

Podpis:

Opracował: Marcin Folga

Podpis:

Koordynaty GPS: N: 49°53'16.3" E: 19°30'10.0"

Nr wew. sprawy: 89/MF/25

Inwestor: Przedsiębiorstwo Energetyki Cieplnej TERMOWAD al. Matki Bożej Fatimskiej 32, 32-100 Wadowice

Data: 11.05.2026

Poprzednia: 43 | Następna: 45

Strona: **44**

1	2	3	4	5	6	7	8	9	10	11	12	13	14	15	16	17	18	19	20

				ZR1.OTW.PLC / 297.11		ZR1.SZ.PLC / 296.19		ZR1.MAX.ZAM.PLC / 293.9		ZR1.MAX.OTW.PLC / 293.11		AL.CIS.ZAS.OK.PLC / 307.3		AL.CIS.NIS.CIS.SC.PLC / 307.6		AL.CIS.WYS.CIS.SC.PLC / 307.8		AL.CIS.KAS.AL.SC.PLC / 307.9	

	21 (CH16)	22 (CH17)	23 (CH18)	24 (CH19)	25 (CH20)	26 (CH21)	27 (CH22)	28 (CH23)
26A6 DI4	ZR1 OWIERANIE 1 – OTWIRANIE	ZR1 STEROWANIE ZDLANE 1 – STEROWANIE ZDALNE	ZR1 MAX ZAMKNIĘTY 1 – OSIĄGNIĘTO MAX ZAM.	ZR1 MAX OTWARTY 1 – OSIĄGNIĘTO MAX OTW.	AL. CIS. KONTROLA ZAS. DZW. 1 – ZASILANIE DZWONKÓW OK	AL. CIS. NIS. CIS. STARA CZ. 1 – NISKIE CIS. STARA CZ.	AL. CIS. WYS. CIS. STARA CZ. 1 – WYSOKIE CIS. STARA CZ.	AL. CIS. KAS. AL. STARA CZ. 1 – SKASUJ AL. STARA CZ.

Tilen Piotr Folga
ul. Zdrojowa 24
32-640 Laskowa
Tel: 606 838 717
tilen.biuro@gmail.com

Temat: Modernizacja układu wyprowadzenia ciepła z Kotłowni Rejonowej PEC TERMOWAD

Tytuł: Moduł wejść cyfrowych | 15/20

Projektant: mgr inż. Piotr Folga
Uprawnienia budowlane do projektowania i kierowania robotami budowlanymi bez ograniczeń w specjalności instalacyjnej w zakresie sieci, instalacji i urządzeń elektrycznych i elektroenergetycznych. Nr ewidencyjny SLK/2572/PWOE/09
Podpis:
Opracował: Marcin Folga
Podpis:

Koordynaty GPS: N: 49°53'16.3" E: 19°30'10.0"

Nr wew. sprawy: 89/MF/25

Inwestor: Przedsiębiorstwo Energetyki Cieplnej TERMOWAD al. Matki Bożej Fatimskiej 32, 32-100 Wadowice

Data: 11.05.2026

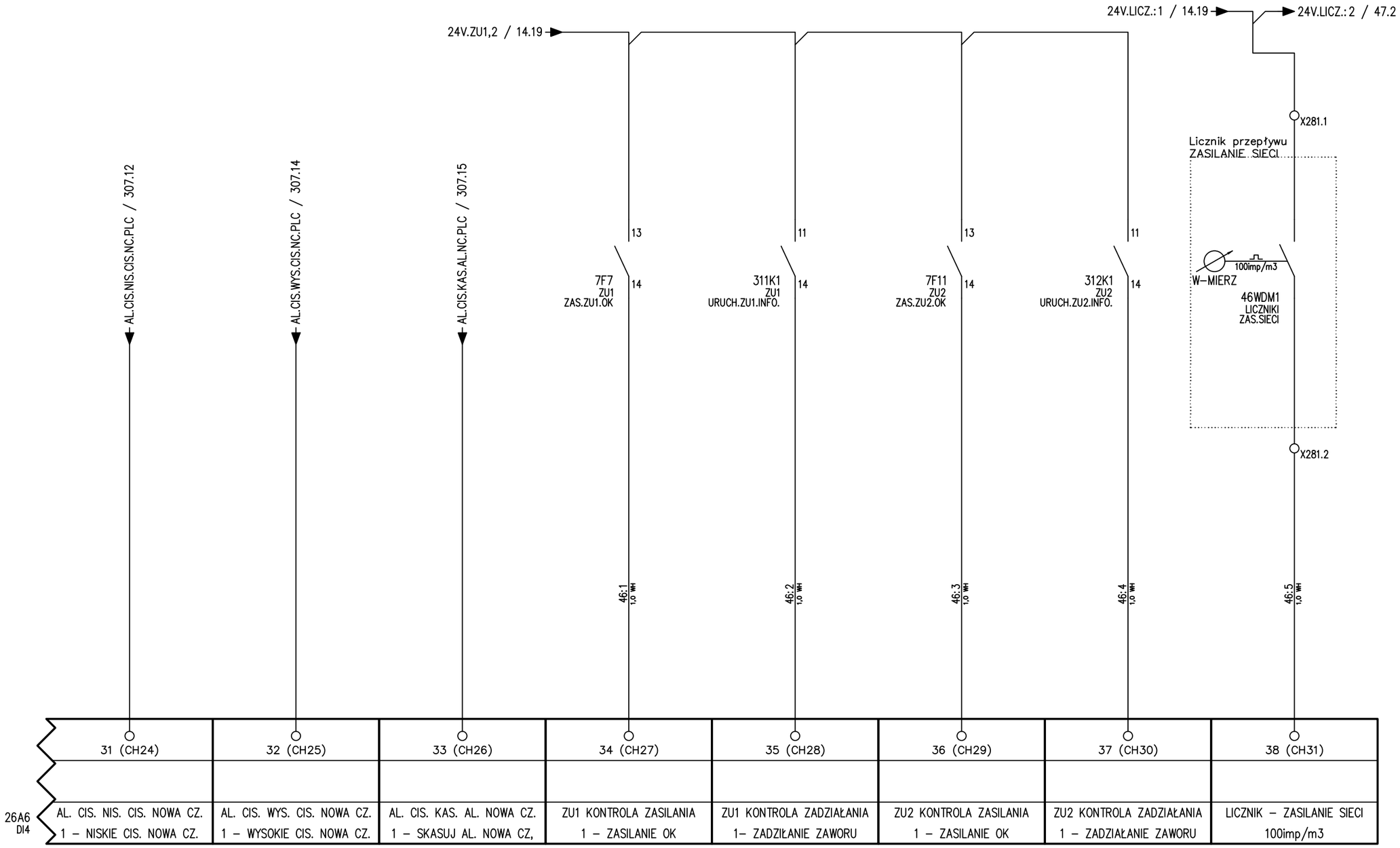

Tilen Piotr Folga
ul. Zdrojowa 24
32-640 Laskowa
Tel: 606 838 717
tilen.biuro@gmail.com

Temat: Modernizacja układu wyprowadzenia ciepła z Kotłowni Rejonowej PEC TERMOWAD

Tytuł: Moduł wejść cyfrowych | 16/20

Projektant: mgr inż. Piotr Folga
Uprawnienia budowlane do projektowania i kierowania robotami budowlanymi bez ograniczeń w specjalności instalacyjnej w zakresie sieci, instalacji i urządzeń elektrycznych i elektroenergetycznych. Nr ewidencyjny SLK/257/2/PWOE/09

Podpis:

Opracował: Marcin Folga

Podpis:

Koordynaty GPS: N: 49°53'16.3" E: 19°30'10.0"

Nr wew. sprawy: 89/MF/25

Inwestor: Przedsiębiorstwo Energetyki Cieplnej TERMOWAD al. Matki Bożej Fatimskiej 32, 32-100 Wadowice

Data: 11.05.2026

Poprzednia: 45 | Następna: 47

Strona: **46**

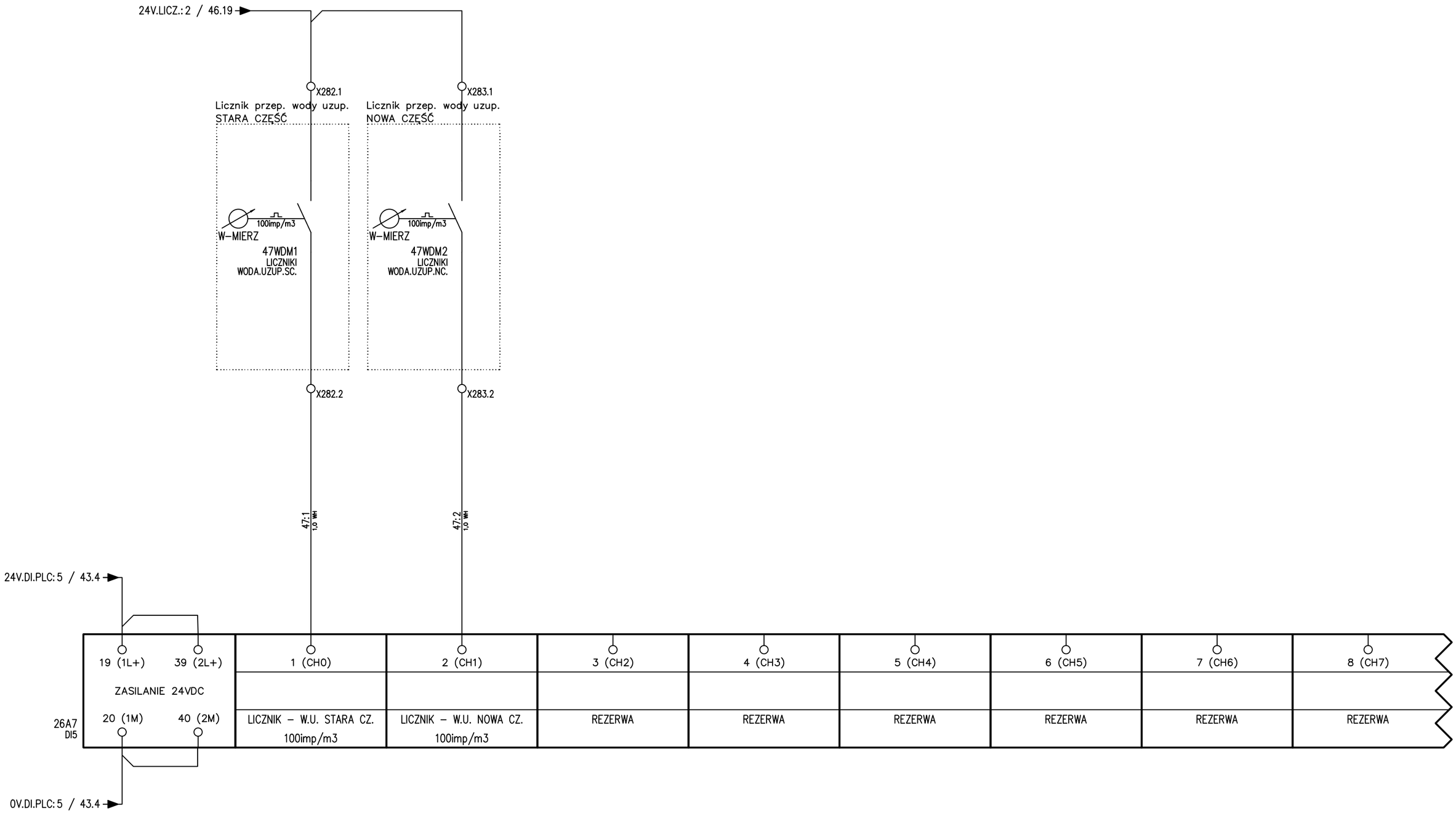

Tilen Piotr Folga
ul. Zdrojowa 24
32-640 Laskowa
Tel: 606 838 717
tilen.biuro@gmail.com

Temat: Modernizacja układu wyprowadzenia ciepła z Kotłowni Rejonowej PEC TERMOWAD

Tytuł: Moduł wejść cyfrowych | 17/20

Projektant: mgr inż. Piotr Folga
Uprawnienia budowlane do projektowania i kierowania robotami budowlanymi bez ograniczeń w specjalności instalacyjnej w zakresie sieci, instalacji i urządzeń elektrycznych i elektroenergetycznych. Nr ewidencyjny SLK/257/2/PWOE/09

Podpis:

Opracował: Marcin Folga

Podpis:

Koordynaty GPS: N: 49°53'16.3" E: 19°30'10.0"

Nr wew. sprawy: 89/MF/25

Inwestor: Przedsiębiorstwo Energetyki Cieplnej TERMOWAD al. Matki Bożej Fatimskiej 32, 32-100 Wadowice

Data: 11.05.2026

Poprzednia: 46 | Następna: 48

Strona: 47

1	2	3	4	5	6	7	8	9	10	11	12	13	14	15	16	17	18	19	20

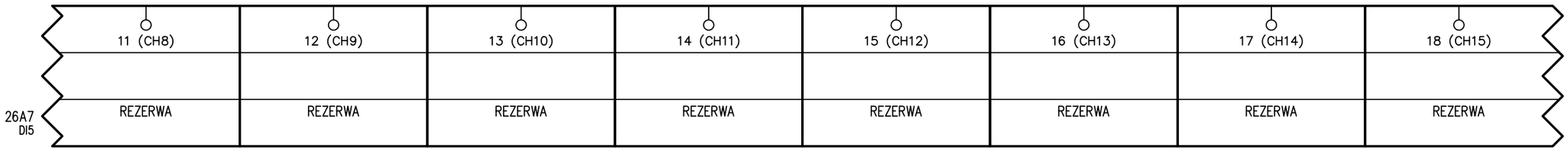

Tilen Piotr Folga
ul. Zdrojowa 24
32-640 Laskowa
Tel: 606 838 717
tilen.biuro@gmail.com

Temat: Modernizacja układu wyprowadzenia ciepła z Kotłowni Rejonowej PEC TERMOWAD

Tytuł: Moduł wejść cyfrowych | 18/20

Projektant: mgr inż. Piotr Folga
Uprawnienia budowlane do projektowania i kierowania robotami budowlanymi bez ograniczeń w specjalności instalacyjnej w zakresie sieci, instalacji i urządzeń elektrycznych i elektroenergetycznych. Nr ewidencyjny SLK/257/2/PWOE/09

Podpis:

Opracował: Marcin Folga

Podpis:

Koordynaty GPS: N: 49°53'16.3" E: 19°30'10.0"

Nr wew. sprawy: 89/MF/25

Inwestor: Przedsiębiorstwo Energetyki Cieplnej TERMOWAD al. Matki Bożej Fatimskiej 32, 32-100 Wadowice

Data: 11.05.2026

Poprzednia: 47

Następna: 49

Strona: **48**

1	2	3	4	5	6	7	8	9	10	11	12	13	14	15	16	17	18	19	20

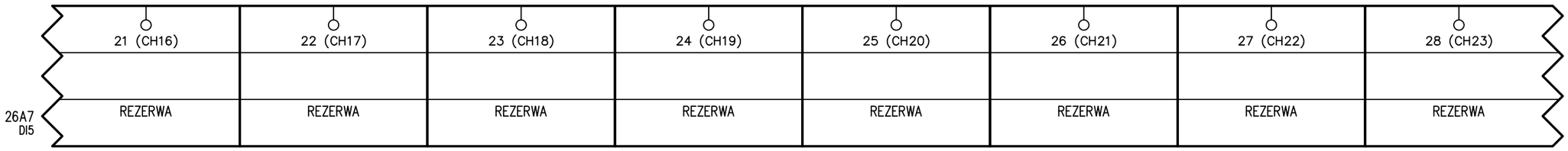

Tilen Piotr Folga
ul. Zdrojowa 24
32-640 Laskowa
Tel: 606 838 717
tilen.biuro@gmail.com

Temat: Modernizacja układu wyprowadzenia ciepła z Kotłowni Rejonowej PEC TERMOWAD

Tytuł: Moduł wejść cyfrowych | 19/20

Projektant: mgr inż. Piotr Folga
Uprawnienia budowlane do projektowania i kierowania robotami budowlanymi bez ograniczeń w specjalności instalacyjnej w zakresie sieci, instalacji i urządzeń elektrycznych i elektroenergetycznych. Nr ewidencyjny SLK/257/2/PWOE/09

Podpis:

Opracował: Marcin Folga

Podpis:

Koordynaty GPS: N: 49°53'16.3" E: 19°30'10.0"

Nr wew. sprawy: 89/MF/25

Inwestor: Przedsiębiorstwo Energetyki Cieplnej TERMOWAD al. Matki Bożej Fatimskiej 32, 32-100 Wadowice

Data: 11.05.2026

Poprzednia: 48 | Następna: 50

Strona: **49**

1	2	3	4	5	6	7	8	9	10	11	12	13	14	15	16	17	18	19	20

	31 (CH24)	32 (CH25)	33 (CH26)	34 (CH27)	35 (CH28)	36 (CH29)	37 (CH30)	38 (CH31)
26A7 ID5	REZERWA	REZERWA	REZERWA	REZERWA	REZERWA	REZERWA	REZERWA	REZERWA

Tilen Piotr Folga
ul. Zdrojowa 24
32-640 Laskowa
Tel: 606 838 717
tilen.biuro@gmail.com

Temat: Modernizacja układu wyprowadzenia ciepła z Kotłowni Rejonowej PEC TERMOWAD

Tytuł: Moduł wejść cyfrowych | 20/20

Projektant: mgr inż. Piotr Folga
Uprawnienia budowlane do projektowania i kierowania robotami budowlanymi bez ograniczeń w specjalności instalacyjnej w zakresie sieci, instalacji i urządzeń elektrycznych i elektroenergetycznych. Nr ewidencyjny SLK/2572/PWOE/09
Podpis:
Opracował: Marcin Folga
Podpis:

Koordynaty GPS: N: 49°53'16.3" E: 19°30'10.0"

Nr wew. sprawy: 89/MF/25

Inwestor: Przedsiębiorstwo Energetyki Cieplnej TERMOWAD al. Matki Bożej Fatimskiej 32, 32-100 Wadowice

Data: 11.05.2026

Poprzednia: 49 | Następna: 56

Strona: **50**

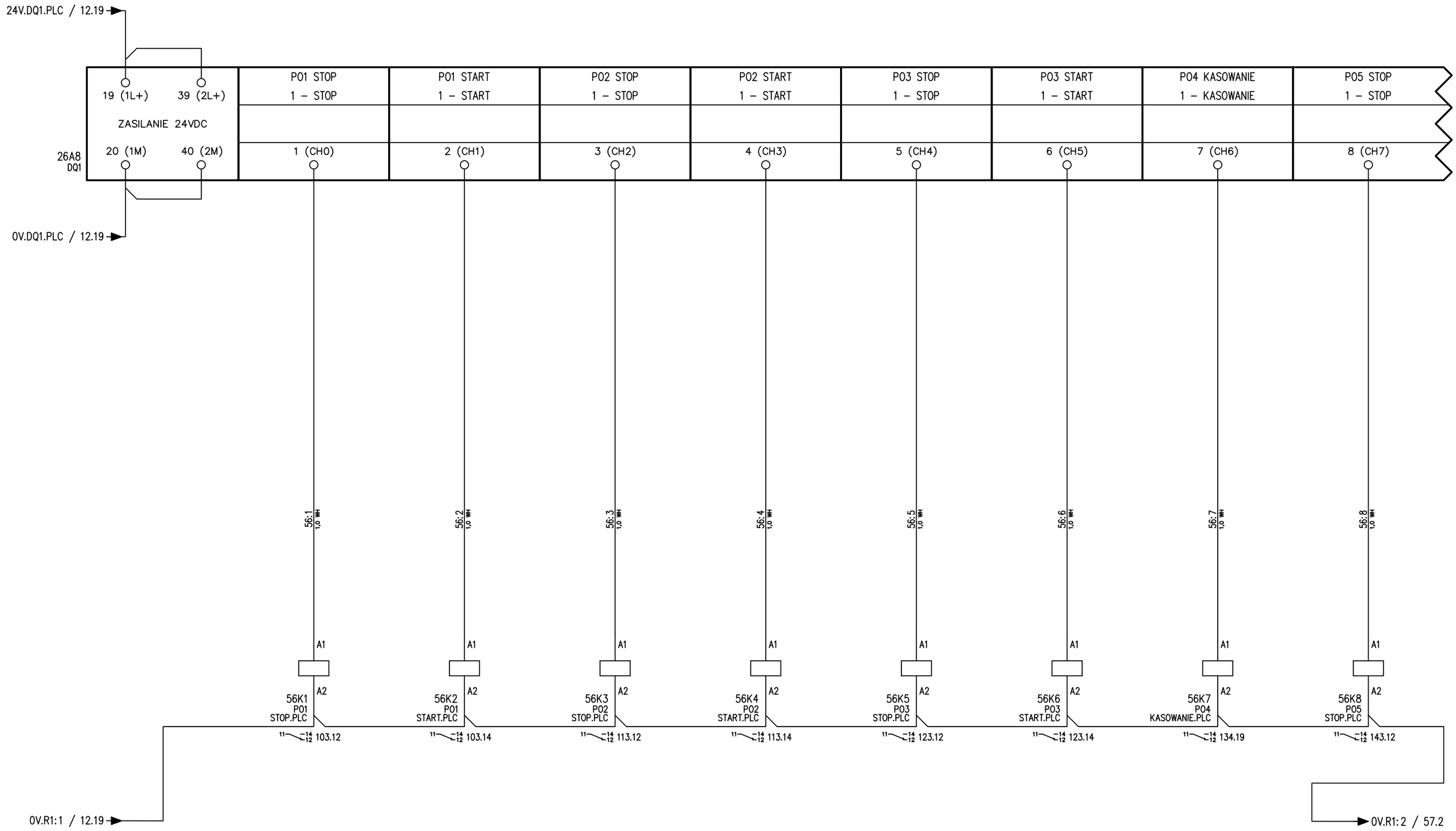

Tilen Piotr Folga
ul. Zdrojowa 24
32-640 Laskowa
Tel: 606 838 717
tilen.biuro@gmail.com

Temat: Modernizacja układu wyprowadzenia ciepła z Kotłowni Rejonowej PEC TERMOWAD

Tytuł: Moduł wyjść cyfrowych | 1/8

Projektant: mgr inż. Piotr Folga
Uprawnienia budowlane do projektowania i kierowania robotami budowlanymi bez ograniczeń w specjalności instalacyjnej w zakresie sieci, instalacji i urządzeń elektrycznych i elektroenergetycznych. Nr ewidencyjny SLK/2572/PWOE/09

Podpis:

Opracował: Marcin Folga

Podpis:

Koordynaty GPS: N: 49°53'16.3" E: 19°30'10.0"

Nr wew. sprawy: 89/MF/25

Inwestor: Przedsiębiorstwo Energetyki Cieplnej TERMOWAD al. Matki Bożej Fatimskiej 32, 32-100 Wadowice

Data: 11.05.2026

Poprzednia: 50 | Następna: 57

Strona: **56**

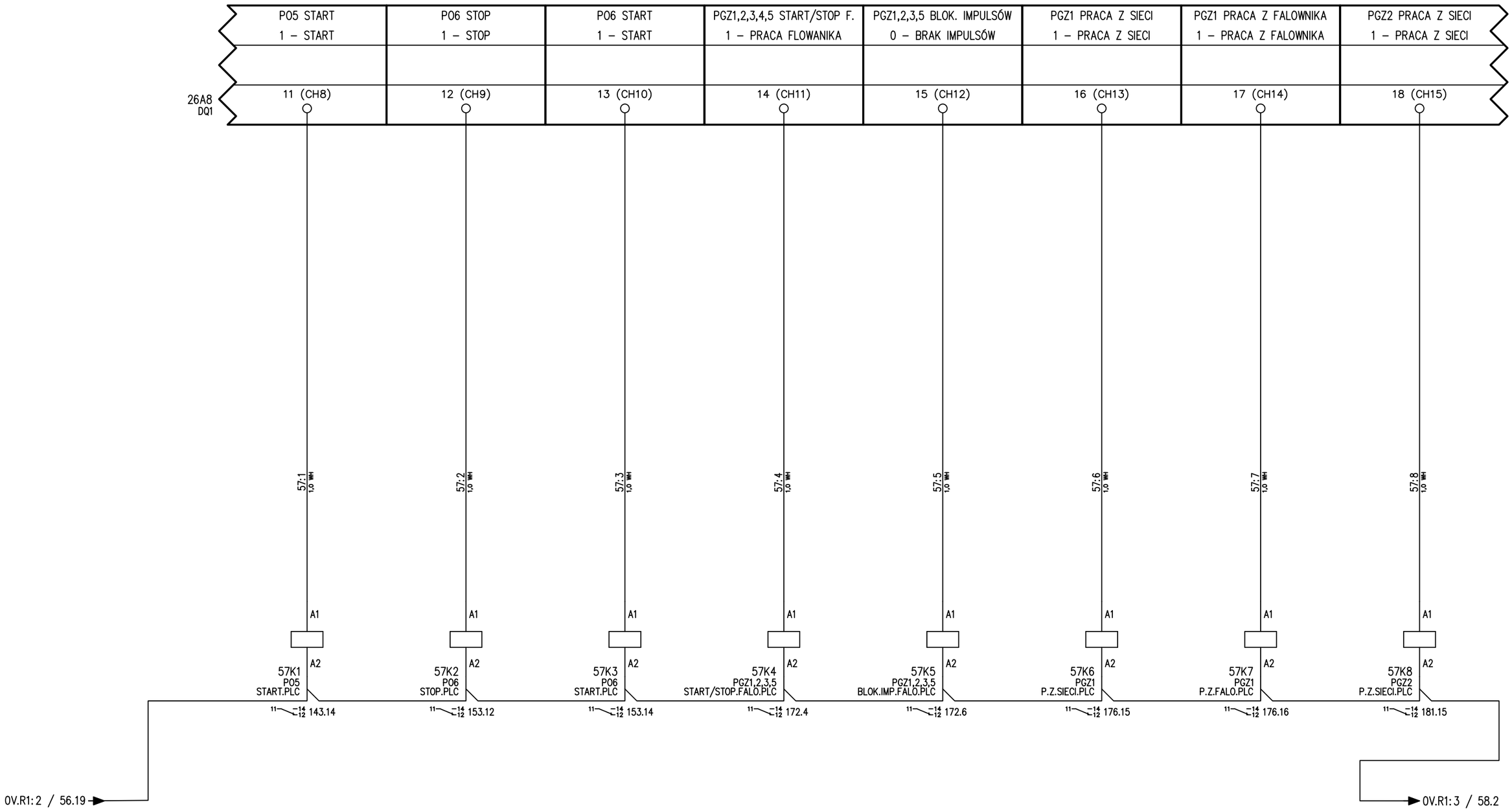

Tilen Piotr Folga
ul. Zdrojowa 24
32-640 Laskowa
Tel: 606 838 717
tilen.biuro@gmail.com

Temat:
Modernizacja układu wyprowadzenia ciepła z Kotłowni Rejonowej PEC TERMOWAD

Tytuł:
Moduł wyjść cyfrowych | 2/8

Projektant:
mgr inż. Piotr Folga
Uprawnienia budowlane do projektowania i kierowania robotami budowlanymi bez ograniczeń w specjalności instalacyjnej w zakresie sieci, instalacji i urządzeń elektrycznych i elektroenergetycznych. Nr ewidencyjny SLK/2572/PWOE/09

Podpis:

Koordynaty GPS:
N: 49°53'16.3"
E: 19°30'10.0"

Opracował:
Marcin Folga

Podpis:

Nr wew. sprawy:
89/MF/25

Inwestor:
Przedsiębiorstwo Energetyki Cieplnej TERMOWAD
al. Matki Bożej Fatimskiej 32,
32-100 Wadowice

Data:
11.05.2026

Poprzednia: 56
Następna: 58

Strona:
57

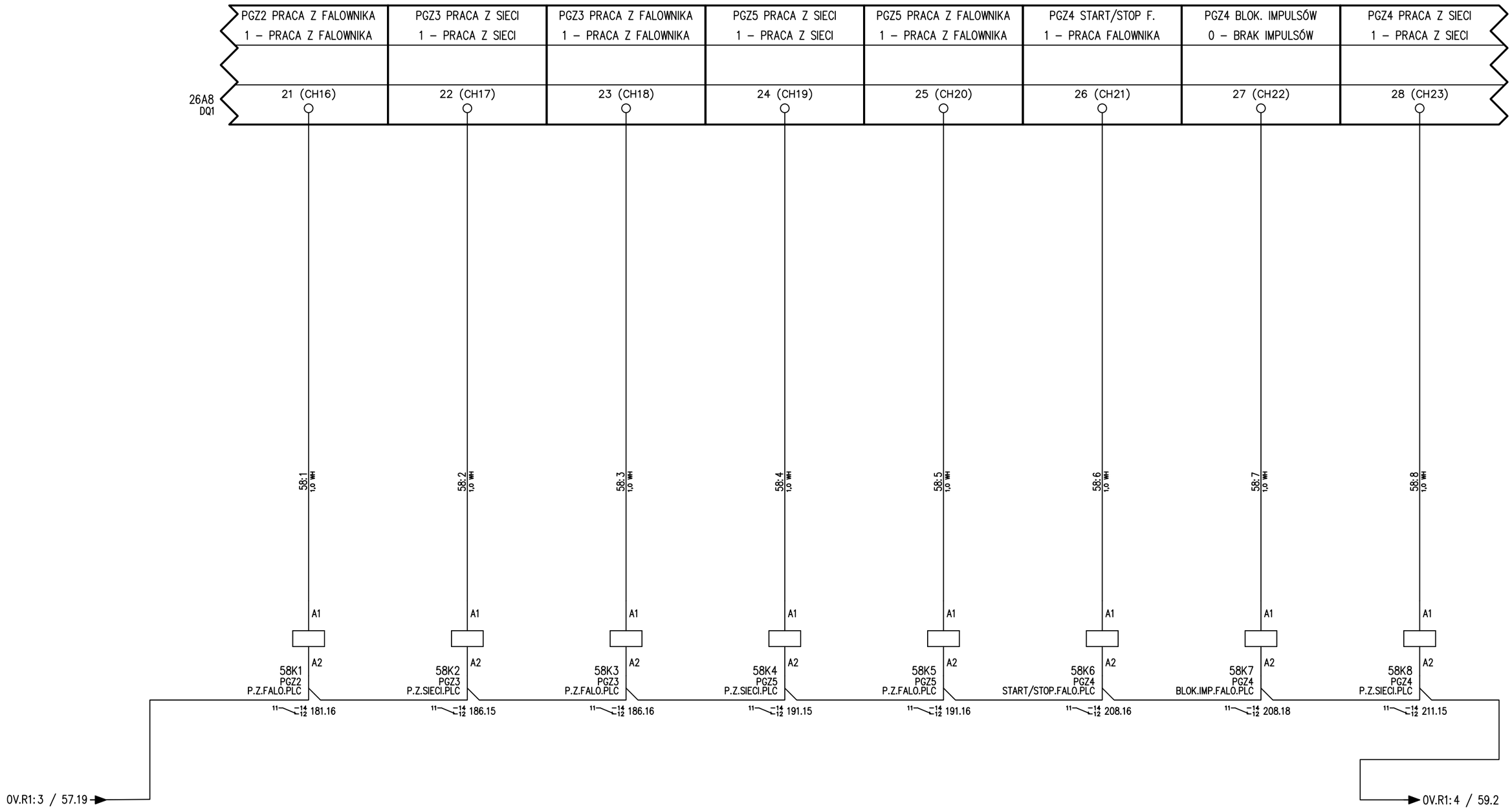

Tilen Piotr Folga
ul. Zdrojowa 24
32-640 Laskowa
Tel: 606 838 717
tilen.biuro@gmail.com

Temat: Modernizacja układu wyprowadzenia ciepła z Kotłowni Rejonowej PEC TERMOWAD

Tytuł: Moduł wyjść cyfrowych | 3/8

Projektant: mgr inż. Piotr Folga
Uprawnienia budowlane do projektowania i kierowania robotami budowlanymi bez ograniczeń w specjalności instalacyjnej w zakresie sieci, instalacji i urządzeń elektrycznych i elektroenergetycznych. Nr ewidencyjny SLK/2572/PWOE/09

Podpis:

Opracował: Marcin Folga

Podpis:

Koordynaty GPS: N: 49°53'16.3" E: 19°30'10.0"

Nr wew. sprawy: 89/MF/25

Inwestor: Przedsiębiorstwo Energetyki Cieplnej TERMOWAD al. Matki Bożej Fatimskiej 32, 32-100 Wadowice

Data: 11.05.2026

Poprzednia: 57 | Następna: 59

Strona: **58**

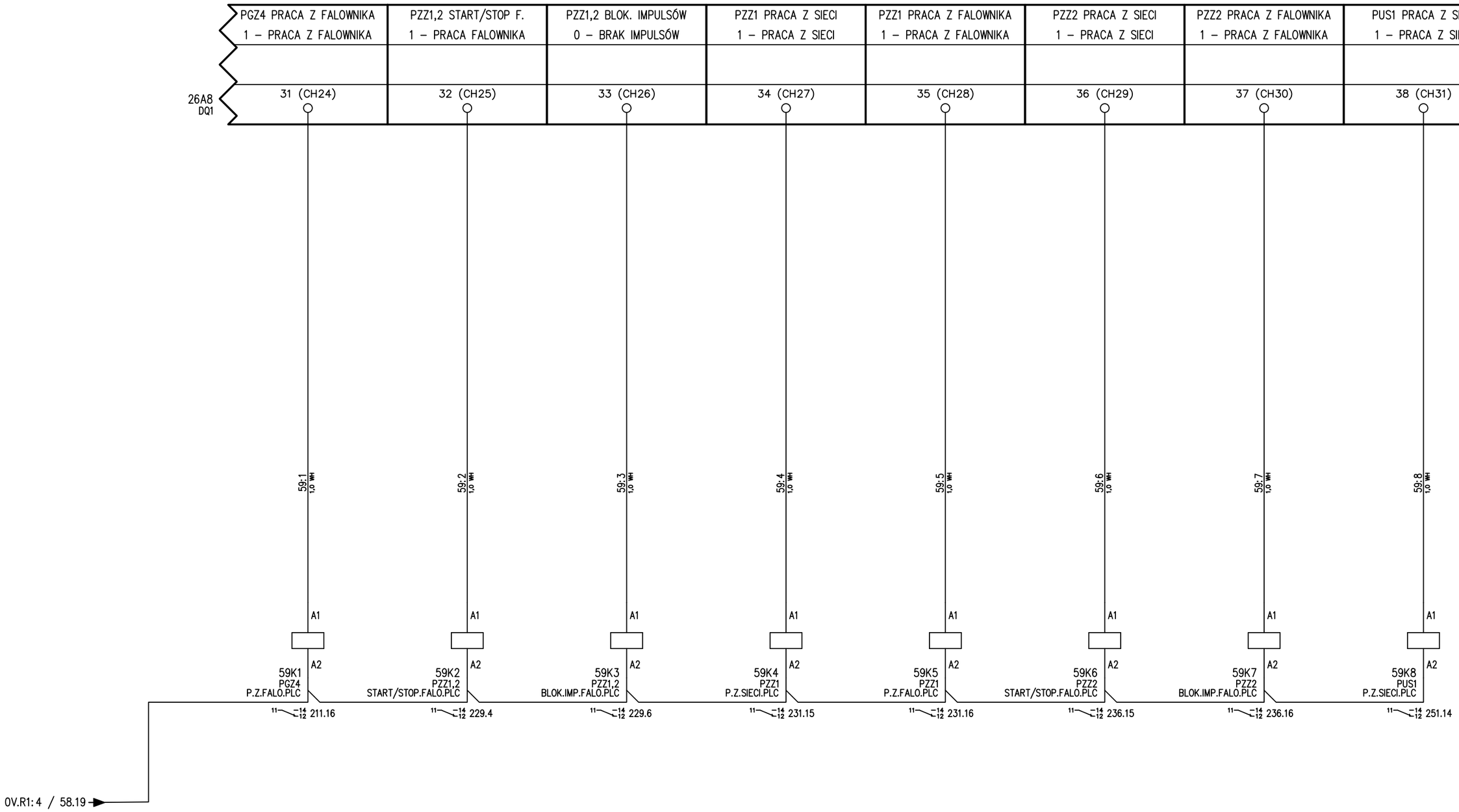

Tilen Piotr Folga
ul. Zdrojowa 24
32-640 Laskowa
Tel: 606 838 717
tilen.biuro@gmail.com

Temat: Modernizacja układu wyprowadzenia ciepła z Kotłowni Rejonowej PEC TERMOWAD

Tytuł: Moduł wyjść cyfrowych | 4/8

Projektant: mgr inż. Piotr Folga
Uprawnienia budowlane do projektowania i kierowania robotami budowlanymi bez ograniczeń w specjalności instalacyjnej w zakresie sieci, instalacji i urządzeń elektrycznych i elektroenergetycznych. Nr ewidencyjny SLK/2572/PWOE/09

Podpis:

Opracował: Marcin Folga

Podpis:

Koordynaty GPS: N: 49°53'16.3" E: 19°30'10.0"

Nr wew. sprawy: 89/MF/25

Inwestor: Przedsiębiorstwo Energetyki Cieplnej TERMOWAD al. Matki Bożej Fatimskiej 32, 32-100 Wadowice

Data: 11.05.2026

Poprzednia: 58 | Następna: 60

Strona: **59**

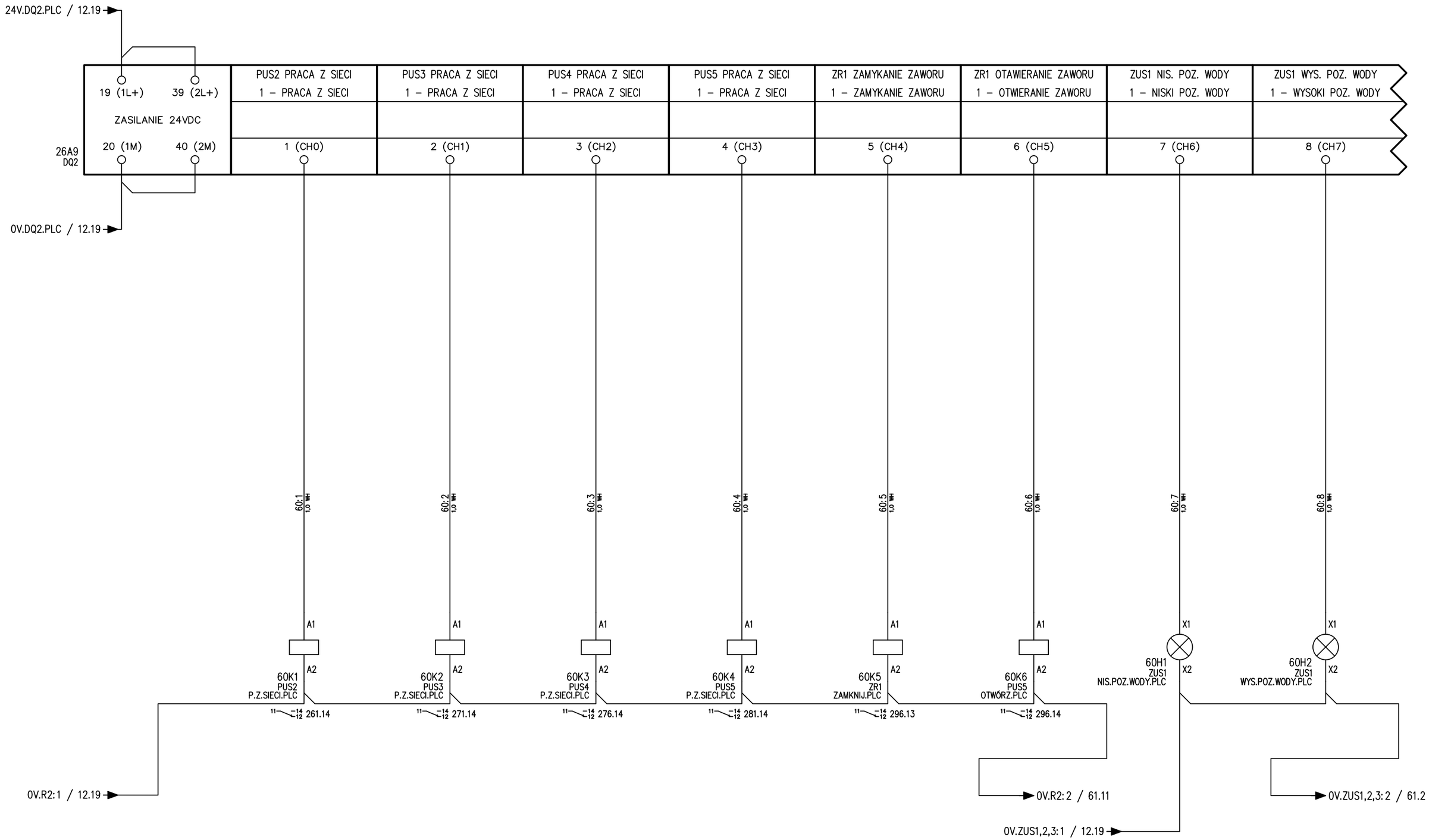

Tilen Piotr Folga
ul. Zdrojowa 24
32-640 Laskowa
Tel: 606 838 717
tilen.biuro@gmail.com

Temat: Modernizacja układu wyprowadzenia ciepła z Kotłowni Rejonowej PEC TERMOWAD

Tytuł: Moduł wyjść cyfrowych | 5/8

Projektant: mgr inż. Piotr Folga
Uprawnienia budowlane do projektowania i kierowania robotami budowlanymi bez ograniczeń w specjalności instalacyjnej w zakresie sieci, instalacji i urządzeń elektrycznych i elektroenergetycznych. Nr ewidencyjny SLK/2572/PWOE/09

Podpis:

Opracował: Marcin Folga

Podpis:

Koordynaty GPS: N: 49°53'16.3" E: 19°30'10.0"

Nr wew. sprawy: 89/MF/25

Inwestor: Przedsiębiorstwo Energetyki Cieplnej TERMOWAD al. Matki Bożej Fatimskiej 32, 32-100 Wadowice

Data: 11.05.2026

Poprzednia: 59 | Następna: 61

Strona: **60**

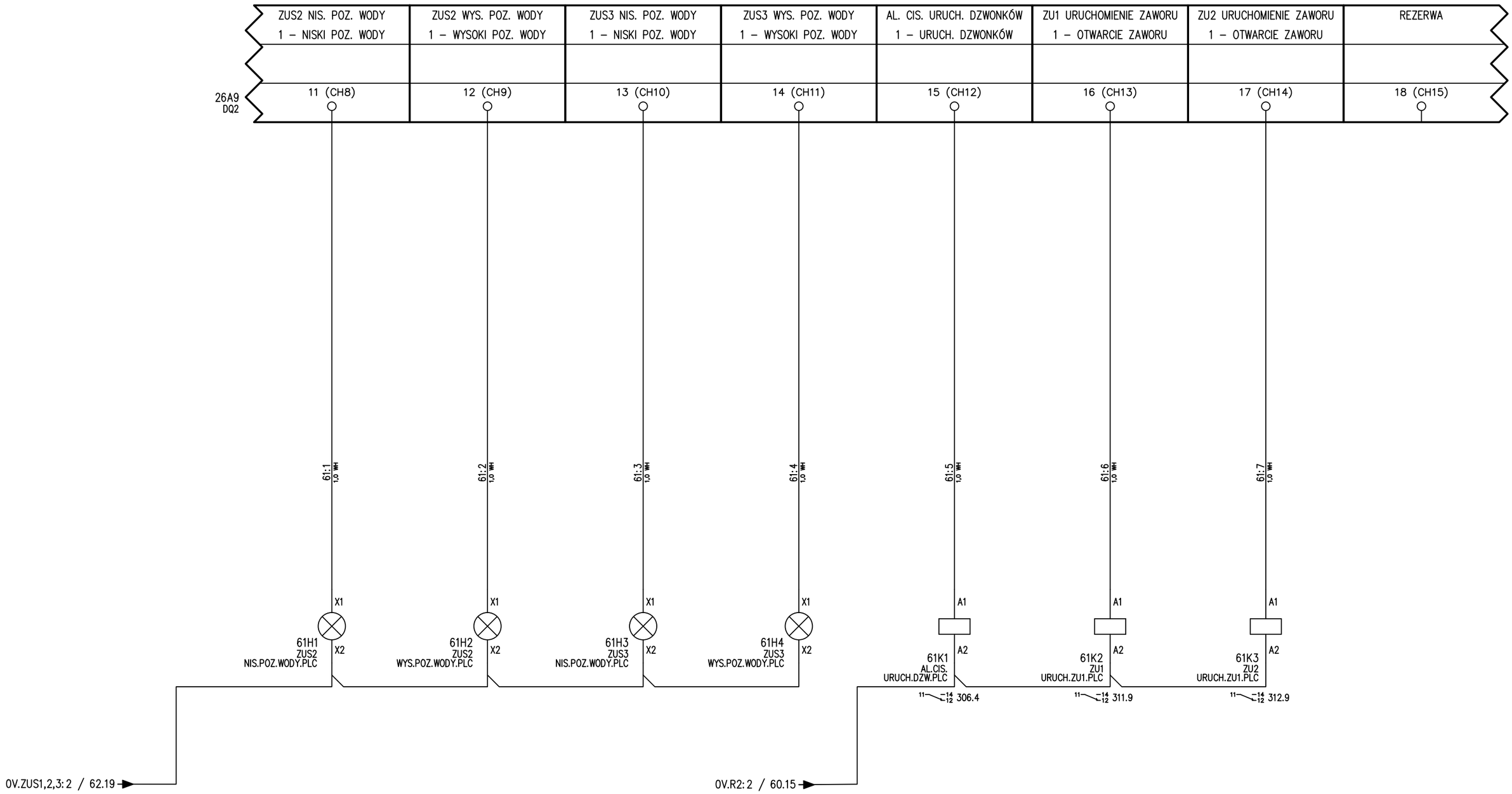

Tilen Piotr Folga
ul. Zdrojowa 24
32-640 Laskowa
Tel: 606 838 717
tilen.biuro@gmail.com

Temat:
Modernizacja układu wyprowadzenia ciepła z Kotłowni Rejonowej PEC TERMOWAD

Tytuł:
Moduł wyjść cyfrowych | 6/8

Projektant:
mgr inż. Piotr Folga
Uprawnienia budowlane do projektowania i kierowania robotami budowlanymi bez ograniczeń w specjalności instalacyjnej w zakresie sieci, instalacji i urządzeń elektrycznych i elektroenergetycznych. Nr ewidencyjny SLK/2572/PWOE/09

Podpis:

Koordynaty GPS:
N: 49°53'16.3"
E: 19°30'10.0"

Opracował:
Marcin Folga

Podpis:

Nr wew. sprawy:
89/MF/25

Inwestor:
Przedsiębiorstwo Energetyki Cieplnej TERMOWAD
al. Matki Bożej Fatimskiej 32,
32-100 Wadowice

Data:
11.05.2026

Poprzednia: 60
Następna: 62

Strona:
61

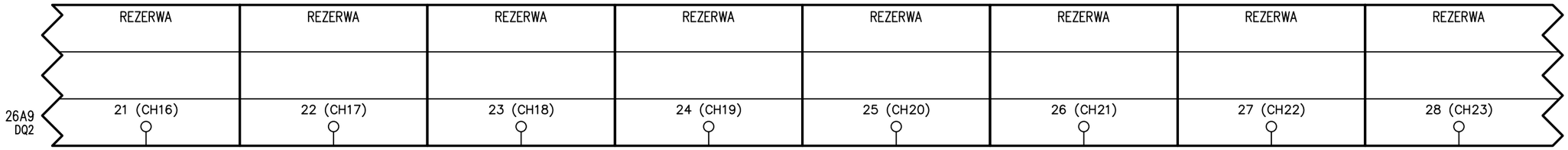

Tilen Piotr Folga
ul. Zdrojowa 24
32-640 Laskowa
Tel: 606 838 717
tilen.biuro@gmail.com

Temat:
Modernizacja układu wyprowadzenia ciepła z Kotłowni Rejonowej PEC TERMOWAD

Tytuł:
Moduł wyjść cyfrowych | 7/8

Projektant:
mgr inż. Piotr Folga
Uprawnienia budowlane do projektowania i kierowania robotami budowlanymi bez ograniczeń w specjalności instalacyjnej w zakresie sieci, instalacji i urządzeń elektrycznych i elektroenergetycznych. Nr ewidencyjny SLK/2572/PWOE/09

Podpis:

Koordynaty GPS:
N: 49°53'16.3"
E: 19°30'10.0"

Opracował:
Marcin Folga

Podpis:

Nr wew. sprawy:
89/MF/25

Inwestor:
Przedsiębiorstwo Energetyki Cieplnej TERMOWAD
al. Matki Bożej Fatimskiej 32,
32-100 Wadowice

Data:
11.05.2026

Poprzednia: 61
Następna: 63

Strona:
62

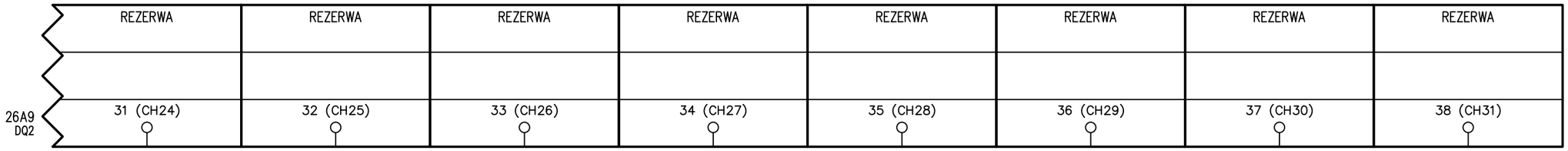

Tilen Piotr Folga
ul. Zdrojowa 24
32-640 Laskowa
Tel: 606 838 717
tilen.biuro@gmail.com

Temat: Modernizacja układu wyprowadzenia ciepła z Kotłowni Rejonowej PEC TERMOWAD

Tytuł: Moduł wyjść cyfrowych | 8/8

Projektant: mgr inż. Piotr Folga
Uprawnienia budowlane do projektowania bez ograniczeń rzeczowych w zakresie sieci, instalacji i urządzeń elektrycznych i elektroenergetycznych. Nr ewidencyjny SLK/257/2/PWOE/09

Podpis:

Koordynaty GPS: N: 49°53'16.3" E: 19°30'10.0"

Opracował: Marcin Folga

Podpis:

Nr wew. sprawy: 89/MF/25

Inwestor: Przedsiębiorstwo Energetyki Cieplnej TERMOWAD al. Matki Bożej Fatimskiej 32, 32-100 Wadowice

Data: 11.05.2026

Poprzednia: 62

Następna: 71

Strona: **63**

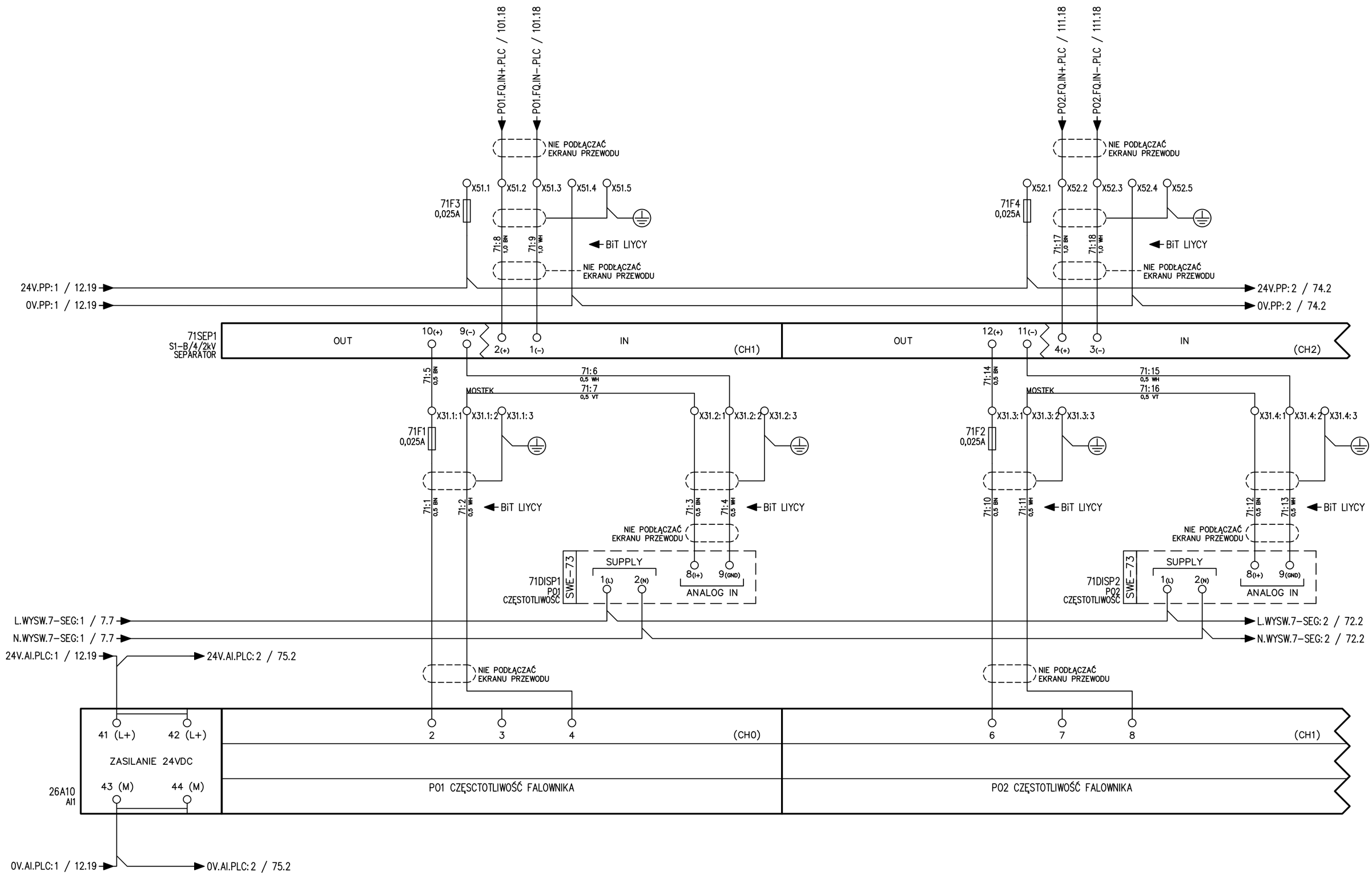

Tilen Piotr Folga
ul. Zdrojowa 24
32-640 Laskowa
Tel: 606 838 717
tilen.biuro@gmail.com

Temat: Modernizacja układu wyprowadzenia ciepła z Kotłowni Rejonowej PEC TERMOWAD

Tytuł: Moduł wejść analogowych | 1/6

Projektant: mgr inż. Piotr Folga
Uprawnienia budowlane do projektowania kierowania robotami budowlanymi bez ograniczeń w specjalności instalacyjnej w zakresie sieci, instalacji i urządzeń elektrycznych i elektroenergetycznych. Nr ewidencyjny SLK/257/2/PWOE/09

Podpis:

Opracował: Marcin Folga

Podpis:

Koordynaty GPS: N: 49°53'16.3" E: 19°30'10.0"

Nr wew. sprawy: 89/MF/25

Inwestor: Przedsiębiorstwo Energetyki Cieplnej TERMOWAD al. Matki Bożej Fatimskiej 32, 32-100 Wadowice

Data: 11.05.2026

Poprzednia: 63 | Następna: 72

Strona: 71

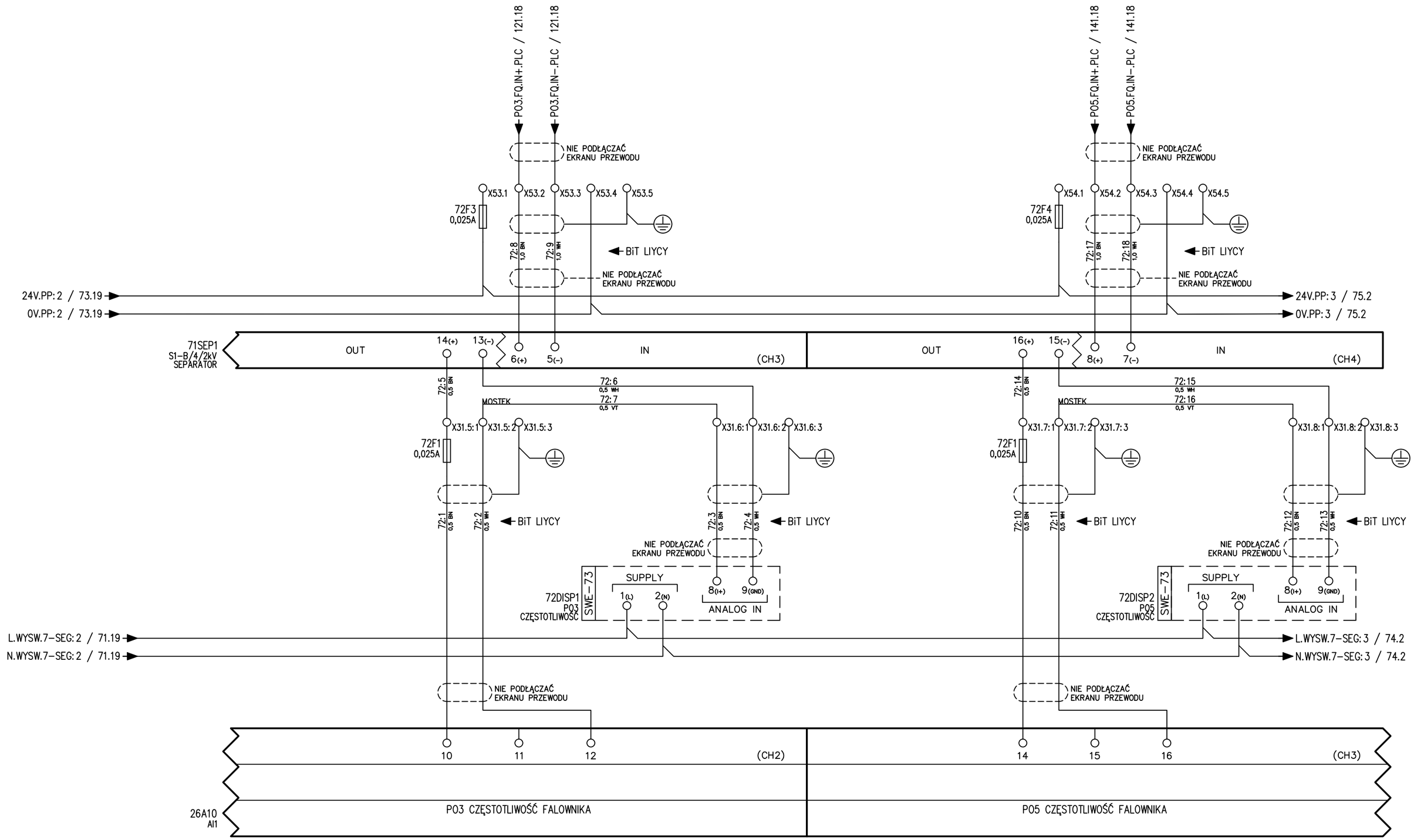

Tilen Piotr Folga
ul. Zdrojowa 24
32-640 Laskowa
Tel: 606 838 717
tilen.biuro@gmail.com

Temat: Modernizacja układu wyprowadzenia ciepła z Kotłowni Rejonowej PEC TERMOWAD

Tytuł: Moduł wejść analogowych | 2/6

Projektant: mgr inż. Piotr Folga
Uprawnienia budowlane do projektowania kierowania robotami budowlanymi bez ograniczeń w specjalności instalacyjnej w zakresie sieci, instalacji i urządzeń elektrycznych i elektroenergetycznych. Nr ewidencyjny SLK/257/2/PWOE/09

Podpis:

Opracował: Marcin Folga

Podpis:

Koordynaty GPS: N: 49°53'16.3" E: 19°30'10.0"

Nr wew. sprawy: 89/MF/25

Inwestor: Przedsiębiorstwo Energetyki Cieplnej TERMOWAD al. Matki Bożej Fatimskiej 32, 32-100 Wadowice

Data: 11.05.2026

Poprzednia: 71 | Następna: 73

Strona: 72

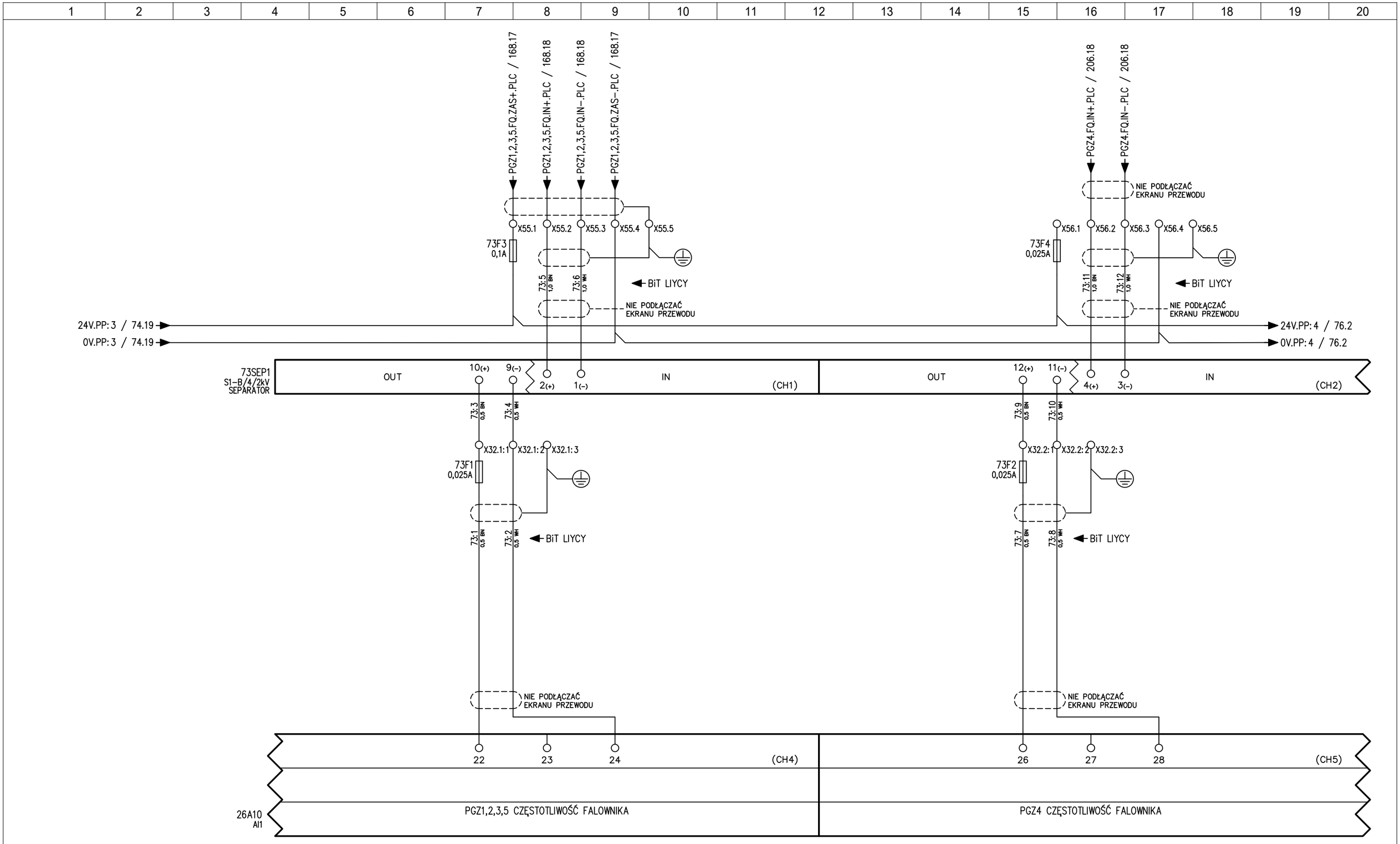

Tilen Piotr Folga
ul. Zdrojowa 24
32-640 Laskowa
Tel: 606 838 717
tilen.biuro@gmail.com

Temat: Modernizacja układu wyprowadzenia ciepła z Kotłowni Rejonowej PEC TERMOWAD

Tytuł: Moduł wejść analogowych | 3/6

Projektant: mgr inż. Piotr Folga
Uprawnienia budowlane do projektowania kierowania robotami budowlanymi bez ograniczeń w specjalności instalacyjnej w zakresie sieci, instalacji i urządzeń elektrycznych i elektroenergetycznych. Nr ewidencyjny SLK/257/2/PWOE/09

Podpis:

Opracował: Marcin Folga

Podpis:

Koordynaty GPS: N: 49°53'16.3" E: 19°30'10.0"

Nr wew. sprawy: 89/MF/25

Inwestor: Przedsiębiorstwo Energetyki Cieplnej TERMOWAD al. Matki Bożej Fatimskiej 32, 32-100 Wadowice

Data: 11.05.2026

Poprzednia: 72 | Następna: 74

Strona: 73

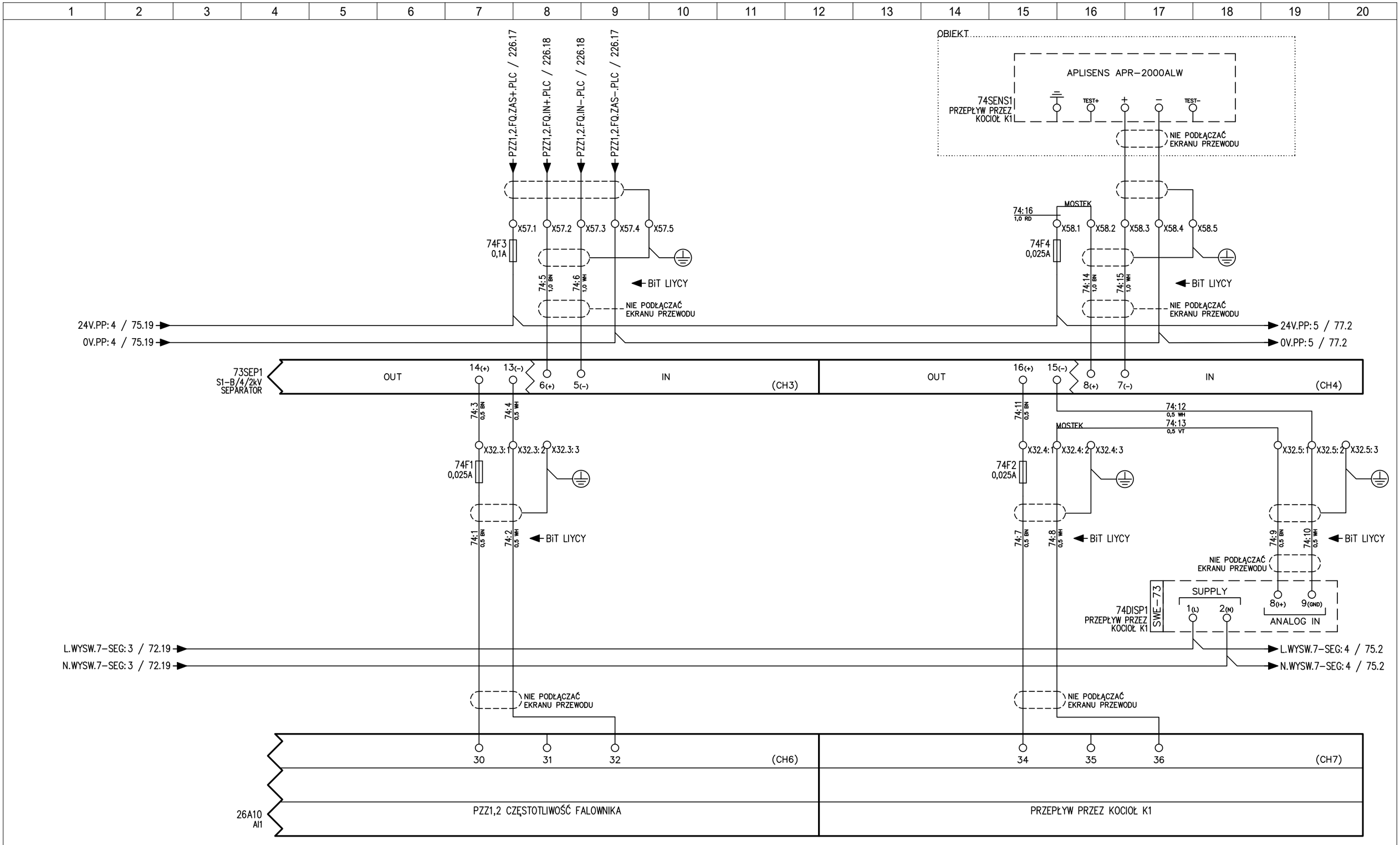

Tilen Piotr Folga
ul. Zdrojowa 24
32-640 Laskowa
Tel: 606 838 717
tilen.biuro@gmail.com

Temat: Modernizacja układu wyprowadzenia ciepła z Kotłowni Rejonowej PEC TERMOWAD

Tytuł: Moduł wejść analogowych | 4/6

Projektant: mgr inż. Piotr Folga
Uprawnienia budowlane do projektowania kierowania robotami budowlanymi bez ograniczeń w specjalności instalacyjnej w zakresie sieci, instalacji i urządzeń elektrycznych i elektroenergetycznych. Nr ewidencyjny SLK/257/2/PWOE/09

Podpis:

Koordynaty GPS: N: 49°53'16.3" E: 19°30'10.0"

Opracował: Marcin Folga

Podpis:

Nr wew. sprawy: 89/MF/25

Inwestor: Przedsiębiorstwo Energetyki Cieplnej TERMOWAD al. Matki Bożej Fatimskiej 32, 32-100 Wadowice

Data: 11.05.2026

Poprzednia: 73

Następna: 75

Strona: 74

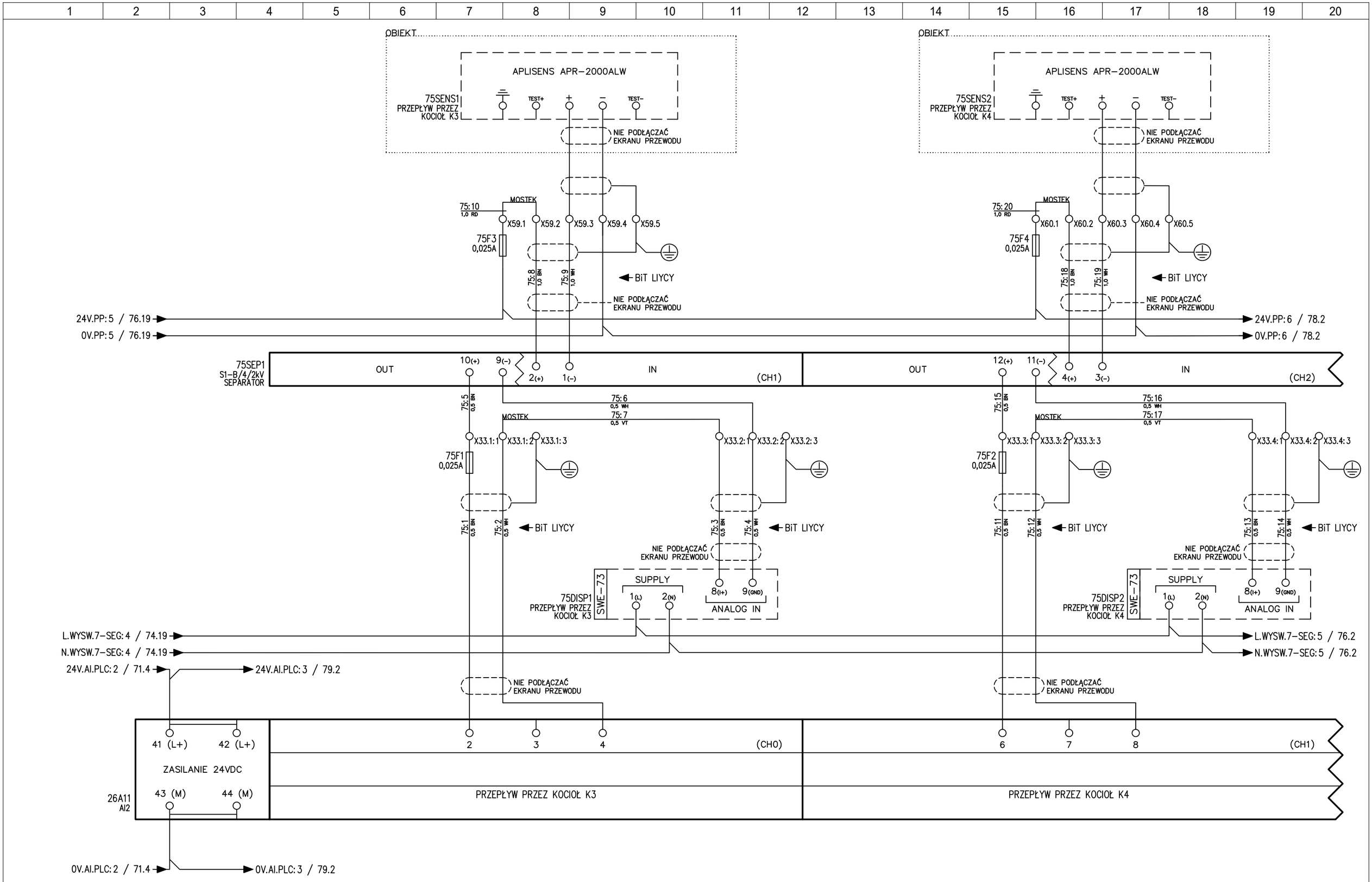

Tilen Piotr Folga
ul. Zdrojowa 24
32-640 Laskowa
Tel: 606 838 717
tilen.biuro@gmail.com

Temat: Modernizacja układu wyprowadzenia ciepła z Kotłowni Rejonowej PEC TERMOWAD

Tytuł: Moduł wejść analogowych | 5/6

Projektant: mgr inż. Piotr Folga
Uprawnienia budowlane do projektowania kierowania robotami budowlanymi bez ograniczeń w specjalności instalacyjnej w zakresie sieci, instalacji i urządzeń elektrycznych i elektroenergetycznych. Nr ewidencyjny SLK/257/2/PWOE/09

Podpis:

Opracował: Marcin Folga

Podpis:

Koordynaty GPS: N: 49°53'16.3" E: 19°30'10.0"

Nr wew. sprawy: 89/MF/25

Inwestor: Przedsiębiorstwo Energetyki Cieplnej TERMOWAD al. Matki Bożej Fatimskiej 32, 32-100 Wadowice

Data: 11.05.2026

Poprzednia: 74 | Następna: 76

Strona: 75

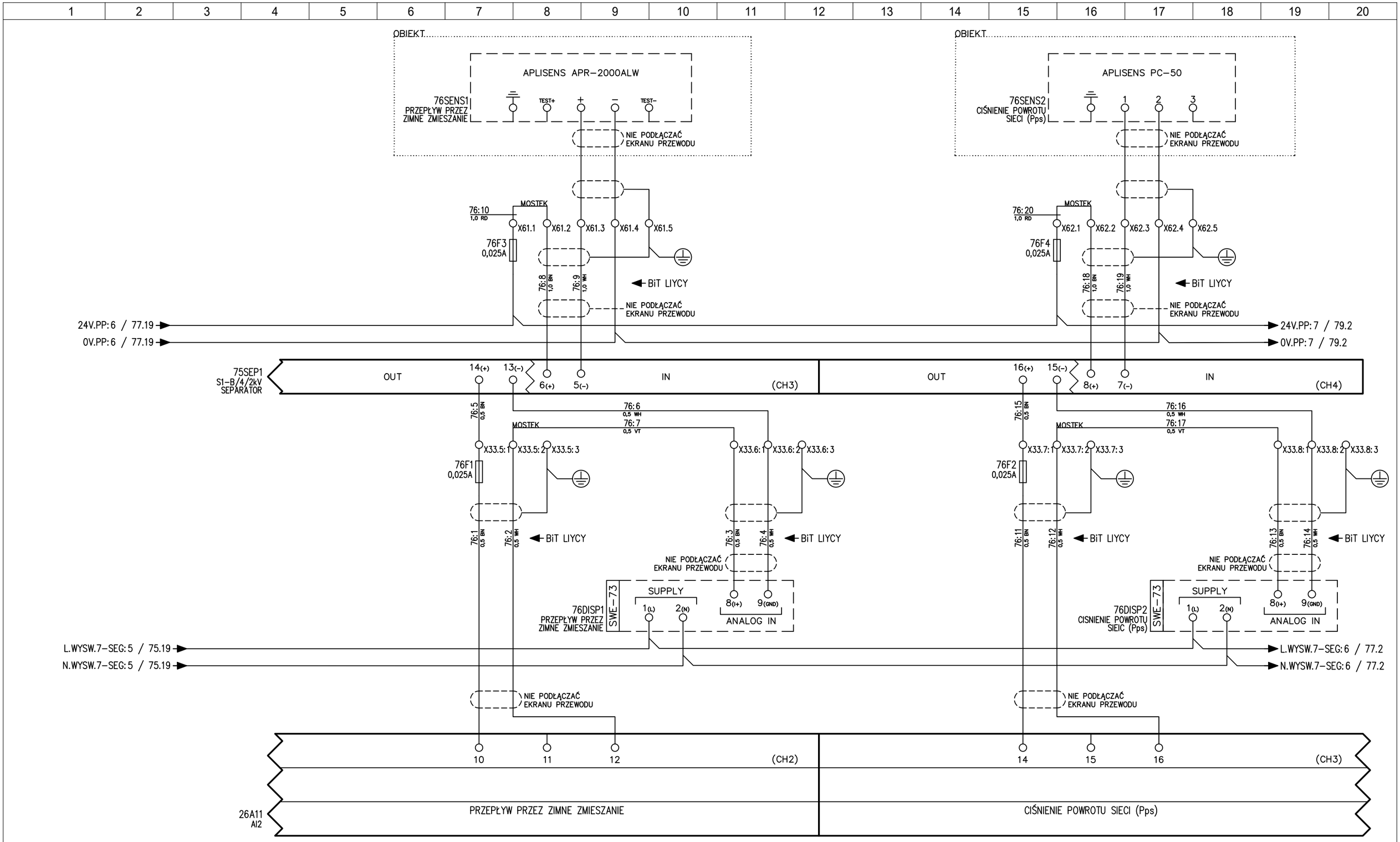

Tilen Piotr Folga
ul. Zdrojowa 24
32-640 Laskowa
Tel: 606 838 717
tilen.biuro@gmail.com

Temat: Modernizacja układu wyprowadzenia ciepła z Kotłowni Rejonowej PEC TERMOWAD

Tytuł: Moduł wejść analogowych | 6/6

Projektant: mgr inż. Piotr Folga
Uprawnienia budowlane do projektowania kierowania robotami budowlanymi bez ograniczeń w sprzyjalności instalacyjnej w zakresie sieci, instalacji i urządzeń elektrycznych i elektroenergetycznych. Nr ewidencyjny SLK/257/2/PWOE/09

Podpis:

Opracował: Marcin Folga

Podpis:

Koordynaty GPS: N: 49°53'16.3" E: 19°30'10.0"

Nr wew. sprawy: 89/MF/25

Inwestor: Przedsiębiorstwo Energetyki Cieplnej TERMOWAD al. Matki Bożej Fatimskiej 32, 32-100 Wadowice

Data: 11.05.2026

Poprzednia: 75

Następna: 77

Strona: 76

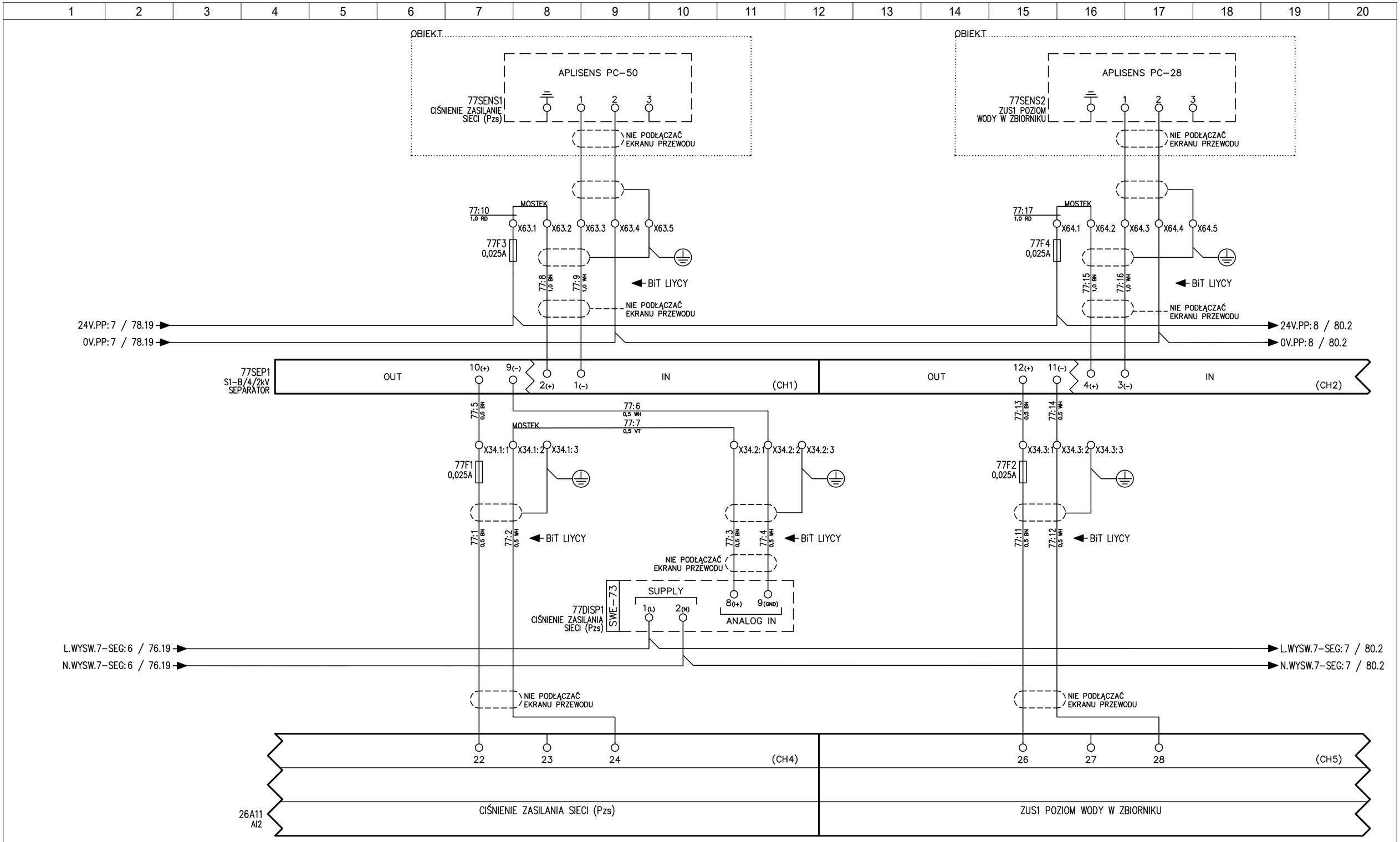

Tilen Piotr Folga
ul. Zdrojowa 24
32-640 Laskowa
Tel: 606 838 717
tilen.biuro@gmail.com

Temat: Modernizacja układu wyprowadzenia ciepła z Kotłowni Rejonowej PEC TERMOWAD

Tytuł: Moduł wejść analogowych | 7/6

Projektant: mgr inż. Piotr Folga
Uprawnienia budowlane do projektowania kierowania robotami budowlanymi bez ograniczeń w specjalności instalacyjnej w zakresie sieci, instalacji i urządzeń elektrycznych i elektroenergetycznych. Nr ewidencyjny SLK/257/2/PWOE/09

Podpis:

Opracował: Marcin Folga

Podpis:

Koordynaty GPS: N: 49°53'16.3" E: 19°30'10.0"

Nr wew. sprawy: 89/MF/25

Inwestor: Przedsiębiorstwo Energetyki Cieplnej TERMOWAD al. Matki Bożej Fatimskiej 32, 32-100 Wadowice

Data: 11.05.2026

Poprzednia: 76 | Następna: 78

Strona: 77

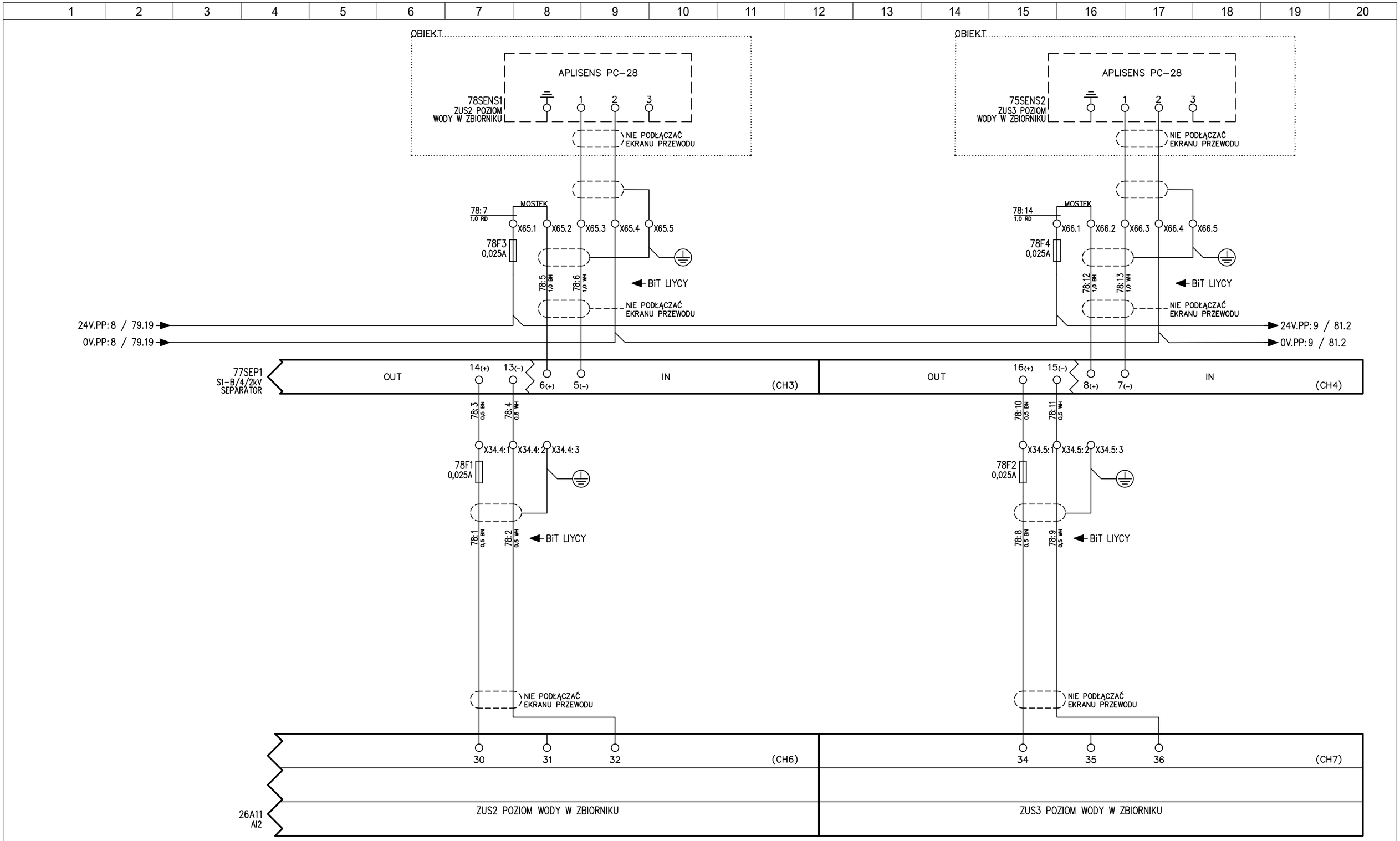

Tilen Piotr Folga
ul. Zdrojowa 24
32-640 Laskowa
Tel: 606 838 717
tilen.biuro@gmail.com

Temat: Modernizacja układu wyprowadzenia ciepła z Kotłowni Rejonowej PEC TERMOWAD

Tytuł: Moduł wejść analogowych | 8/6

Projektant: mgr inż. Piotr Folga

Uprawnienia budowlane do projektowania kierowania robotami budowlanymi bez ograniczeń w specjalności instalacyjnej w zakresie sieci, instalacji i urządzeń elektrycznych i elektroenergetycznych. Nr ewidencyjny SLK/257/P/WOE/09

Opracował: Marcin Folga

Podpis:

Podpis:

Koordynaty GPS: N: 49°53'16.3" E: 19°30'10.0"

Nr wew. sprawy: 89/MF/25

Inwestor: Przedsiębiorstwo Energetyki Cieplnej TERMOWAD al. Matki Bożej Fatimskiej 32, 32-100 Wadowice

Data: 11.05.2026

Poprzednia: 77

Następna: 79

Strona: 78

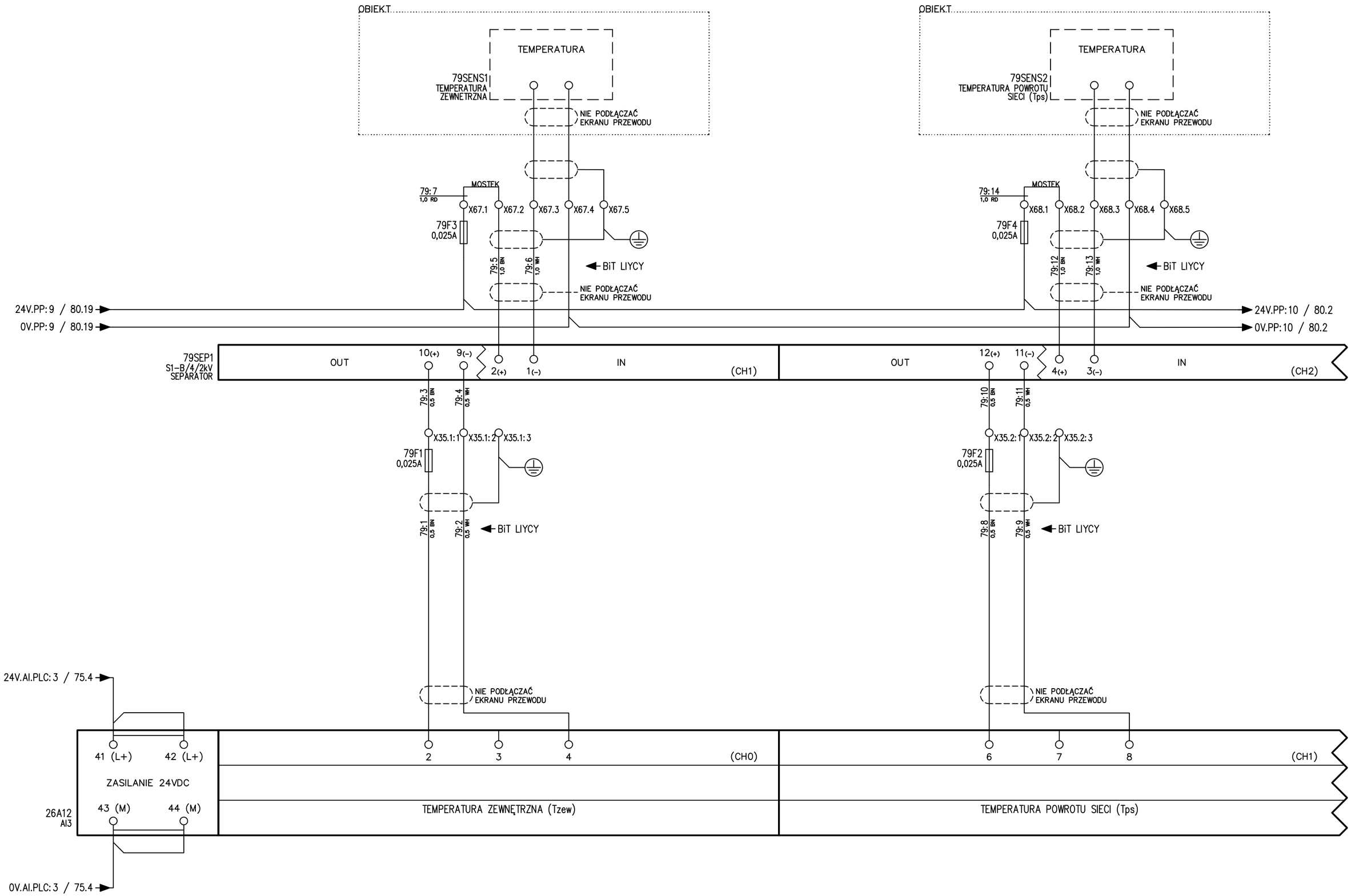

Tilen Piotr Folga
ul. Zdrojowa 24
32-640 Laskowa
Tel: 606 838 717
tilen.biuro@gmail.com

Temat: Modernizacja układu wyprowadzenia ciepła z Kotłowni Rejonowej PEC TERMOWAD

Tytuł: Moduł wejść analogowych | 9/6

Projektant: mgr inż. Piotr Folga

Uprawnienia budowlane do projektowania kierowania robotami budowlanymi bez ograniczeń w specjalności instalacyjnej w zakresie sieci, instalacji i urządzeń elektrycznych i elektroenergetycznych. Nr ewidencyjny SLK/257/P/WOE/09

Opracował: Marcin Folga

Podpis:

Podpis:

Koordynaty GPS: N: 49°53'16.3" E: 19°30'10.0"

Nr wew. sprawy: 89/MF/25

Inwestor: Przedsiębiorstwo Energetyki Cieplnej TERMOWAD al. Matki Bożej Fatimskiej 32, 32-100 Wadowice

Data: 11.05.2026

Poprzednia: 78

Następna: 80

Strona: 79

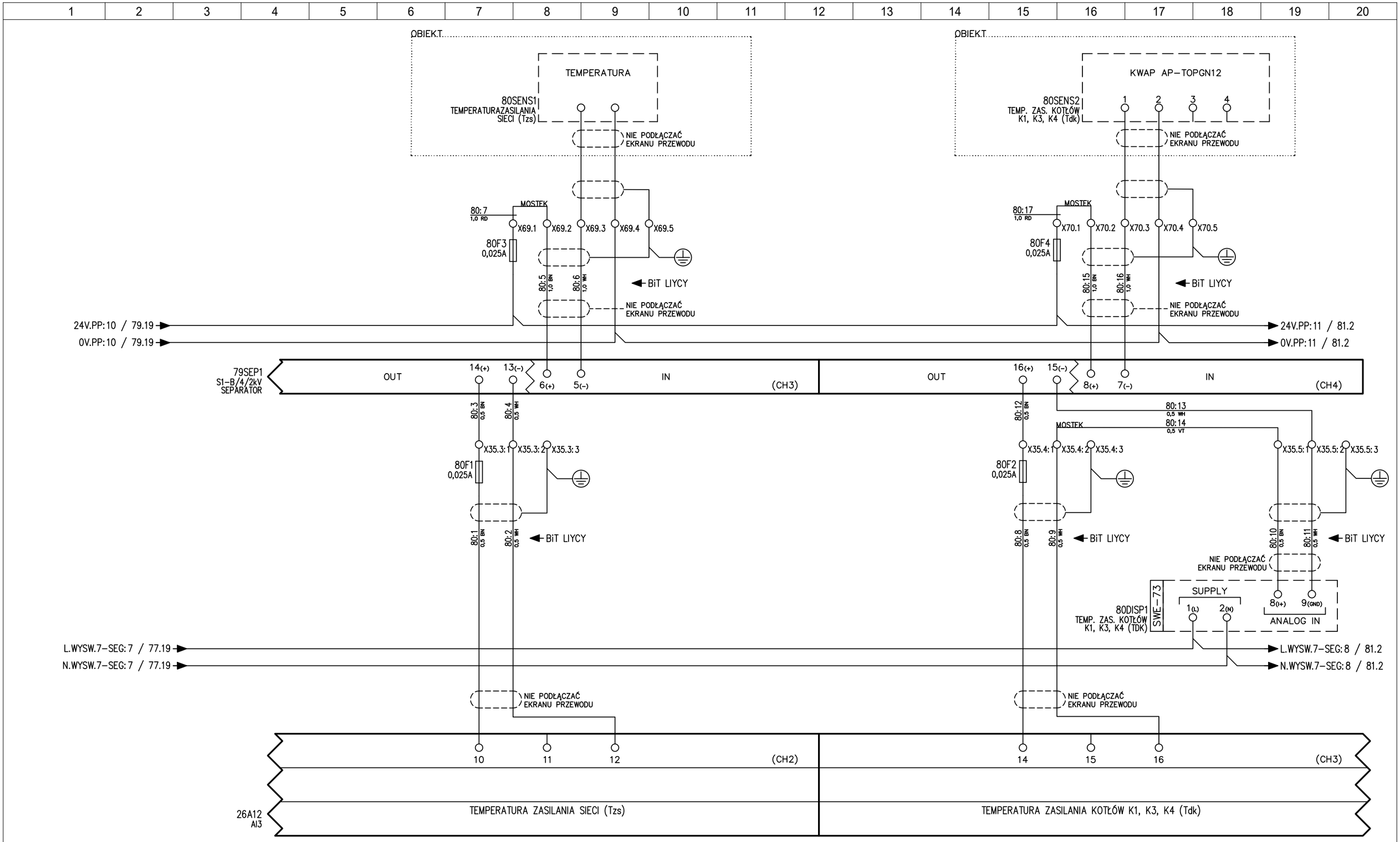

Tilen Piotr Folga
ul. Zdrojowa 24
32-640 Laskowa
Tel: 606 838 717
tilen.biuro@gmail.com

Temat: Modernizacja układu wyprowadzenia ciepła z Kotłowni Rejonowej PEC TERMOWAD

Tytuł: Moduł wejść analogowych | 10/6

Projektant: mgr inż. Piotr Folga
Uprawnienia budowlane do projektowania i kierowania robotami budowlanymi bez ograniczeń w specjalności instalacyjnej w zakresie sieci, instalacji i urządzeń elektrycznych i elektroenergetycznych. Nr ewidencyjny SLK/2572/PWOE/09

Podpis:

Opracował: Marcin Folga

Podpis:

Koordynaty GPS: N: 49°53'16.3" E: 19°30'10.0"

Nr wew. sprawy: 89/MF/25

Inwestor: Przedsiębiorstwo Energetyki Cieplnej TERMOWAD al. Matki Bożej Fatimskiej 32, 32-100 Wadowice

Data: 11.05.2026

Poprzednia: 79 Następna: 81

Strona: 80

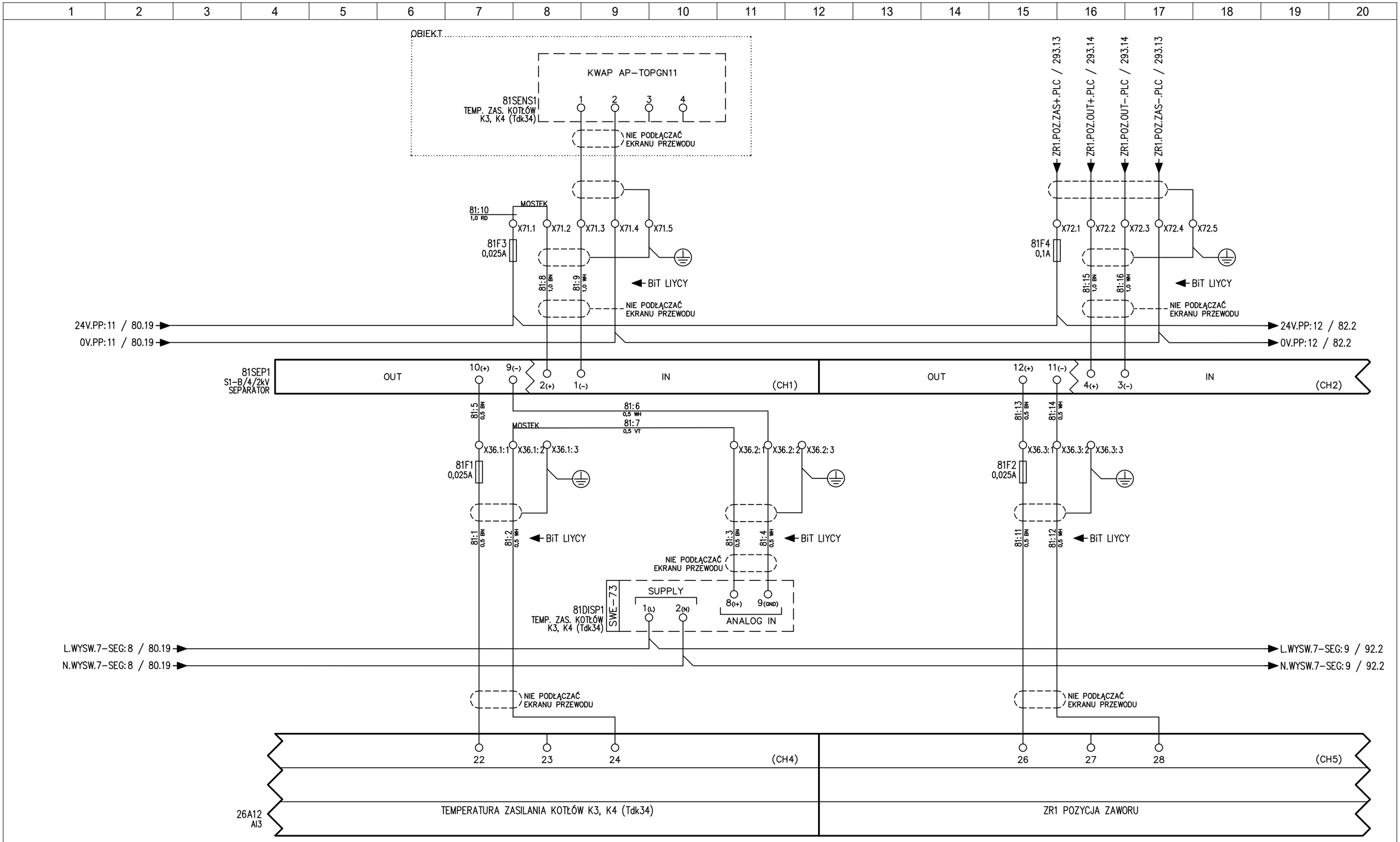

Tilen Piotr Folga
ul. Zdrojowa 24
32-640 Laskowa
Tel: 606 838 717
tilen.biuro@gmail.com

Temat: Modernizacja układu wyprowadzenia ciepła z Kotłowni Rejonowej PEC TERMOWAD

Tytuł: Moduł wejść analogowych | 11/6

Projektant: mgr inż. Piotr Folga
Uprawnienia budowlane do projektowania kierowania robotami budowlanymi bez ograniczeń w specjalności instalacyjnej w zakresie sieci, instalacji i urządzeń elektrycznych i elektroenergetycznych. Nr ewidencyjny SLK/257/2/PWOE/09

Podpis:

Opracował: Marcin Folga

Podpis:

Koordynaty GPS: N: 49°53'16.3" E: 19°30'10.0"

Nr wew. sprawy: 89/MF/25

Inwestor: Przedsiębiorstwo Energetyki Cieplnej TERMOWAD al. Matki Bożej Fatimskiej 32, 32-100 Wadowice

Data: 11.05.2026

Poprzednia: 80

Następna: 82

Strona: 81

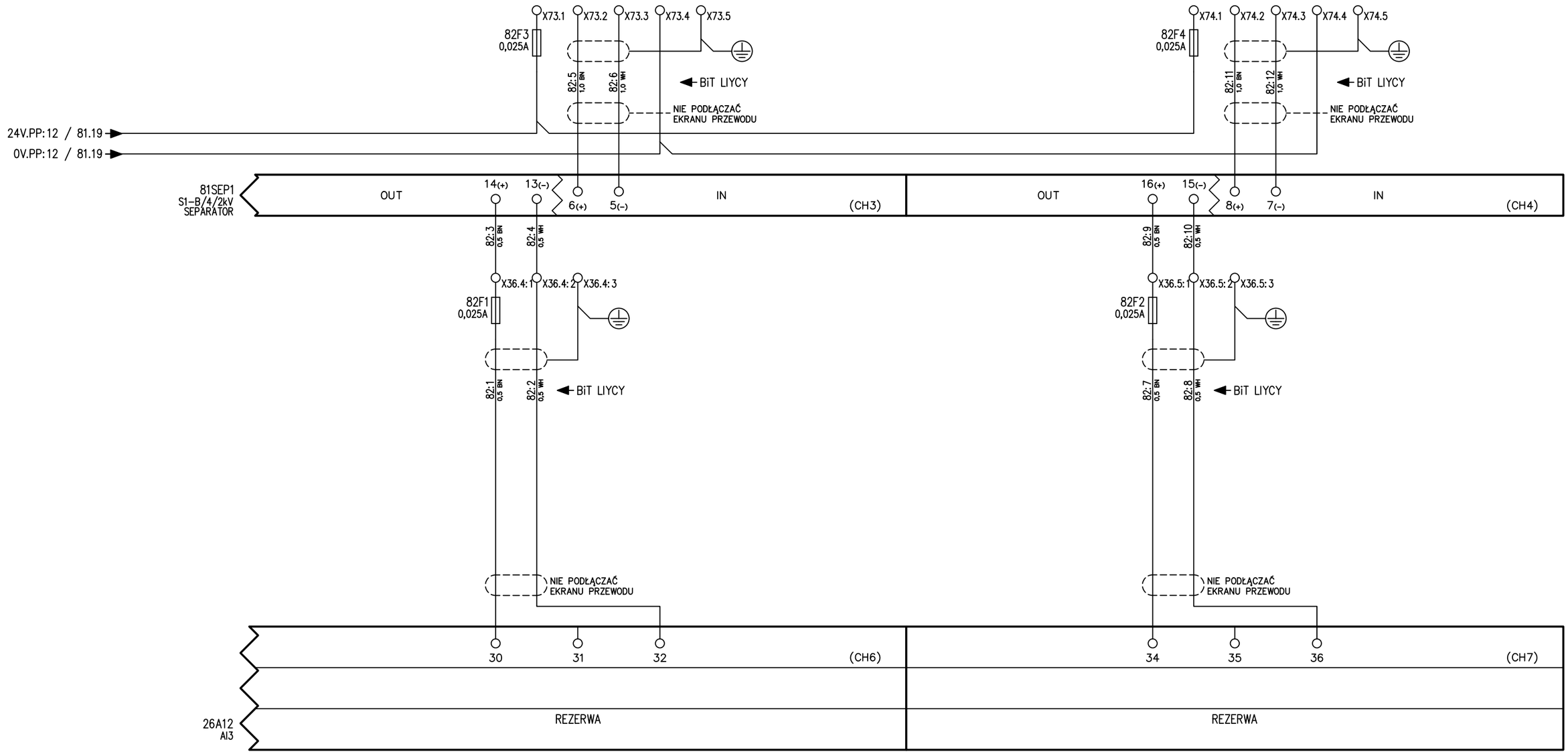

Tilen Piotr Folga
ul. Zdrojowa 24
32-640 Laskowa
Tel: 606 838 717
tilen.biuro@gmail.com

Temat: Modernizacja układu wyprowadzenia ciepła z Kotłowni Rejonowej PEC TERMOWAD

Tytuł: Moduł wejść analogowych | 12/6

Projektant: mgr inż. Piotr Folga
Uprawnienia budowlane do projektowania kierowania robotami budowlanymi bez ograniczeń w specjalności instalacyjnej w zakresie sieci, instalacji i urządzeń elektrycznych i elektroenergetycznych. Nr ewidencyjny SLK/257/PWOE/09

Opracował: Marcin Folga

Podpis:

Podpis:

Koordynaty GPS: N: 49°53'16.3" E: 19°30'10.0"

Nr wew. sprawy: 89/MF/25

Inwestor: Przedsiębiorstwo Energetyki Cieplnej TERMOWAD al. Matki Bożej Fatimskiej 32, 32-100 Wadowice

Data: 11.05.2026

Poprzednia: 81

Następna: 91

Strona: 82

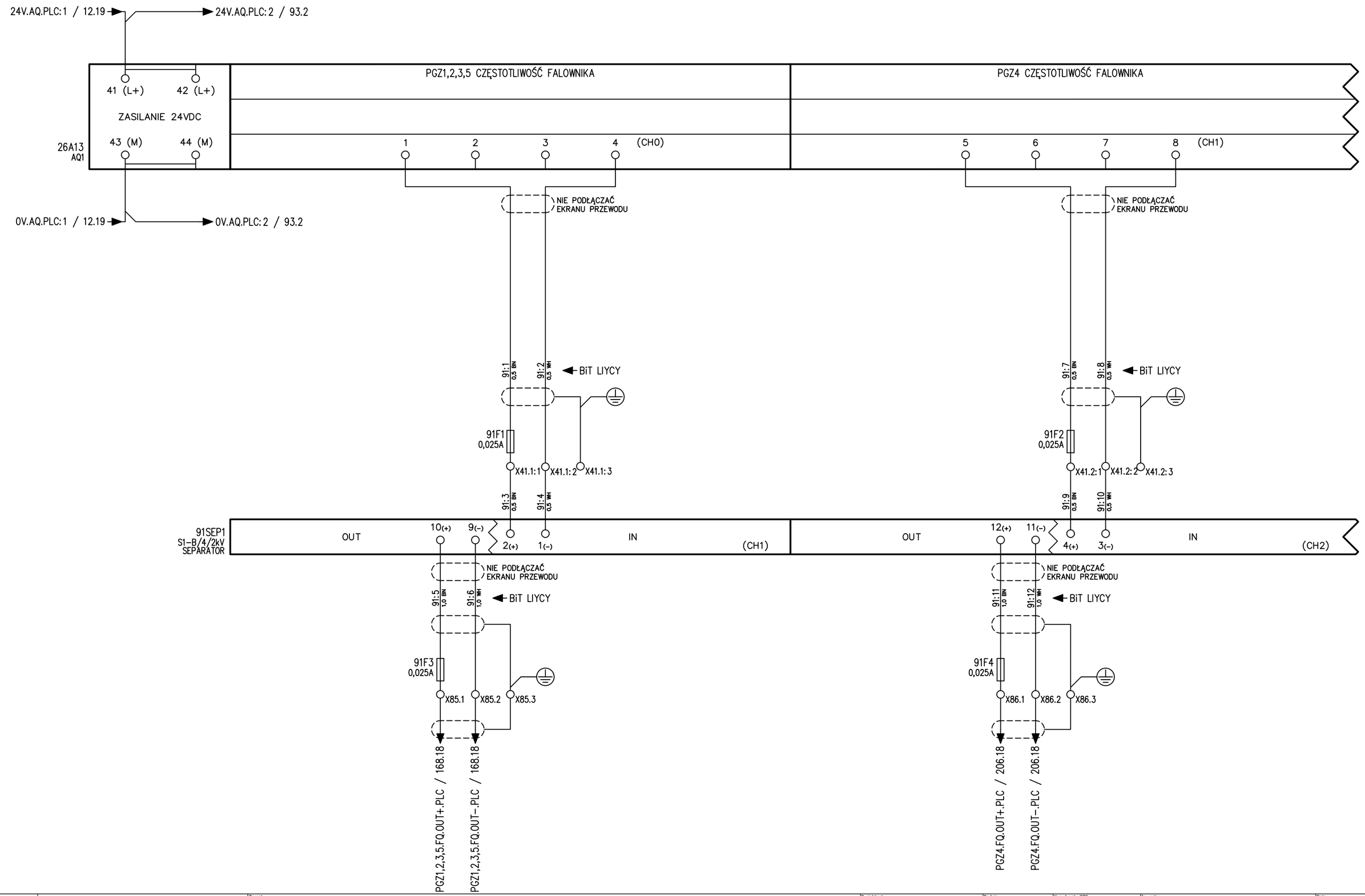

Tilen Piotr Folga
ul. Zdrojowa 24
32-640 Laskowa
Tel: 606 838 717
tilen.biuro@gmail.com

Temat: Modernizacja układu wyprowadzenia ciepła z Kotłowni Rejonowej PEC TERMOWAD

Tytuł: Moduł wyjść analogowych | 1/4

Projektant: mgr inż. Piotr Folga
Uprawnienia budowlane do projektowania bez ograniczeń specjalności instalacyjnej w zakresie sieci, instalacji i urządzeń elektrycznych i elektroenergetycznych. Nr ewidencyjny SLK/2572/PWOE/09

Podpis:

Koordynaty GPS: N: 49°53'16.3" E: 19°30'10.0"

Opracował: Marcin Folga

Podpis:

Nr wew. sprawy: 89/MF/25

Inwestor: Przedsiębiorstwo Energetyki Cieplnej TERMOWAD, al. Matki Bożej Fatimskiej 32, 32-100 Wadowice

Data: 11.05.2026

Poprzednia: 82 | Następna: 92

Strona: **91**

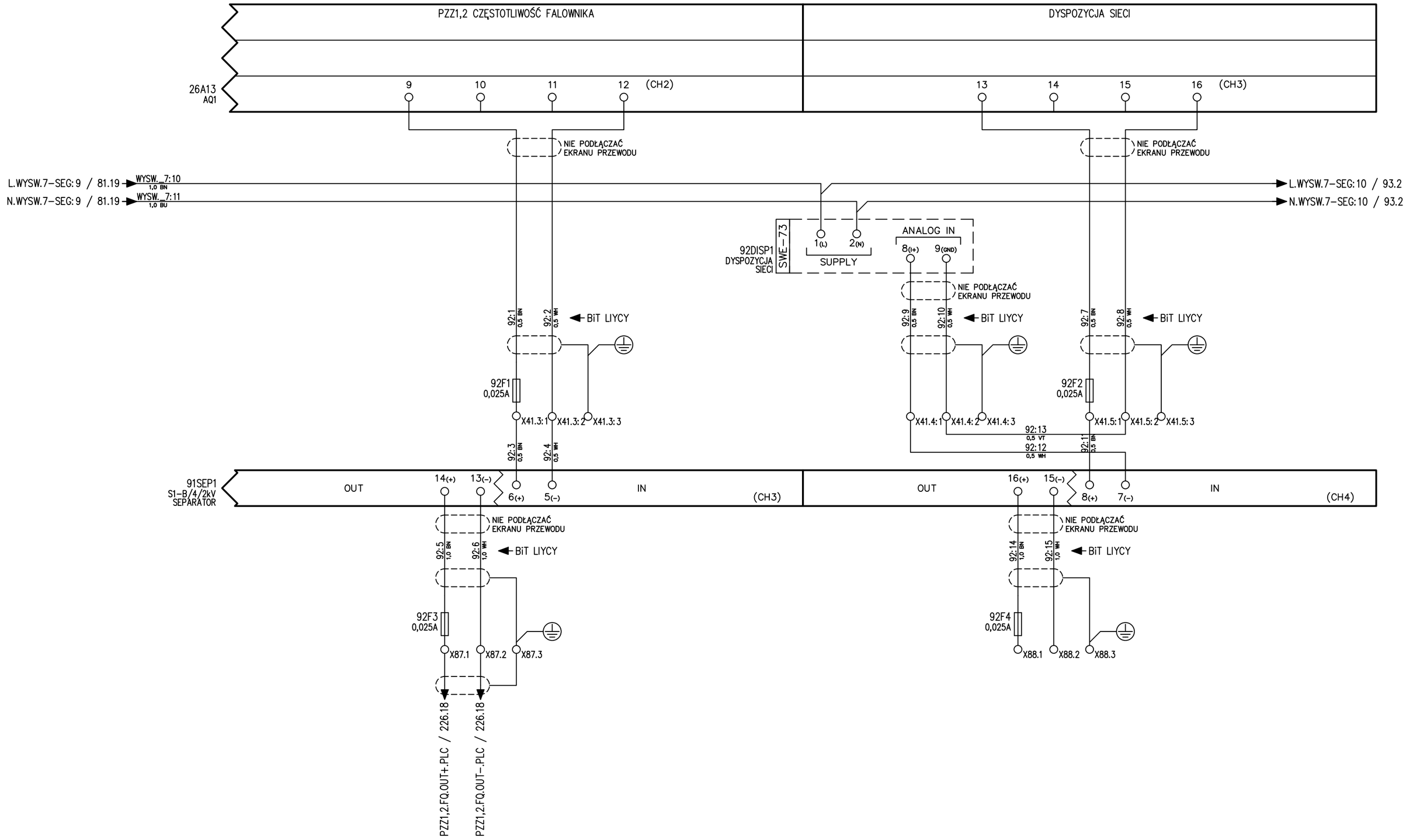

Tilen Piotr Folga
ul. Zdrojowa 24
32-640 Laskowa
Tel: 606 838 717
tilen.biuro@gmail.com

Temat: Modernizacja układu wyprowadzenia ciepła z Kotłowni Rejonowej PEC TERMOWAD

Tytuł: Moduł wyjść analogowych | 2/4

Projektant: mgr inż. Piotr Folga
Uprawnienia budowlane do projektowania kierowania robotami budowlanymi bez ograniczeń w specjalności instalacyjnej w zakresie sieci, instalacji i urządzeń elektrycznych i elektroenergetycznych. Nr ewidencyjny SLK/0572/POWOE/09

Podpis:

Opracował: Marcin Folga

Podpis:

Koordynaty GPS: N: 49°53'16.3" E: 19°30'10.0"

Nr wew. sprawy: 89/MF/25

Inwestor: Przedsiębiorstwo Energetyki Cieplnej TERMOWAD al. Matki Bożej Fatimskiej 32, 32-100 Wadowice

Data: 11.05.2026

Poprzednia: 91 | Następna: 93

Strona: **92**

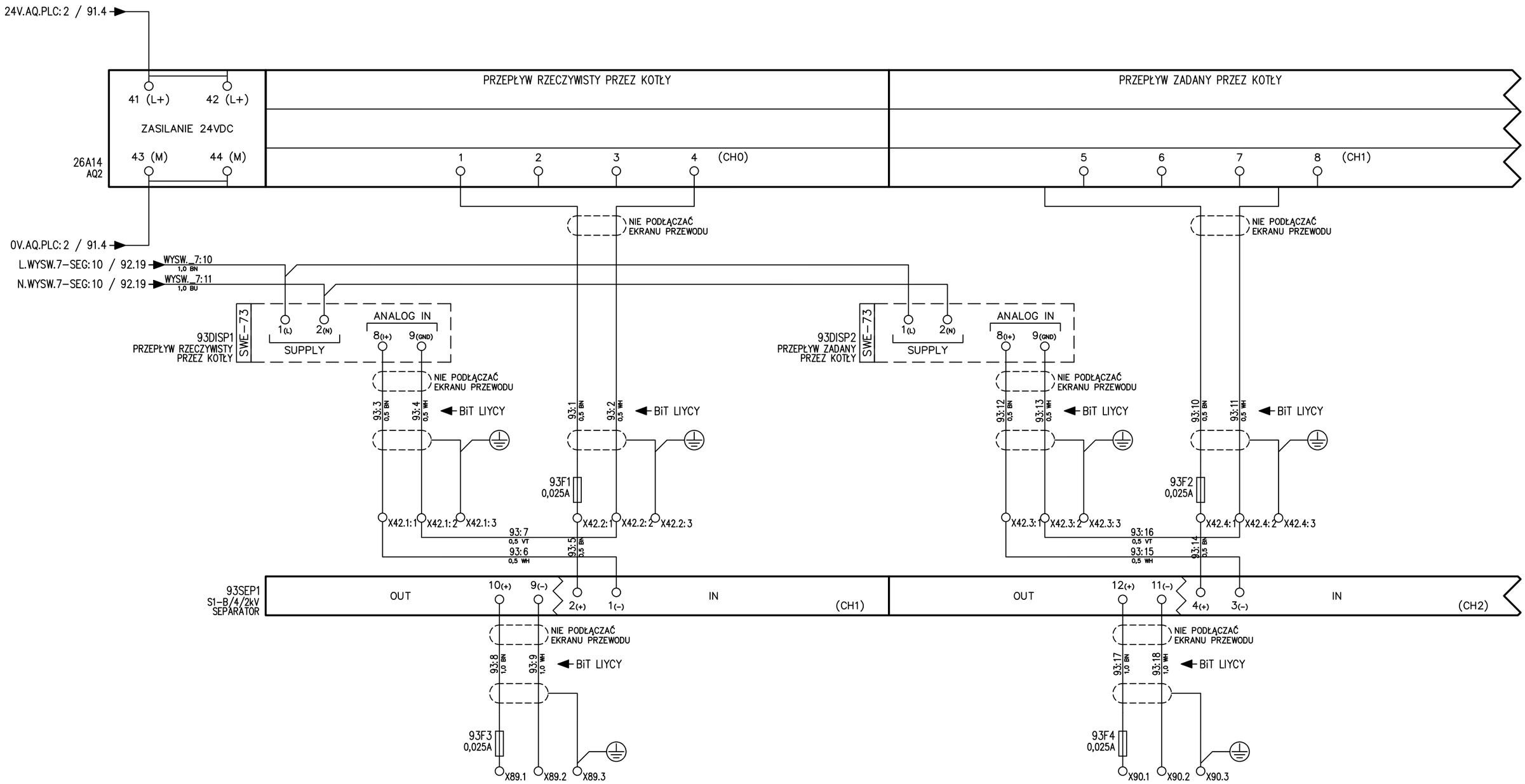

Tilen Piotr Folga
ul. Zdrojowa 24
32-640 Laskowa
Tel: 606 838 717
tilen.biuro@gmail.com

Temat: Modernizacja układu wyprowadzenia ciepła z Kotłowni Rejonowej PEC TERMOWAD

Tytuł: Moduł wyjść analogowych | 3/4

Projektant: mgr inż. Piotr Folga
Uprawnienia budowlane do projektowania kierowania robotami budowlanymi bez ograniczeń w specjalności instalacyjnej w zakresie sieci, instalacji i urządzeń elektrycznych i elektroenergetycznych. Nr ewidencyjny SLK/0572/POWOE/09

Podpis:

Opracował: Marcin Folga

Podpis:

Koordynaty GPS: N: 49°53'16.3" E: 19°30'10.0"

Nr wew. sprawy: 89/MF/25

Inwestor: Przedsiębiorstwo Energetyki Cieplnej TERMOWAD al. Matki Bożej Fatimskiej 32, 32-100 Wadowice

Data: 11.05.2026

Poprzednia: 92 | Następna: 94

Strona: **93**

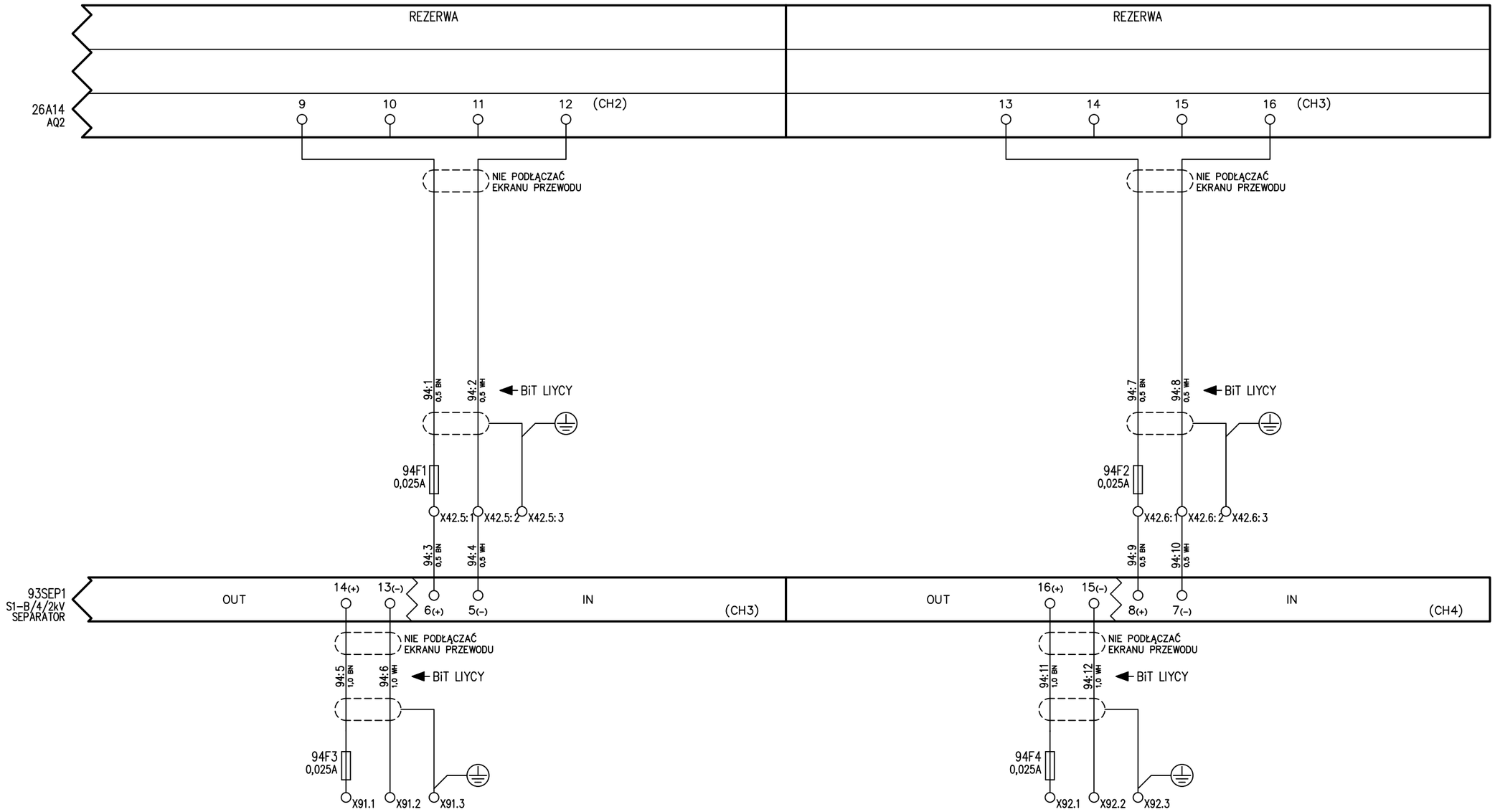

Tilen Piotr Folga
ul. Zdrojowa 24
32-640 Laskowa
Tel: 606 838 717
tilen.biuro@gmail.com

Temat:
Modernizacja układu wyprowadzenia ciepła z Kotłowni Rejonowej PEC TERMOWAD

Tytuł:
Moduł wyjść analogowych | 4/4

Projektant:
mgr inż. Piotr Folga
Uprawnienia budowlane do projektowania bez ograniczeń w specjalności instalacyjnej bez ograniczeń w specjalności instalacyjnej w zakresie sieci, instalacji i urządzeń elektrycznych i elektroenergetycznych. Nr ewidencyjny SLK/2572/PWOE/09

Podpis:

Opracował:
Marcin Folga

Podpis:

Koordynaty GPS:
N: 49°53'16.3"
E: 19°30'10.0"

Nr wew. sprawy:
89/MF/25

Inwestor:
Przedsiębiorstwo Energetyki Cieplnej TERMOWAD
al. Matki Bożej Fatimskiej 32,
32-100 Wadowice

Data:
11.05.2026

Poprzednia: 93
Następna: 101

Strona:
94

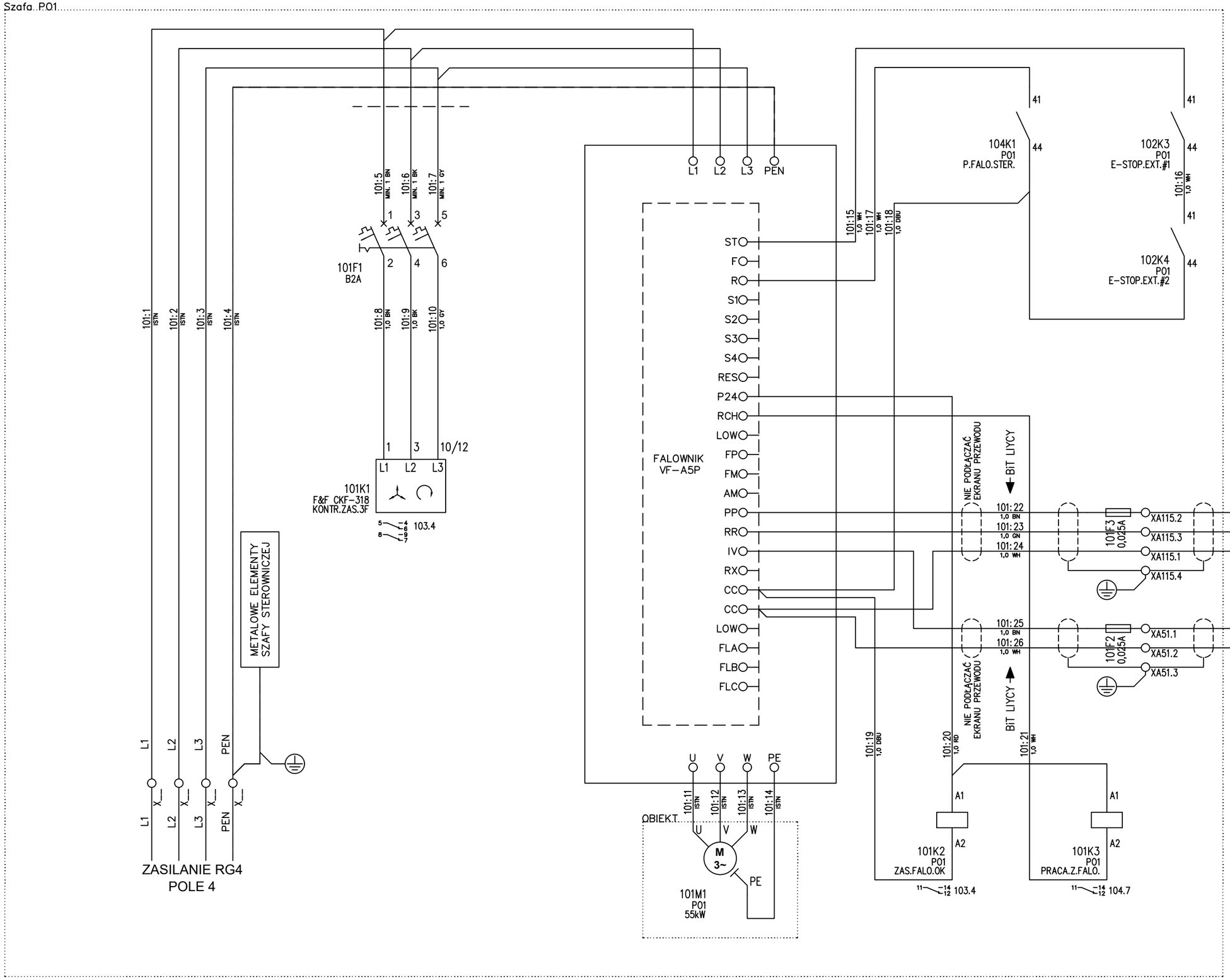

Tilen Piotr Folga
ul. Zdrojowa 24
32-640 Laskowa
Tel: 606 838 717
tilen.biuro@gmail.com

Tilen electric

Temat: Modernizacja układu wyprowadzenia ciepła z Kotłowni Rejonowej PEC TERMOWAD

Tytuł: PO1 - Zasilanie główne, kontrola zasilania 3F, obwody sterowania i sygnalizacji falownika

Projektant: mgr inż. Piotr Folga
Uprawnienia budowlane do projektowania kierowania robotami budowlanymi bez ograniczeń w specjalności instalacyjnej w zakresie sieci, instalacji i urządzeń elektrycznych i elektroenergetycznych. Nr ewidencyjny SLK/0572/PWOE/09

Opracował: Marcin Folga

Podpis:

Podpis:

Koordynaty GPS: N: 49°53'16.3" E: 19°30'10.0"

Nr wew. sprawy: 89/MF/25

Inwestor: Przedsiębiorstwo Energetyki Cieplnej TERMOWAD
al. Matki Bożej Fatimskiej 32,
32-100 Wadowice

Data: 11.05.2026

Poprzednia: 94 | Następna: 102

Strona: 101

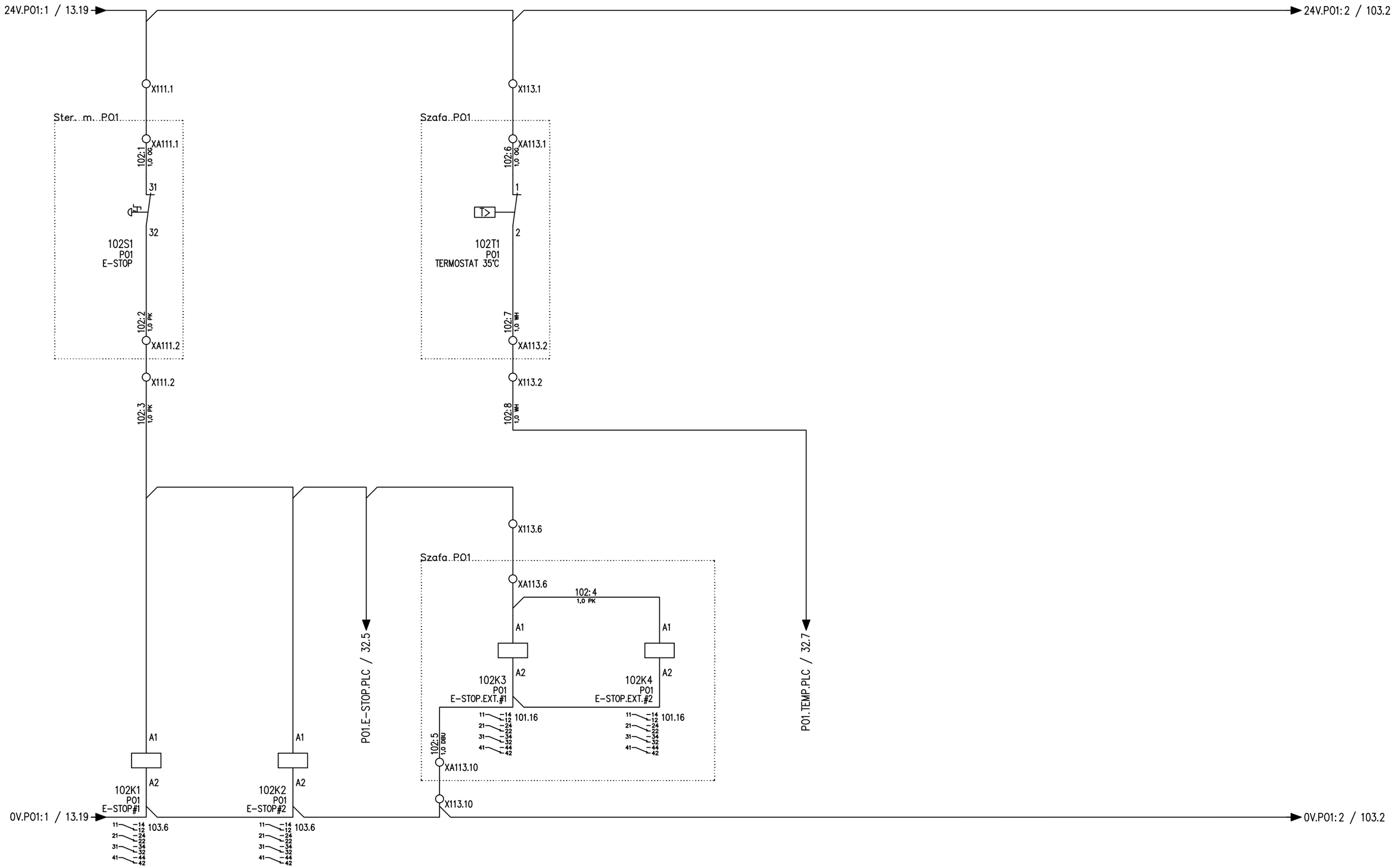

Tilen Piotr Folga ul. Zdrojowa 24 32-640 Laskowa Tel: 606 838 717 tilen.biuro@gmail.com Tilen electric	Temat: Modernizacja układu wyprowadzenia ciepła z Kotłowni Rejonowej PEC TERMOWAD Tytuł: PO1 - Wyłącznik awaryjny i kontrola temperatury	Projektant: mgr inż. Piotr Folga Uprawnienia budowlane do projektowania bez ograniczeń rzeczowych w zakresie sieci, instalacji i urządzeń elektrycznych i elektroenergetycznych. Nr ewidencyjny SLK/257/2/PWOE/09 Opracował: Marcin Folga	Podpis: Podpis:	Koordynaty GPS: N: 49°53'16.3" E: 19°30'10.0" Nr wew. sprawy: 89/MF/25	Inwestor: Przedsiębiorstwo Energetyki Cieplnej TERMOWAD al. Matki Bożej Fatimskiej 32, 32-100 Wadowice	Data: 11.05.2026 Poprzednia: 101 Następna: 103 Strona: **102**	

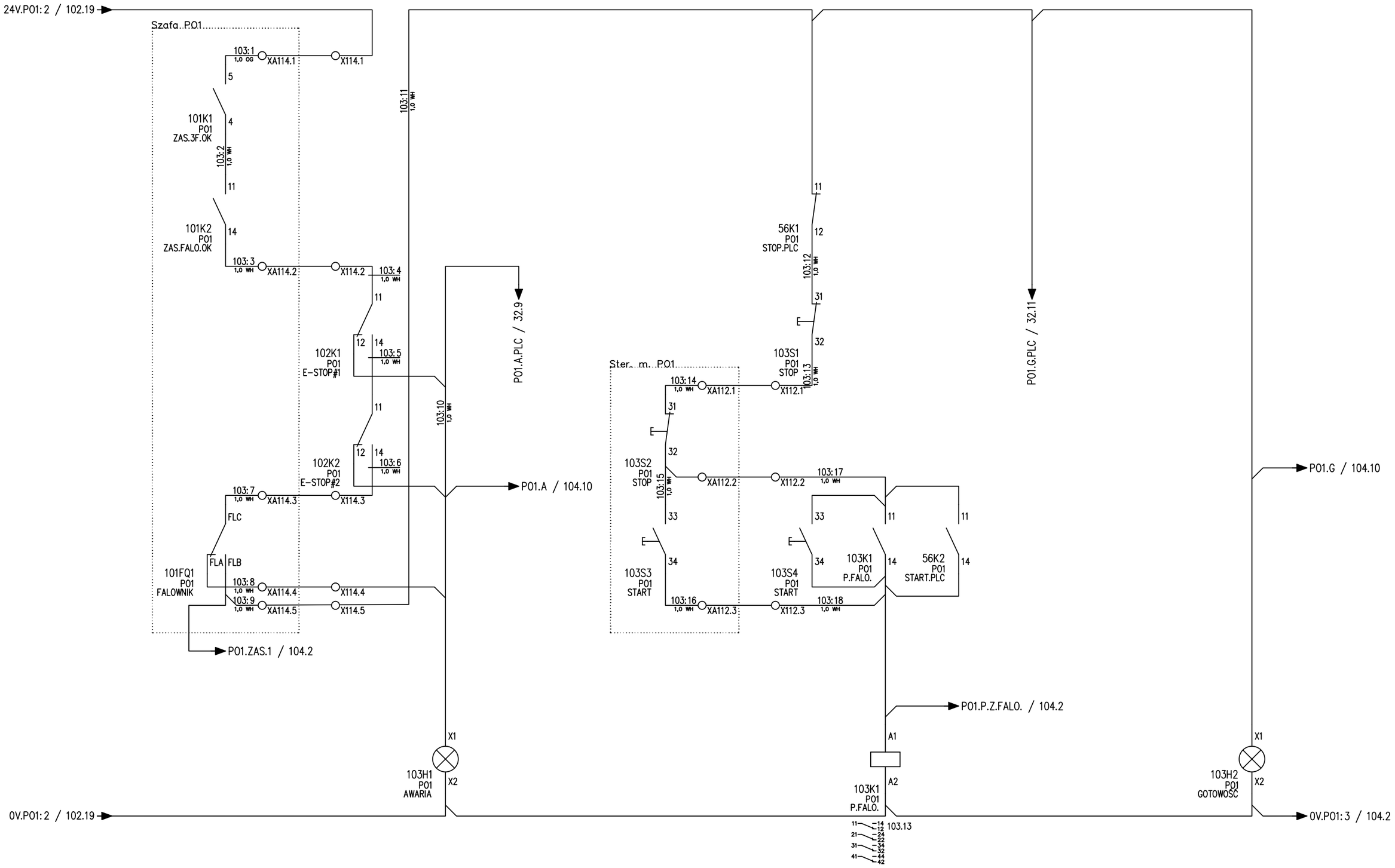

Tilen Piotr Folga
ul. Zdrojowa 24
32-640 Laskowa
Tel: 606 838 717
tilen.biuro@gmail.com

Tilen electric

Temat:
Modernizacja układu wyprowadzenia ciepła z Kotłowni Rejonowej PEC TERMOWAD

Tytuł:
PO1 - Obwód sterowania i sygnalizacji | 1/2

Projektant:
mgr inż. Piotr Folga
Uprawnienia budowlane do projektowania kierowania robotami budowlanymi bez ograniczeń w specjalności instalacyjnej w zakresie sieci, instalacji i urządzeń elektrycznych i elektroenergetycznych. Nr ewidencyjny SLK/257/PWOE/09

Opracował:
Marcin Folga

Podpis:

Podpis:

Koordynaty GPS:
N: 49°53'16.3"
E: 19°30'10.0"

Nr wew. sprawy:
89/MF/25

Inwestor:
Przedsiębiorstwo Energetyki Cieplnej TERMOWAD
al. Matki Bożej Fatimskiej 32,
32-100 Wadowice

Data:
11.05.2026

Poprzednia: 102
Następna: 104

Strona:
103

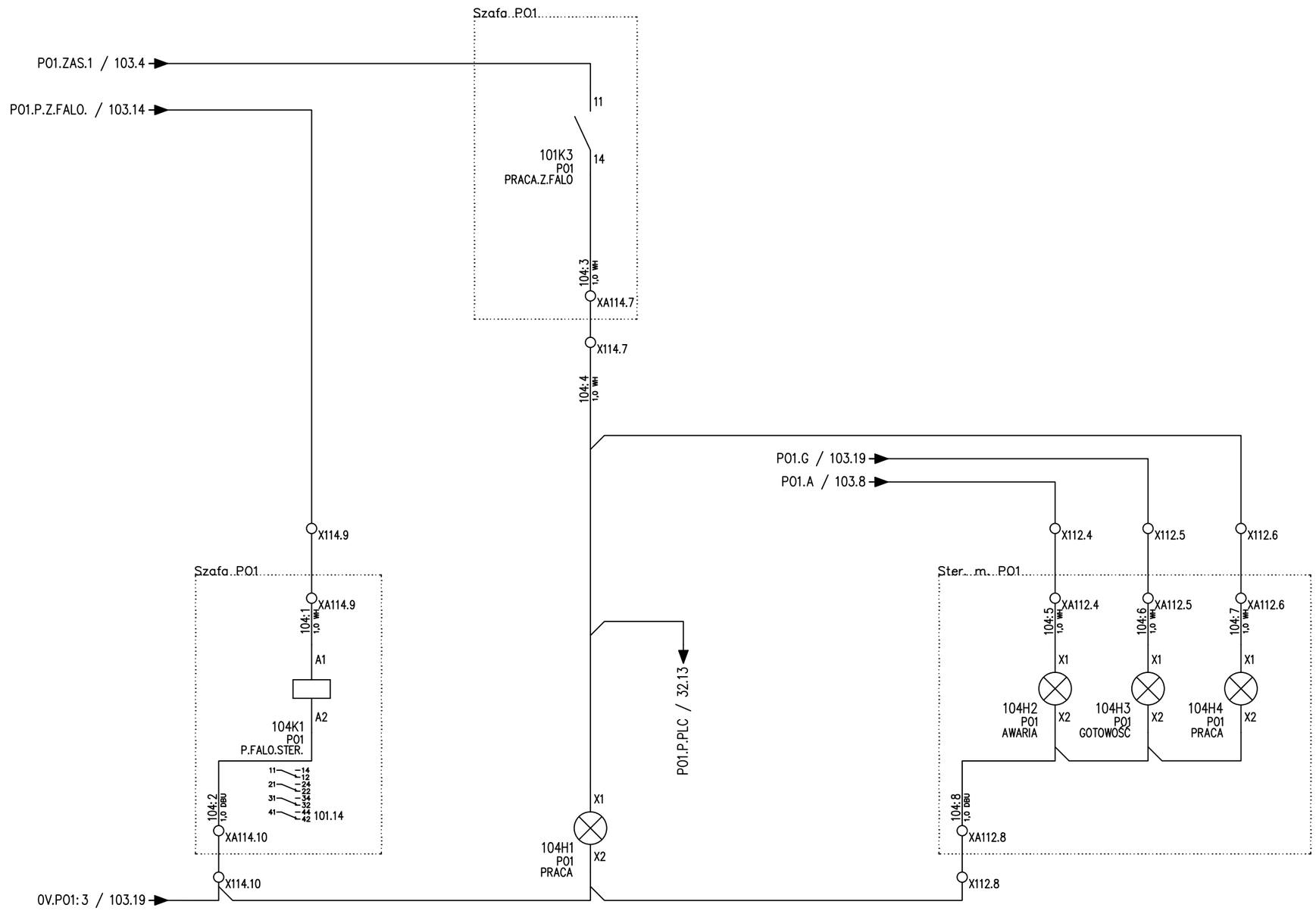

Tilen Piotr Folga
ul. Zdrojowa 24
32-640 Laskowa
Tel: 606 838 717
tilen.biuro@gmail.com

Temat: Modernizacja układu wyprowadzenia ciepła z Kotłowni Rejonowej PEC TERMOWAD

Tytuł: PO1 - Obwód sterowania i sygnalizacji | 2/2

Projektant: mgr inż. Piotr Folga
Uprawnienia budowlane do projektowania kierowania robotami budowlanymi bez ograniczeń w sprzyjalności instalacyjnej w zakresie sieci, instalacji i urządzeń elektrycznych i elektroenergetycznych. Nr ewidencyjny SLK/2572/PWOE/09

Opracował: Marcin Folga

Podpis:

Koordynaty GPS: N: 49°53'16.3" E: 19°30'10.0"

Nr wew. sprawy: 89/MF/25

Inwestor: Przedsiębiorstwo Energetyki Cieplnej TERMOWAD al. Matki Bożej Fatimskiej 32, 32-100 Wadowice

Data: 11.05.2026

Poprzednia: 103 | Następna: 111

Strona: **104**

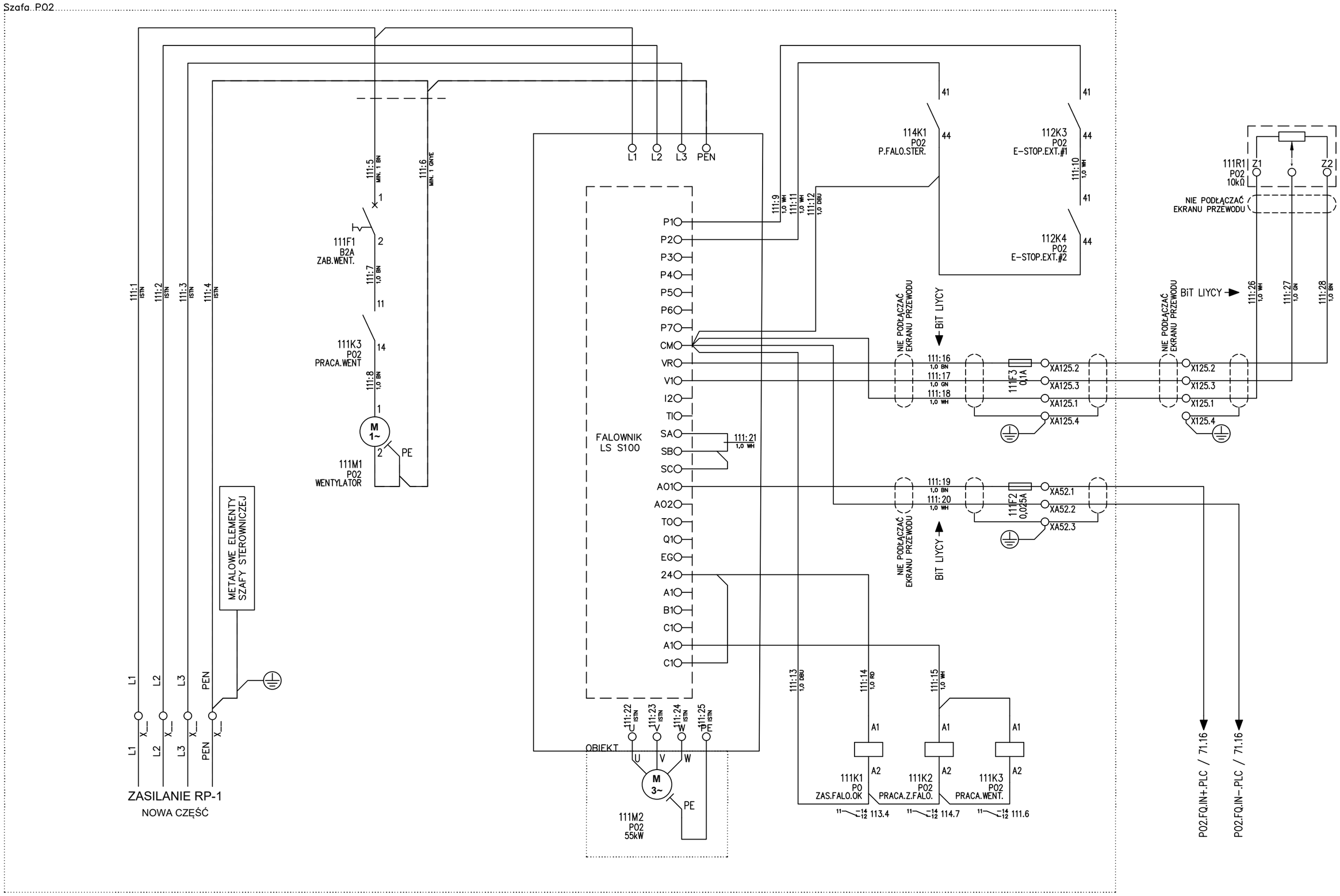

Tilen Piotr Folga
ul. Zdrojowa 24
32-640 Laskowa
Tel: 606 838 717
tilen.biuro@gmail.com

Tilen electric

Temat: Modernizacja układu wyprowadzenia ciepła z Kotłowni Rejonowej PEC TERMOWAD

Tytuł: PO2 - Zasilanie główne, wentylacja szafy, obwody sterowania i sygnalizacji falownika

Projektant: mgr inż. Piotr Folga
Uprawnienia budowlane do projektowania kierowania robotami budowlanymi bez ograniczeń w sprzęgalności instalacyjnej w zakresie sieci, instalacji i urządzeń elektrycznych i elektroenergetycznych. Nr ewidencyjny SLK/2572/PWOE/09

Opracował: Marcin Folga

Podpis:

Koordynaty GPS: N: 49°53'16.3" E: 19°30'10.0"

Nr wew. sprawy: 89/MF/25

Inwestor: Przedsiębiorstwo Energetyki Cieplnej TERMOWAD al. Matki Bożej Fatimskiej 32, 32-100 Wadowice

Data: 11.05.2026

Poprzednia: 104 Następna: 112

Strona: 111

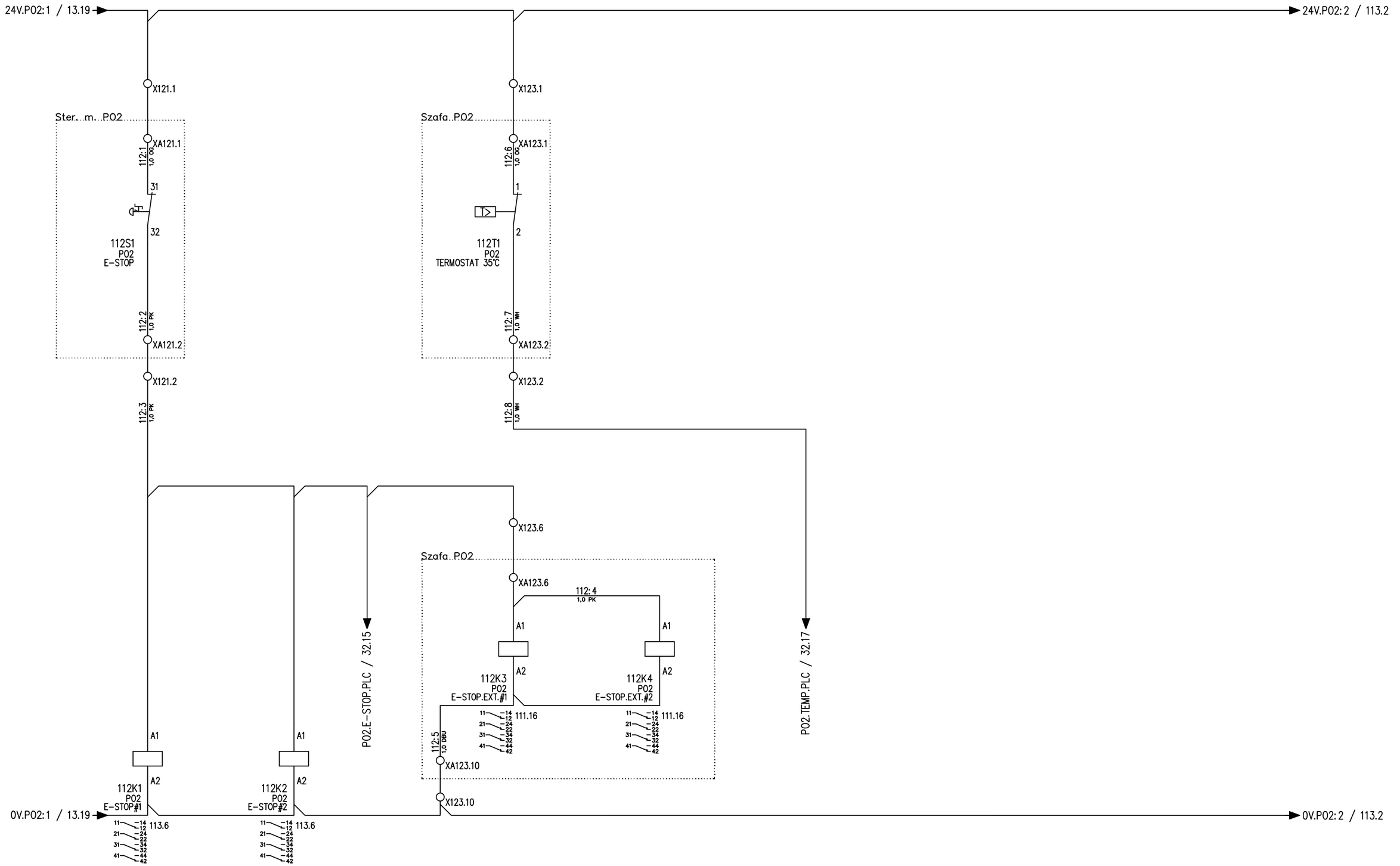

Tilen Piotr Folga
ul. Zdrojowa 24
32-640 Laskowa
Tel: 606 838 717
tilen.biuro@gmail.com

Tilen electric

Temat:
Modernizacja układu wyprowadzenia ciepła z Kotłowni Rejonowej PEC TERMOWAD

Tytuł:
PO2 - Wyłącznik awaryjny i kontrola temperatury

Projektant:
mgr inż. Piotr Folga
Uprawnienia budowlane do projektowania i kierowania robotami budowlanymi bez ograniczeń w specjalności instalacyjnej w zakresie sieci, instalacji i urządzeń elektrycznych i elektroenergetycznych. Nr ewidencyjny SLK/257/2/PWOE/09

Podpis:

Koordynaty GPS:
N: 49°53'16.3"
E: 19°30'10.0"

Opracował:
Marcin Folga

Podpis:

Nr wew. sprawy:
89/MF/25

Inwestor:
Przedsiębiorstwo Energetyki Cieplnej TERMOWAD
al. Matki Bożej Fatimskiej 32,
32-100 Wadowice

Data:
11.05.2026

Poprzednia: 111
Następna: 113

Strona:
112

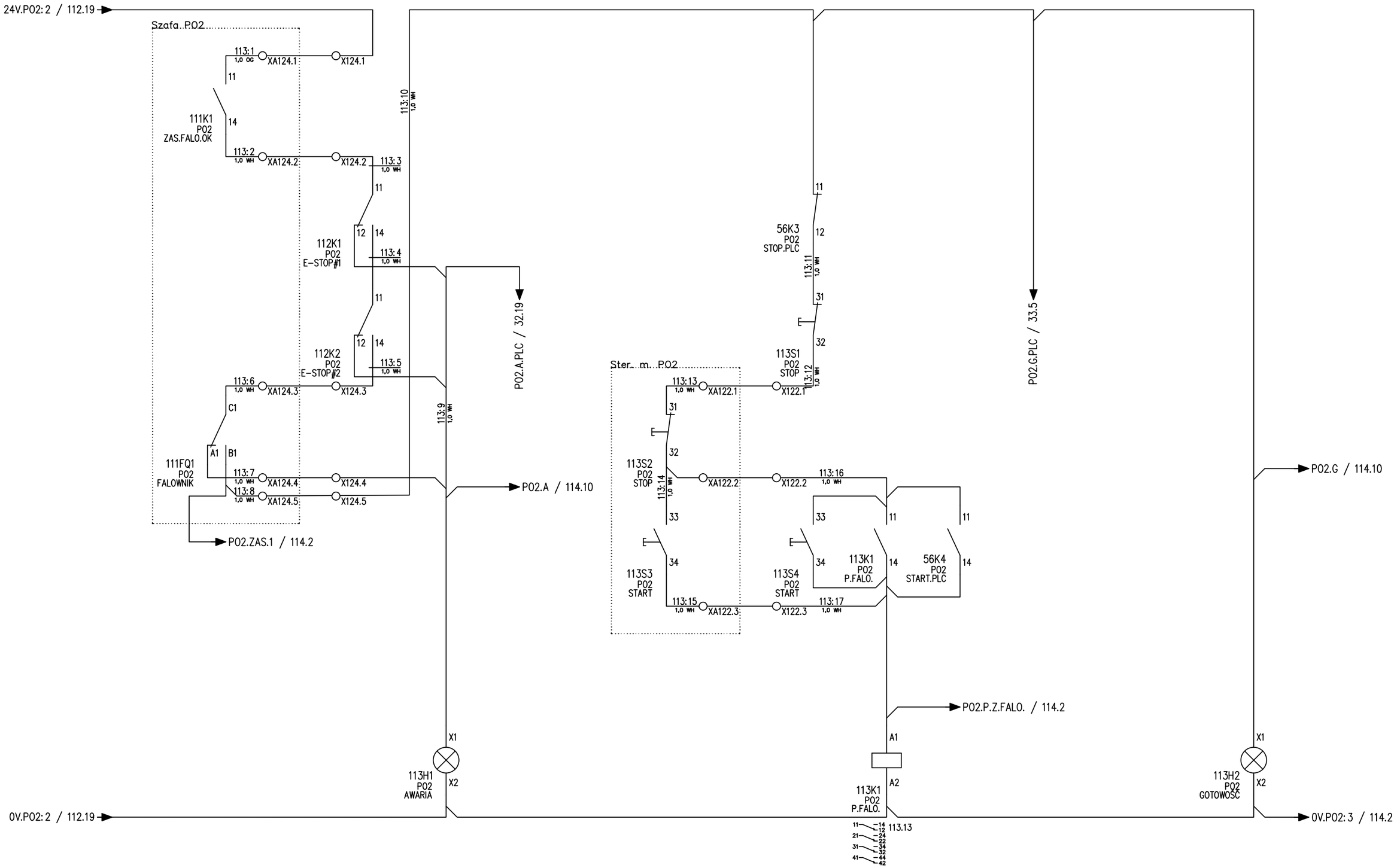

Tilen Piotr Folga
ul. Zdrojowa 24
32-640 Laskowa
Tel: 606 838 717
tilen.biuro@gmail.com

Temat:
Modernizacja układu wyprowadzenia ciepła z Kotłowni Rejonowej PEC TERMOWAD

Tytuł:
PO2 - Obwód sterowania i sygnalizacji | 1/2

Projektant:
mgr inż. Piotr Folga
Uprawnienia budowlane do projektowania kierowania robotami budowlanymi bez ograniczeń w specjalności instalacyjnej w zakresie sieci, instalacji i urządzeń elektrycznych i elektroenergetycznych. Nr ewidencyjny SLK/257/PWOE/09

Podpis:

Opracował:
Marcin Folga

Podpis:

Koordynaty GPS:
N: 49°53'16.3"
E: 19°30'10.0"

Nr wew. sprawy:
89/MF/25

Inwestor:
Przedsiębiorstwo Energetyki Cieplnej TERMOWAD
al. Matki Bożej Fatimskiej 32,
32-100 Wadowice

Data:
11.05.2026

Poprzednia: 112
Następna: 114

Strona:
113

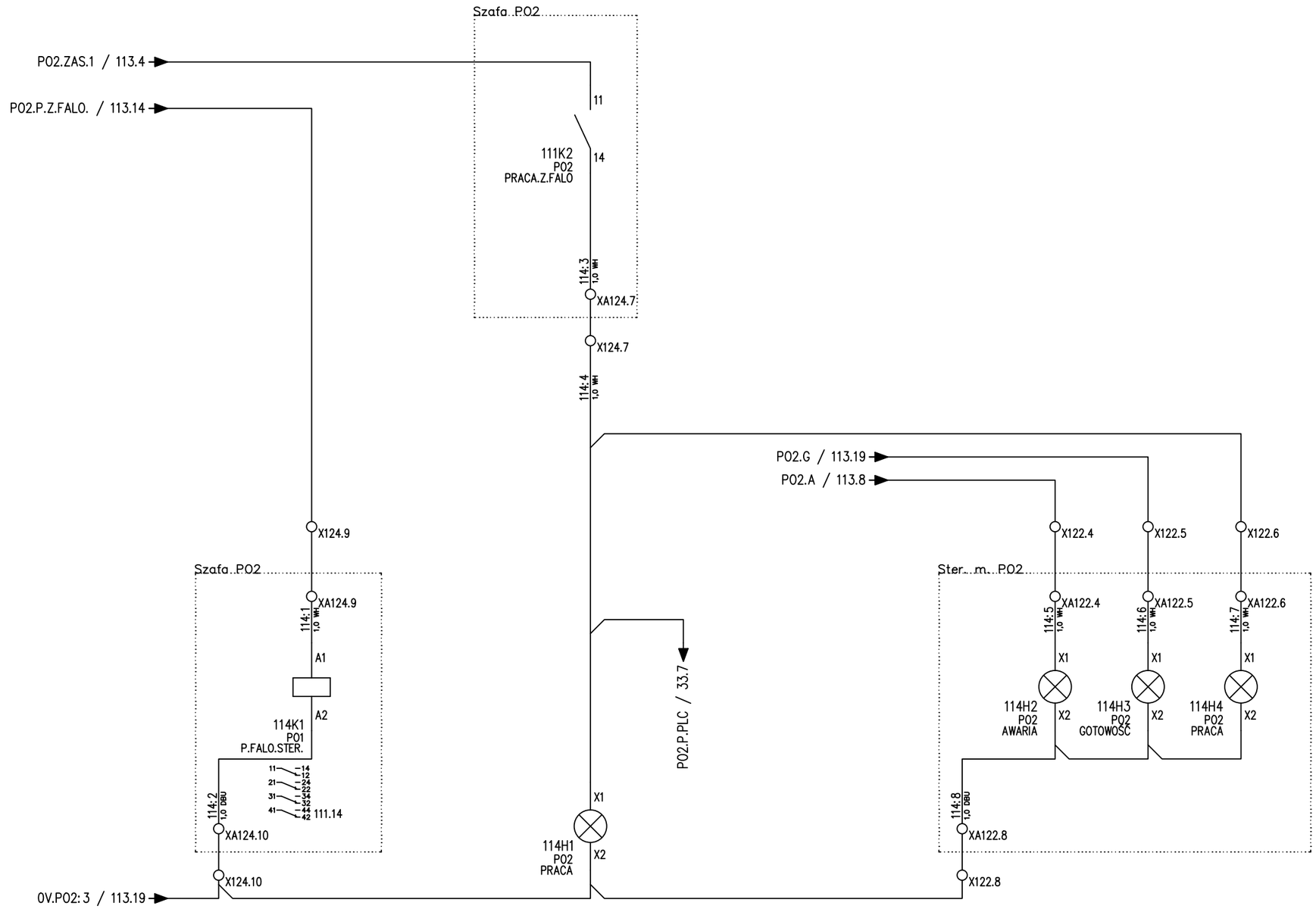

Tilen Piotr Folga
ul. Zdrojowa 24
32-640 Laskowa
Tel: 606 838 717
tilen.biuro@gmail.com

Temat:
Modernizacja układu wyprowadzenia ciepła z Kotłowni Rejonowej PEC TERMOWAD

Tytuł:
PO2 - Obwód sterowania i sygnalizacji | 2/2

Projektant:
mgr inż. Piotr Folga
Uprawnienia budowlane do projektowania kierowania robotami budowlanymi bez ograniczeń w sprzęgłości instalacyjnej w zakresie sieci, instalacji i urządzeń elektrycznych i elektroenergetycznych. Nr ewidencyjny SLK/2572/PWOE/09

Podpis:

Koordynaty GPS:
N: 49°53'16.3"
E: 19°30'10.0"

Opracował:
Marcin Folga

Podpis:

Nr wew. sprawy:
89/MF/25

Inwestor:
Przedsiębiorstwo Energetyki Cieplnej TERMOWAD
al. Matki Bożej Fatimskiej 32,
32-100 Wadowice

Data:
11.05.2026

Poprzednia: 113
Następna: 121

Strona:
114

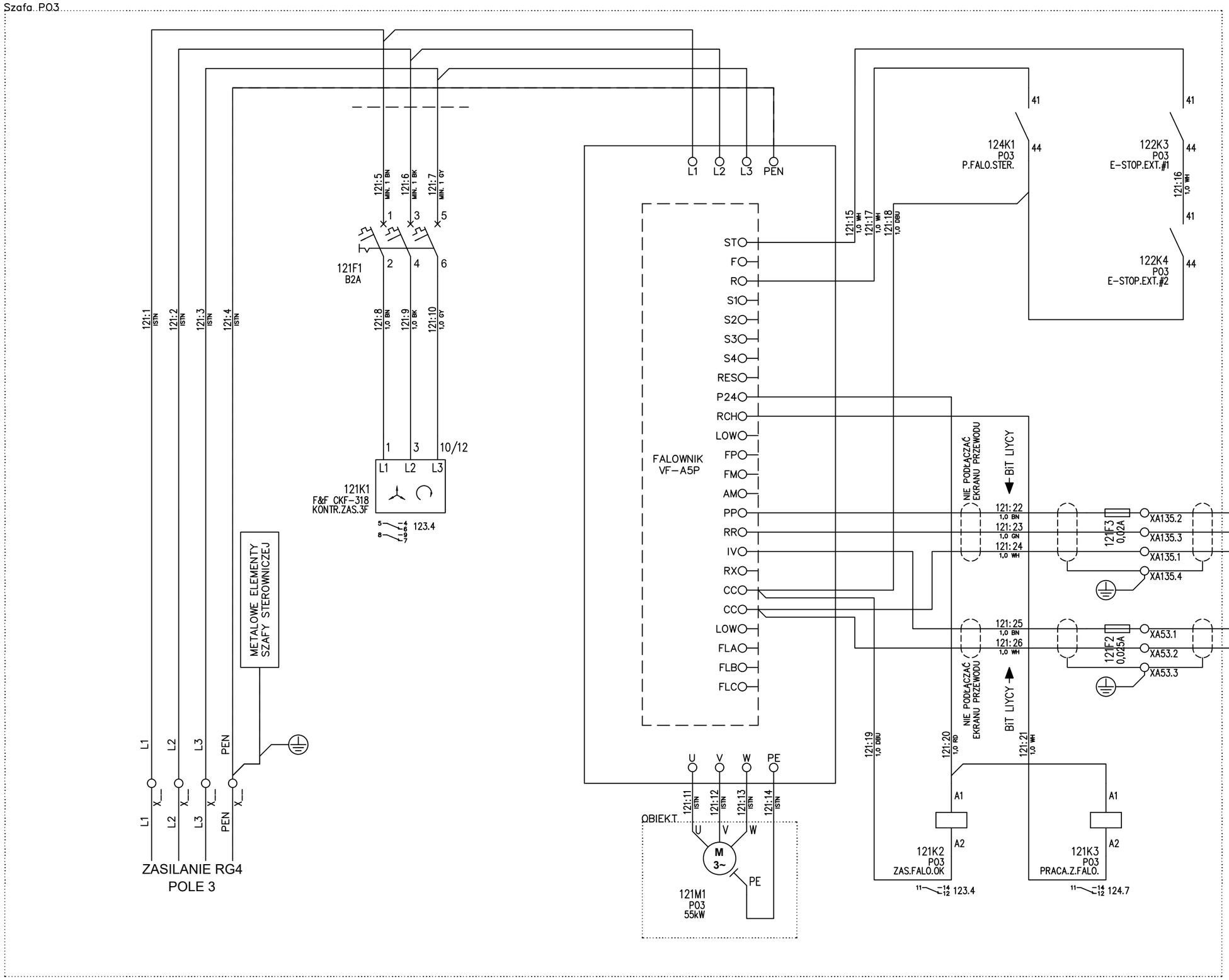

Tilen Piotr Folga
ul. Zdrojowa 24
32-640 Laskowa
Tel: 606 838 717
tilen.biuro@gmail.com

Temat: Modernizacja układu wyprowadzenia ciepła z Kotłowni Rejonowej PEC TERMOWAD

Tytuł: PO3 - Zasilanie główne, kontrola zasilania 3F, obwody sterowania i sygnalizacji falownika

Projektant: mgr inż. Piotr Folga
Uprawnienia budowlane do projektowania kierowania robotami budowlanymi bez ograniczeń w specjalności instalacyjnej w zakresie sieci, instalacji i urządzeń elektrycznych i elektroenergetycznych. Nr ewidencyjny SLK/0572/POWOE/09

Opracował: Marcin Folga

Podpis:

Podpis:

Koordynaty GPS: N: 49°53'16.3" E: 19°30'10.0"

Nr wew. sprawy: 89/MF/25

Inwestor: Przedsiębiorstwo Energetyki Cieplnej TERMOWAD
al. Matki Bożej Fatimskiej 32,
32-100 Wadowice

Data: 11.05.2026

Poprzednia: 114 | Następna: 122

Strona: 121

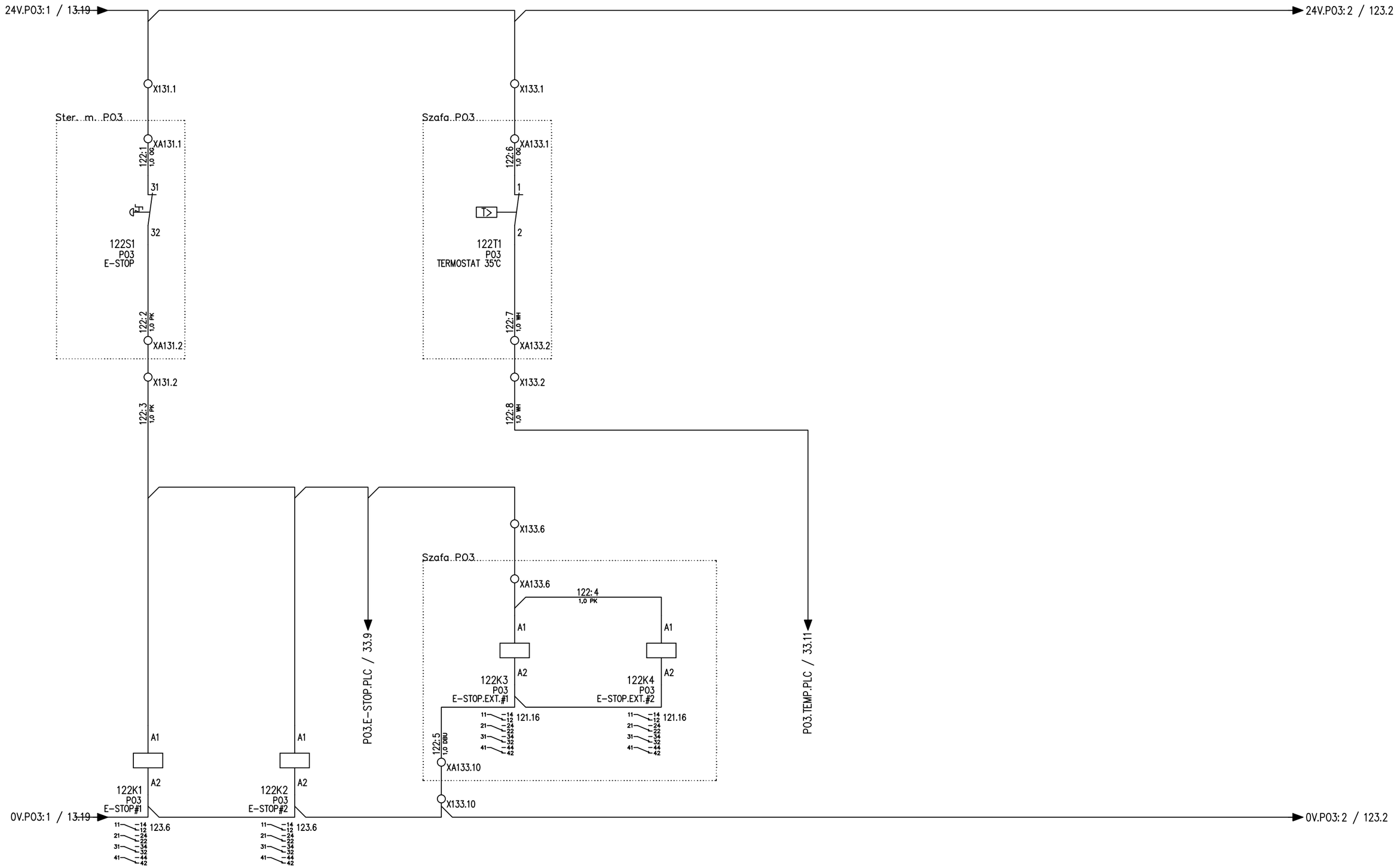

Tilen Piotr Folga ul. Zdrojowa 24 32-640 Laskowa Tel: 606 838 717 tilen.biuro@gmail.com	Temat: Modernizacja układu wyprowadzenia ciepła z Kotłowni Rejonowej PEC TERMOWAD	Projektant: mgr inż. Piotr Folga Uprawnienia budowlane do projektowania bez ograniczeń w specjalności instalacyjnej w zakresie sieci, instalacji i urządzeń elektrycznych i elektroenergetycznych. Nr ewidencyjny SLK/257/2/PWOE/09	Podpis:	Koordynaty GPS: N: 49°53'16.3" E: 19°30'10.0"	Inwestor: Przedsiębiorstwo Energetyki Cieplnej TERMOWAD al. Matki Bożej Fatimskiej 32, 32-100 Wadowice	Data: 11.05.2026	
	Tytuł: PO3 - Wyłącznik awaryjny i kontrola temperatury	Opracował: Marcin Folga	Podpis:	Nr wew. sprawy: 89/MF/25		Poprzednia: 121	Następna: 123
						Strona: **122**	

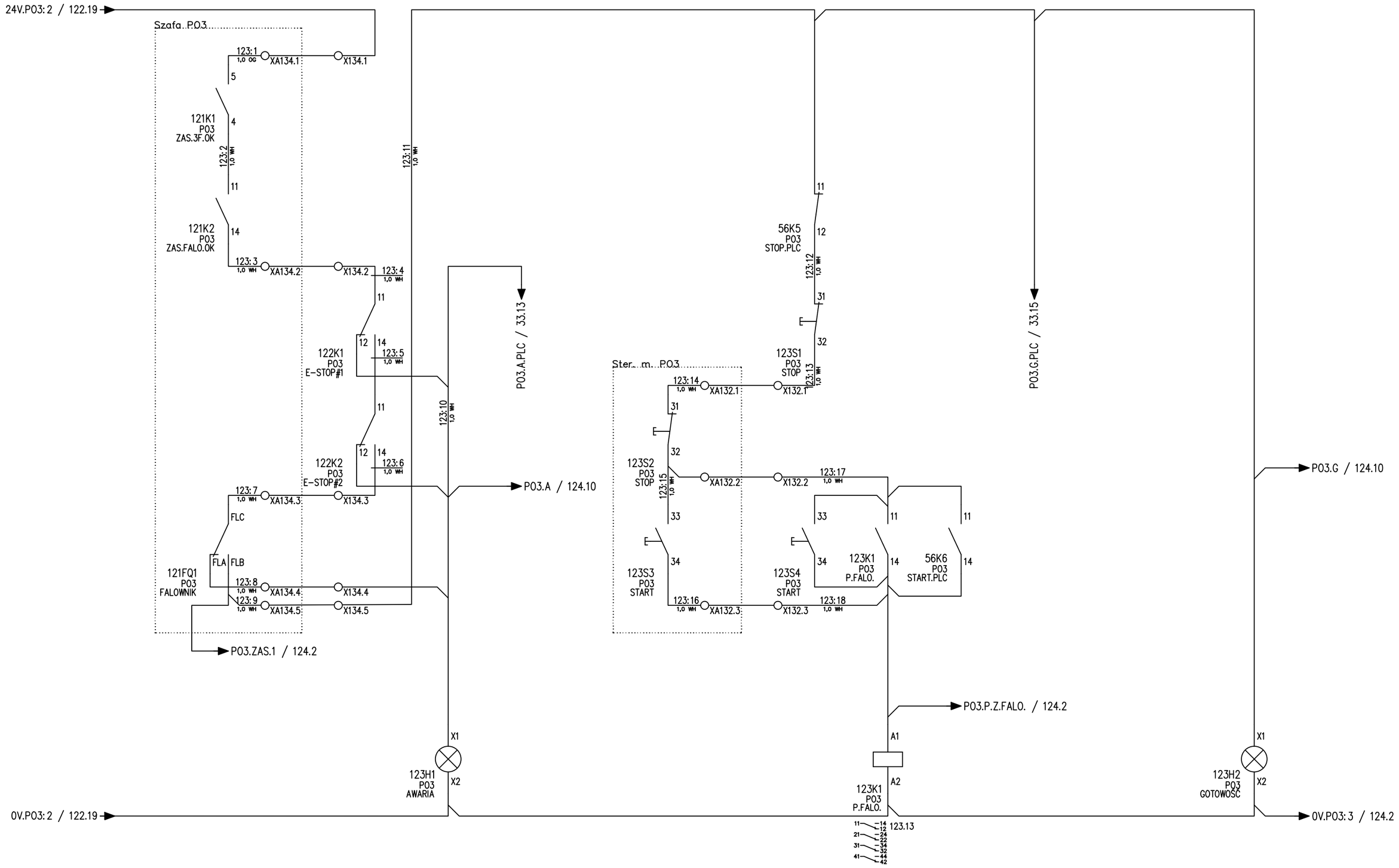

Tilen Piotr Folga
ul. Zdrojowa 24
32-640 Laskowa
Tel: 606 838 717
tilen.biuro@gmail.com

Tilen electric

Temat: Modernizacja układu wyprowadzenia ciepła z Kotłowni Rejonowej PEC TERMOWAD

Tytuł: PO3 - Obwód sterowania i sygnalizacji | 1/2

Projektant: mgr inż. Piotr Folga
Uprawnienia budowlane do projektowania kierowania robotami budowlanymi bez ograniczeń w specjalności instalacyjnej w zakresie sieci, instalacji i urządzeń elektrycznych i elektroenergetycznych. Nr ewidencyjny SLK/257/P/WOE/09

Opracował: Marcin Folga

Podpis:

Podpis:

Koordynaty GPS: N: 49°53'16.3" E: 19°30'10.0"

Nr wew. sprawy: 89/MF/25

Inwestor: Przedsiębiorstwo Energetyki Cieplnej TERMOWAD al. Matki Bożej Fatimskiej 32, 32-100 Wadowice

Data: 11.05.2026

Poprzednia: 122 | Następna: 124

Strona: 123

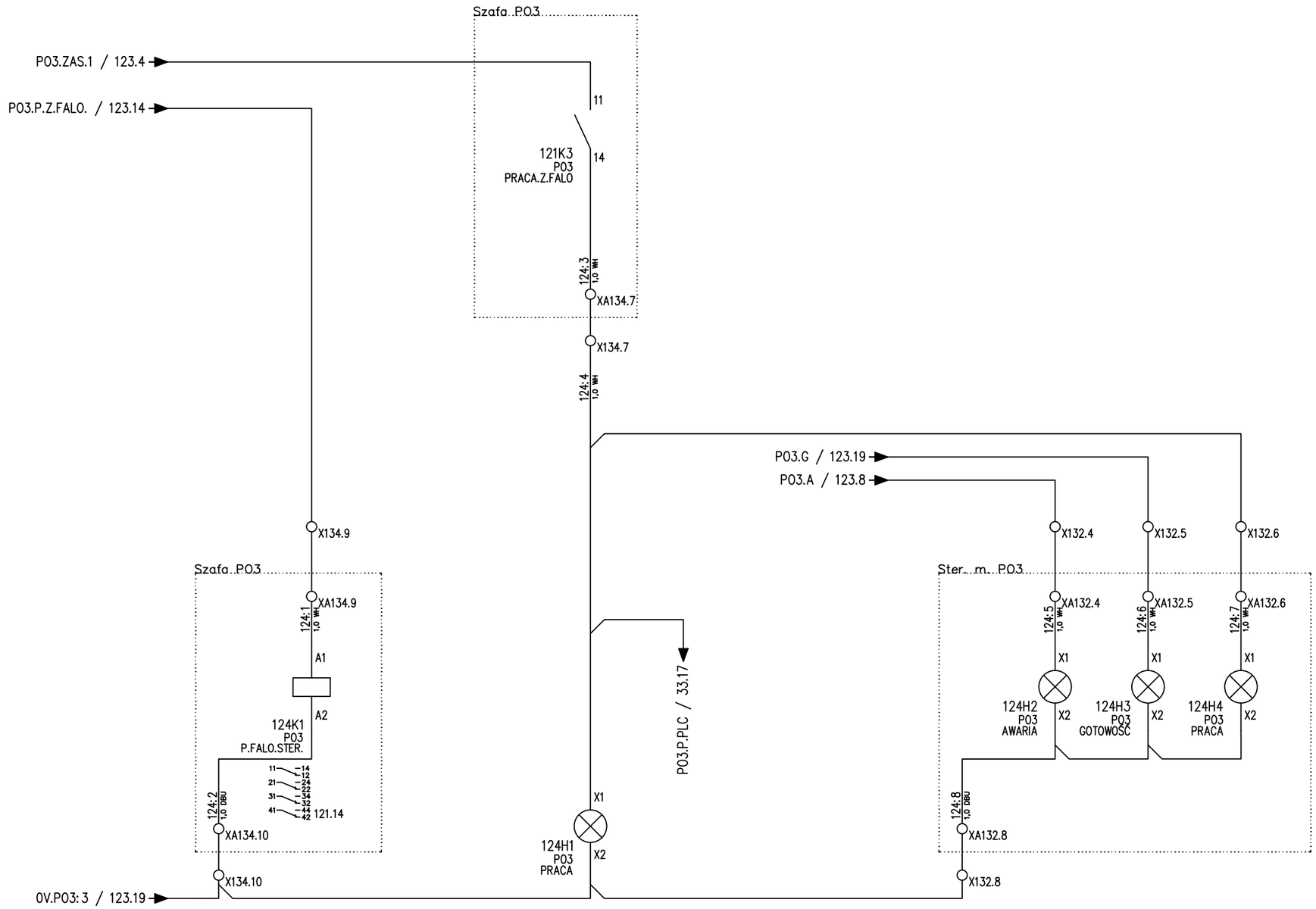

Tilen Piotr Folga
ul. Zdrojowa 24
32-640 Laskowa
Tel: 606 838 717
tilen.biuro@gmail.com

Temat: Modernizacja układu wyprowadzenia ciepła z Kotłowni Rejonowej PEC TERMOWAD

Tytuł: PO3 - Obwód sterowania i sygnalizacji | 2/2

Projektant: mgr inż. Piotr Folga
Uprawnienia budowlane do projektowania kierowania robotami budowlanymi bez ograniczeń w specjalności instalacyjnej w zakresie sieci, instalacji i urządzeń elektrycznych i elektroenergetycznych. Nr ewidencyjny SLK/2572/PWOE/09

Opracował: Marcin Folga

Podpis:

Koordynaty GPS: N: 49°53'16.3" E: 19°30'10.0"

Nr wew. sprawy: 89/MF/25

Inwestor: Przedsiębiorstwo Energetyki Cieplnej TERMOWAD al. Matki Bożej Fatimskiej 32, 32-100 Wadowice

Data: 11.05.2026

Poprzednia: 123 | Następna: 131

Strona: **124**

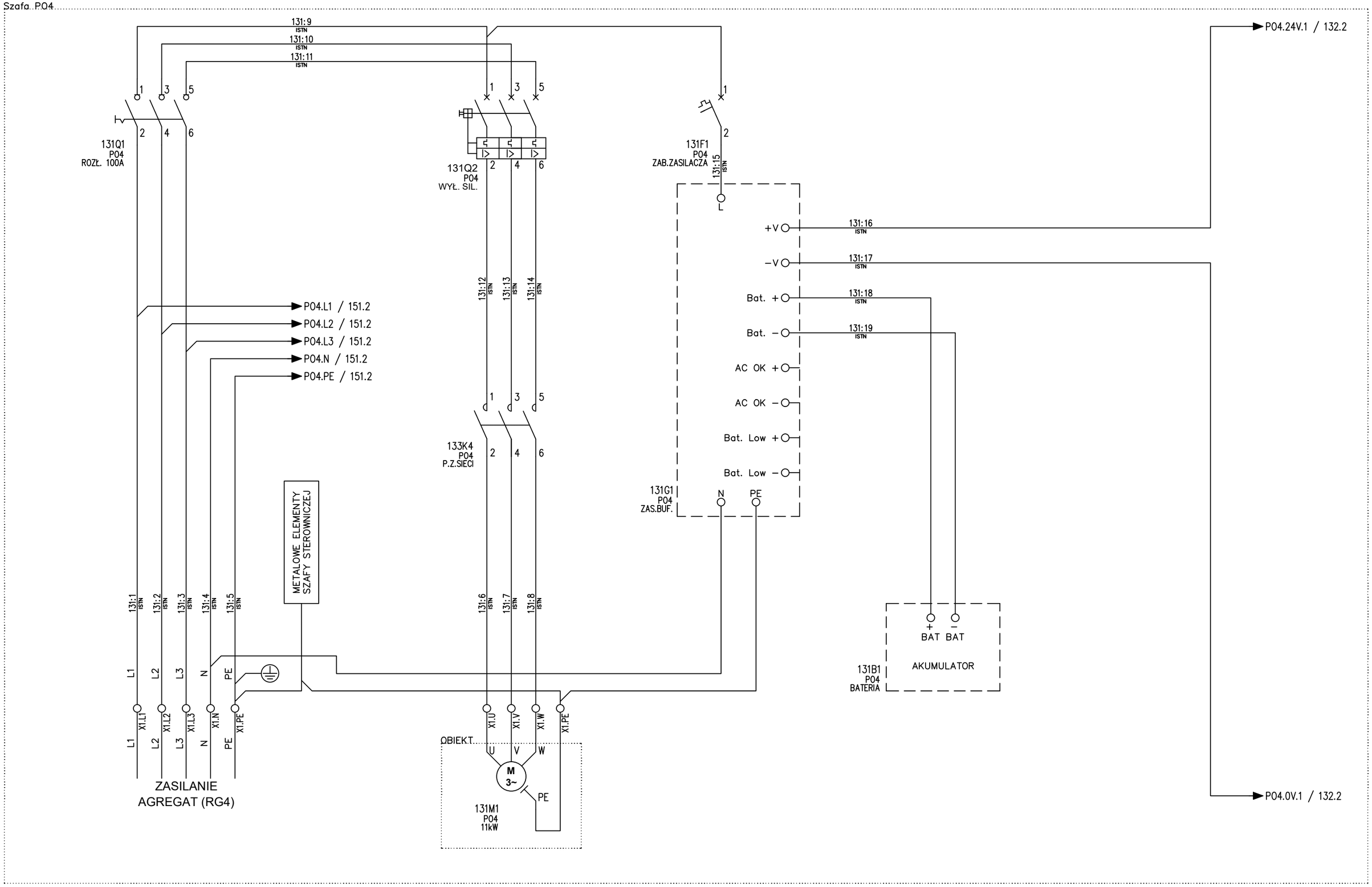

Tilen Piotr Folga
ul. Zdrojowa 24
32-640 Laskowa
Tel: 606 838 717
tilen.biuro@gmail.com

Temat: Modernizacja układu wyprowadzenia ciepła z Kotłowni Rejonowej PEC TERMOWAD

Tytuł: PO4 - Zasilanie główne, zasilanie 230V/24V

Projektant: mgr inż. Piotr Folga
Uprawnienia budowlane do projektowania kierowania robotami budowlanymi bez ograniczeń w specjalności instalacyjnej w zakresie sieci, instalacji i urządzeń elektrycznych i elektroenergetycznych. Nr ewidencyjny SLK/257/2/PWOE/09

Podpis:

Opracował: Marcin Folga

Podpis:

Koordynaty GPS: N: 49°53'16.3" E: 19°30'10.0"

Nr wew. sprawy: 89/MF/25

Inwestor: Przedsiębiorstwo Energetyki Cieplnej TERMOWAD al. Matki Bożej Fatimskiej 32, 32-100 Wadowice

Data: 11.05.2026

Poprzednia: 124 Następna: 132

Strona: 131

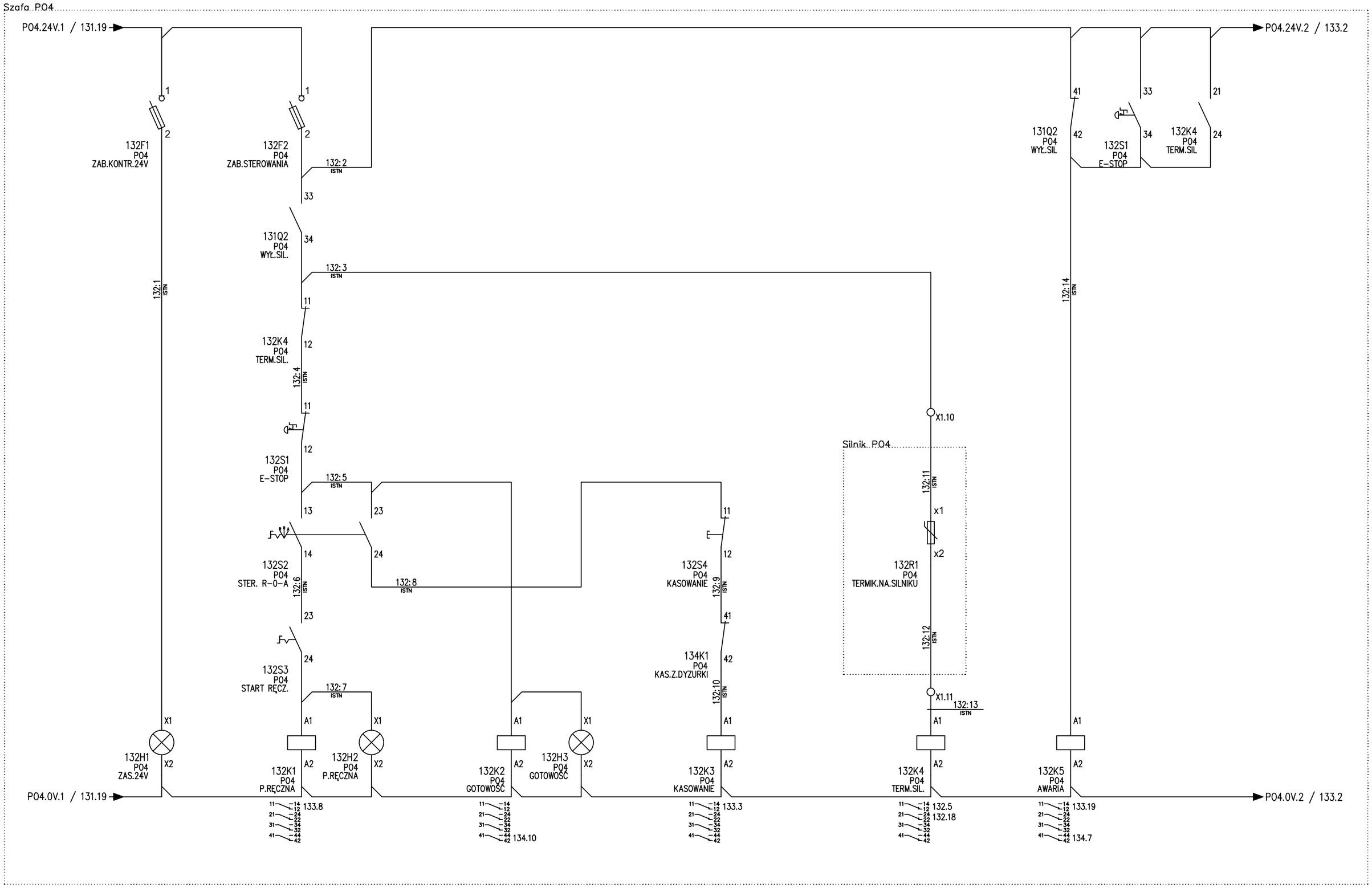

Tilen Piotr Folga
ul. Zdrojowa 24
32-640 Laskowa
Tel: 606 838 717
tilen.biuro@gmail.com

Temat: Modernizacja układu wyprowadzenia ciepła z Kotłowni Rejonowej PEC TERMOWAD

Tytuł: PO4 - Obwód sterowania i sygnalizacji | 1/3

Projektant: mgr inż. Piotr Folga
Uprawnienia budowlane do projektowania kierowania robotami budowlanymi bez ograniczeń w specjalności instalacyjnej w zakresie sieci, instalacji i urządzeń elektrycznych i elektroenergetycznych. Nr ewidencyjny SLK/2572/PWOE/09

Opracował: Marcin Folga

Podpis:

Podpis:

Koordynaty GPS: N: 49°53'16.3" E: 19°30'10.0"

Nr wew. sprawy: 89/MF/25

Inwestor: Przedsiębiorstwo Energetyki Cieplnej TERMOWAD al. Matki Bożej Fatimskiej 32, 32-100 Wadowice

Data: 11.05.2026

Poprzednia: 131 | Następna: 133

Strona: **132**

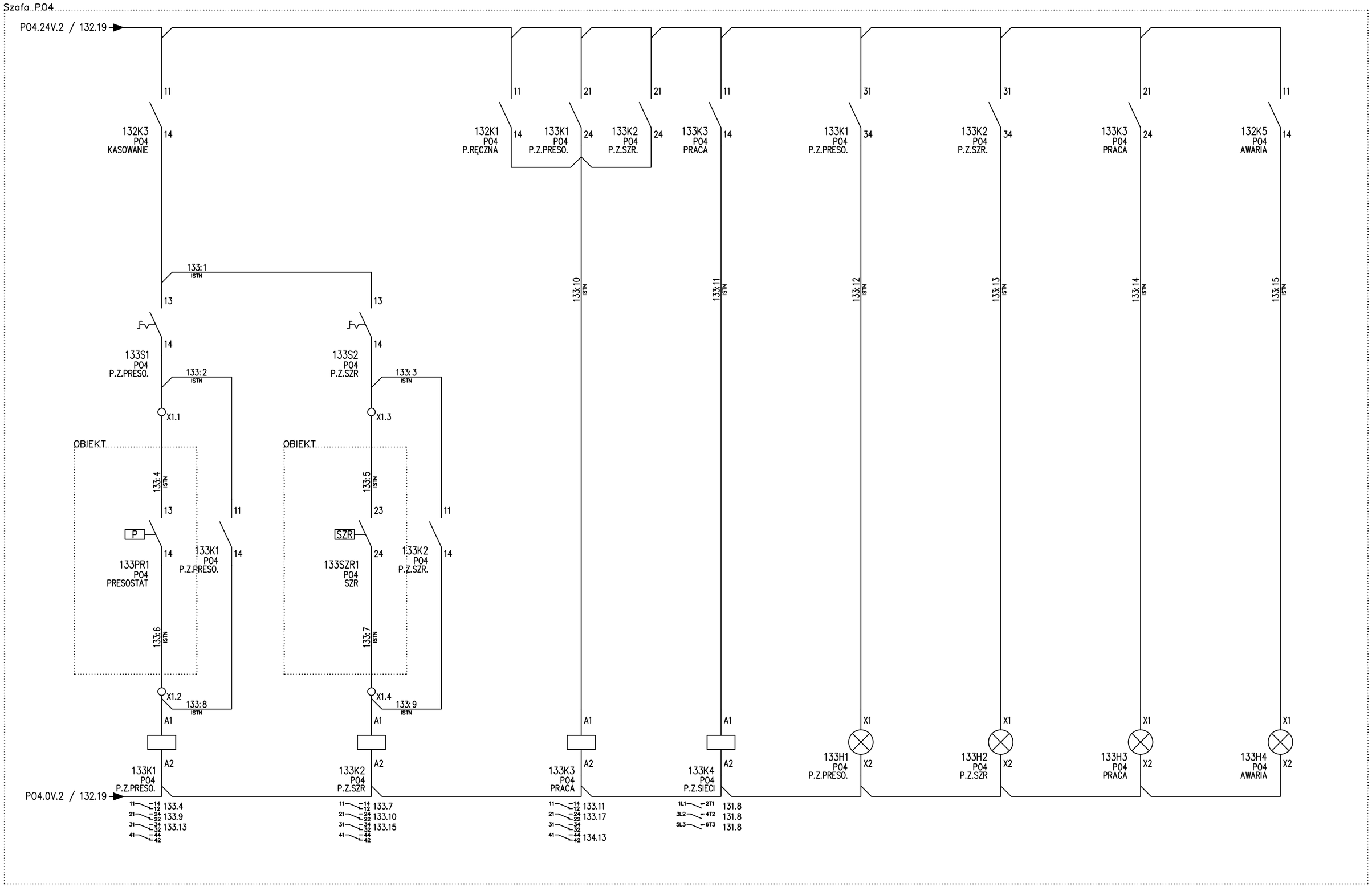

Tilen Piotr Folga ul. Zdrojowa 24 32-640 Laskowa Tel: 606 838 717 tilen.biuro@gmail.com	Temat: Modernizacja układu wyprowadzenia ciepła z Kotłowni Rejonowej PEC TERMOWAD	Projektant: mgr inż. Piotr Folga Uprawnienia budowlane do projektowania i kierowania robotami budowlanymi bez ograniczeń w specjalności instalacyjnej w zakresie sieci, instalacji i urządzeń elektrycznych i elektroenergetycznych. Nr ewidencyjny SLK/2572/PWOE/09	Podpis:	Koordynaty GPS: N: 49°53'16.3" E: 19°30'10.0"	Inwestor: Przedsiębiorstwo Energetyki Cieplnej TERMOWAD al. Matki Bożej Fatimskiej 32, 32-100 Wadowice	Data: 11.05.2026
	Tytuł: PO4 - Obwód sterowania i sygnalizacji | 2/3	Opracował: Marcin Folga	Podpis:	Nr wew. sprawy: 89/MF/25		Poprzednia: 132 / Następna: 134 / Strona: **133**

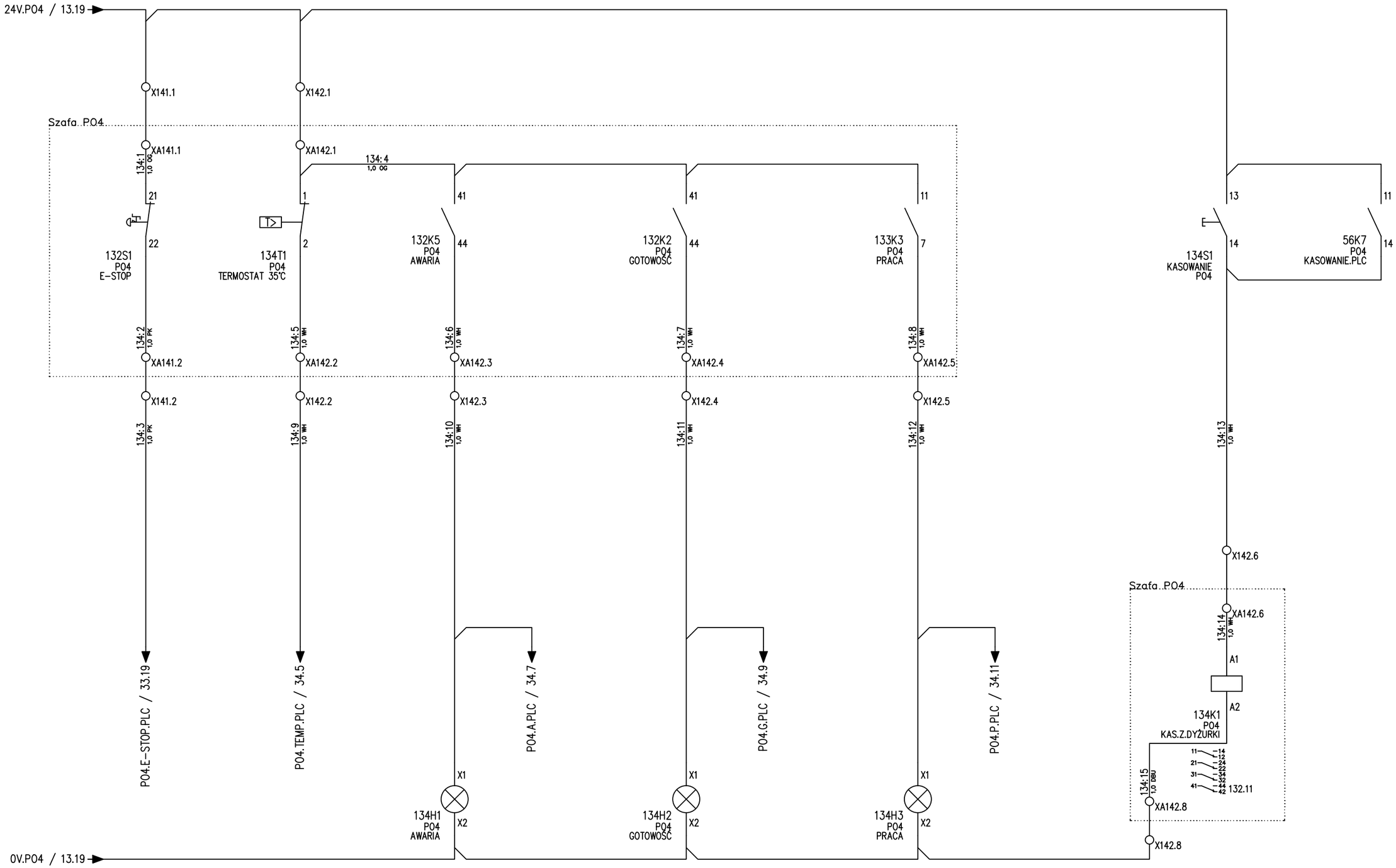

Tilen Piotr Folga
ul. Zdrojowa 24
32-640 Laskowa
Tel: 606 838 717
tilen.biuro@gmail.com

Tilen electric

Temat: Modernizacja układu wyprowadzenia ciepła z Kotłowni Rejonowej PEC TERMOWAD

Tytuł: PO4 - Obwód sterowania i sygnalizacji (wyłacznik awaryjny, kontrola temperatury) | 3/3

Projektant: mgr inż. Piotr Folga
Uprawnienia budowlane do projektowania i kierowania robotami budowlanymi bez ograniczeń w specjalności instalacyjnej w zakresie sieci, instalacji i urządzeń elektrycznych i elektroenergetycznych. Nr ewidencyjny SLK/257/2/PWOE/09

Podpis:

Opracował: Marcin Folga

Podpis:

Koordynaty GPS: N: 49°53'16.3" E: 19°30'10.0"

Nr wew. sprawy: 89/MF/25

Inwestor: Przedsiębiorstwo Energetyki Cieplnej TERMOWAD al. Matki Bożej Fatimskiej 32, 32-100 Wadowice

Data: 11.05.2026

Poprzednia: 133 | Następna: 141

Strona: **134**

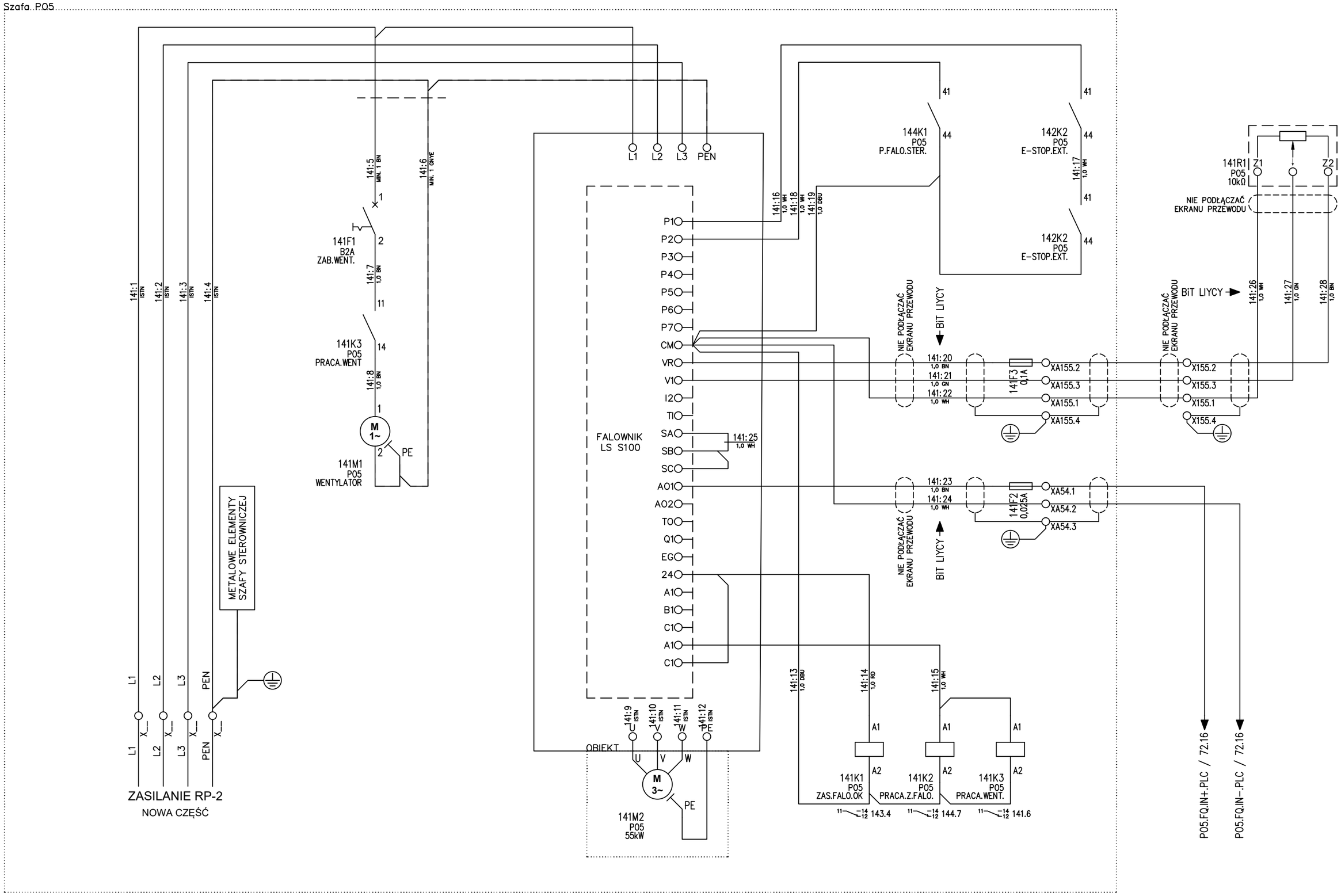

Tilen Piotr Folga
ul. Zdrojowa 24
32-640 Laskowa
Tel: 606 838 717
tilen.biuro@gmail.com

Tilen electric

Temat: Modernizacja układu wyprowadzenia ciepła z Kotłowni Rejonowej PEC TERMOWAD

Tytuł: PO5 - Zasilanie główne, wentylacja szafy, obwody sterowania i sygnalizacji falownika

Projektant: mgr inż. Piotr Folga
Uprawnienia budowlane do projektowania i kierowania robotami budowlanymi bez ograniczeń w specjalności instalacyjnej w zakresie sieci, instalacji i urządzeń elektrycznych i elektroenergetycznych. Nr ewidencyjny SLK/2572/PWOE/09

Opracował: Marcin Folga

Podpis:

Podpis:

Koordynaty GPS: N: 49°53'16.3" E: 19°30'10.0"

Nr wew. sprawy: 89/MF/25

Inwestor: Przedsiębiorstwo Energetyki Cieplnej TERMOWAD al. Matki Bożej Fatimskiej 32, 32-100 Wadowice

Data: 11.05.2026

Poprzednia: 134 | Następna: 142

Strona: **141**

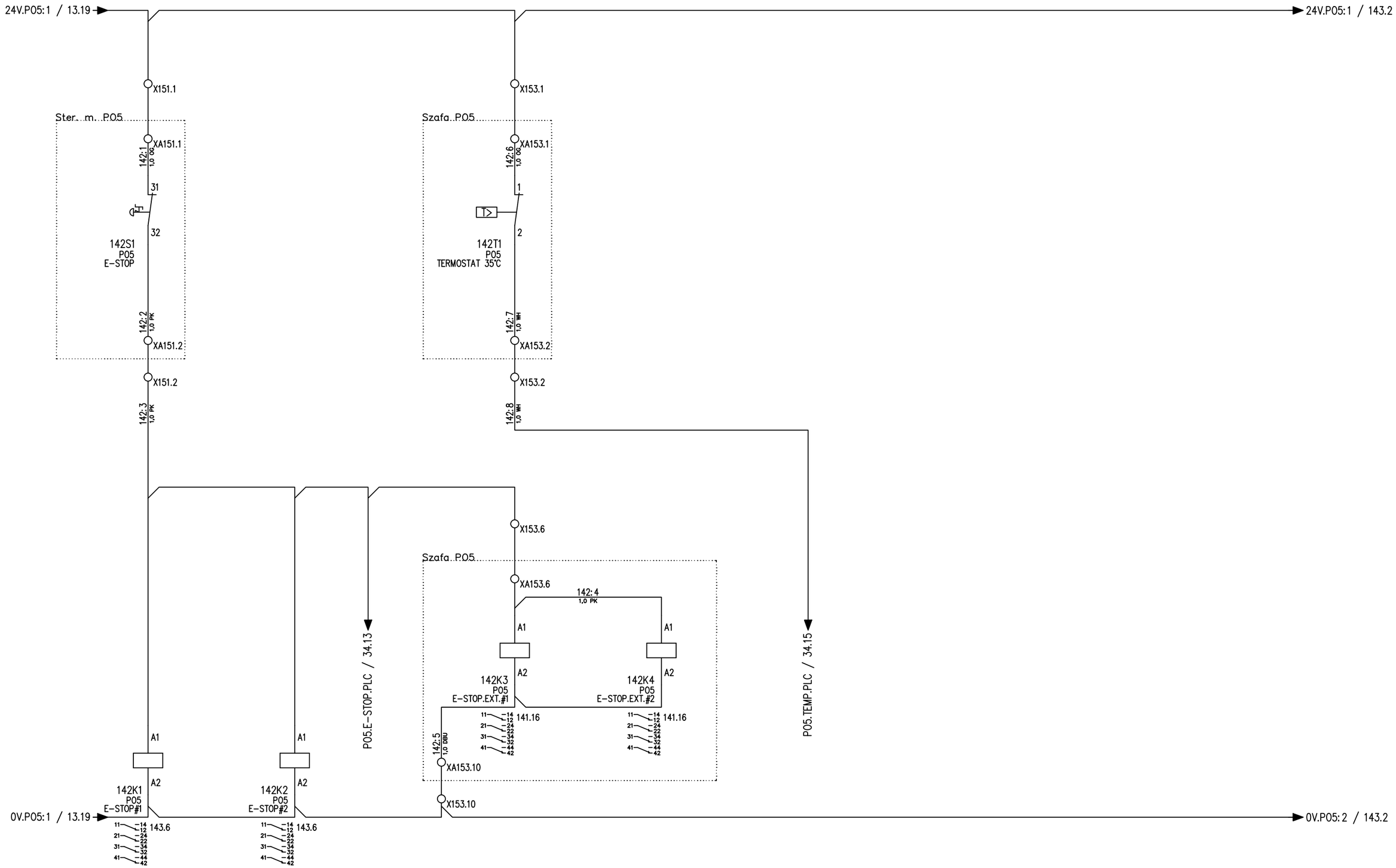

Tilen Piotr Folga
ul. Zdrojowa 24
32-640 Laskowa
Tel: 606 838 717
tilen.biuro@gmail.com

Tilen electric

Temat:
Modernizacja układu wyprowadzenia ciepła z Kotłowni Rejonowej PEC TERMOWAD

Tytuł:
PO5 - Wyłącznik awaryjny i kontrola temperatury

Projektant:
mgr inż. Piotr Folga
Uprawnienia budowlane do projektowania i kierowania robotami budowlanymi bez ograniczeń w specjalności instalacyjnej w zakresie sieci, instalacji i urządzeń elektrycznych i elektroenergetycznych. Nr ewidencyjny SLK/2572/PWOE/09

Podpis:

Opracował:
Marcin Folga

Podpis:

Koordynaty GPS:
N: 49°53'16.3"
E: 19°30'10.0"

Nr wew. sprawy:
89/MF/25

Inwestor:
Przedsiębiorstwo Energetyki Cieplnej TERMOWAD
al. Matki Bożej Fatimskiej 32,
32-100 Wadowice

Data:
11.05.2026

Poprzednia: 141
Następna: 143

Strona:
142

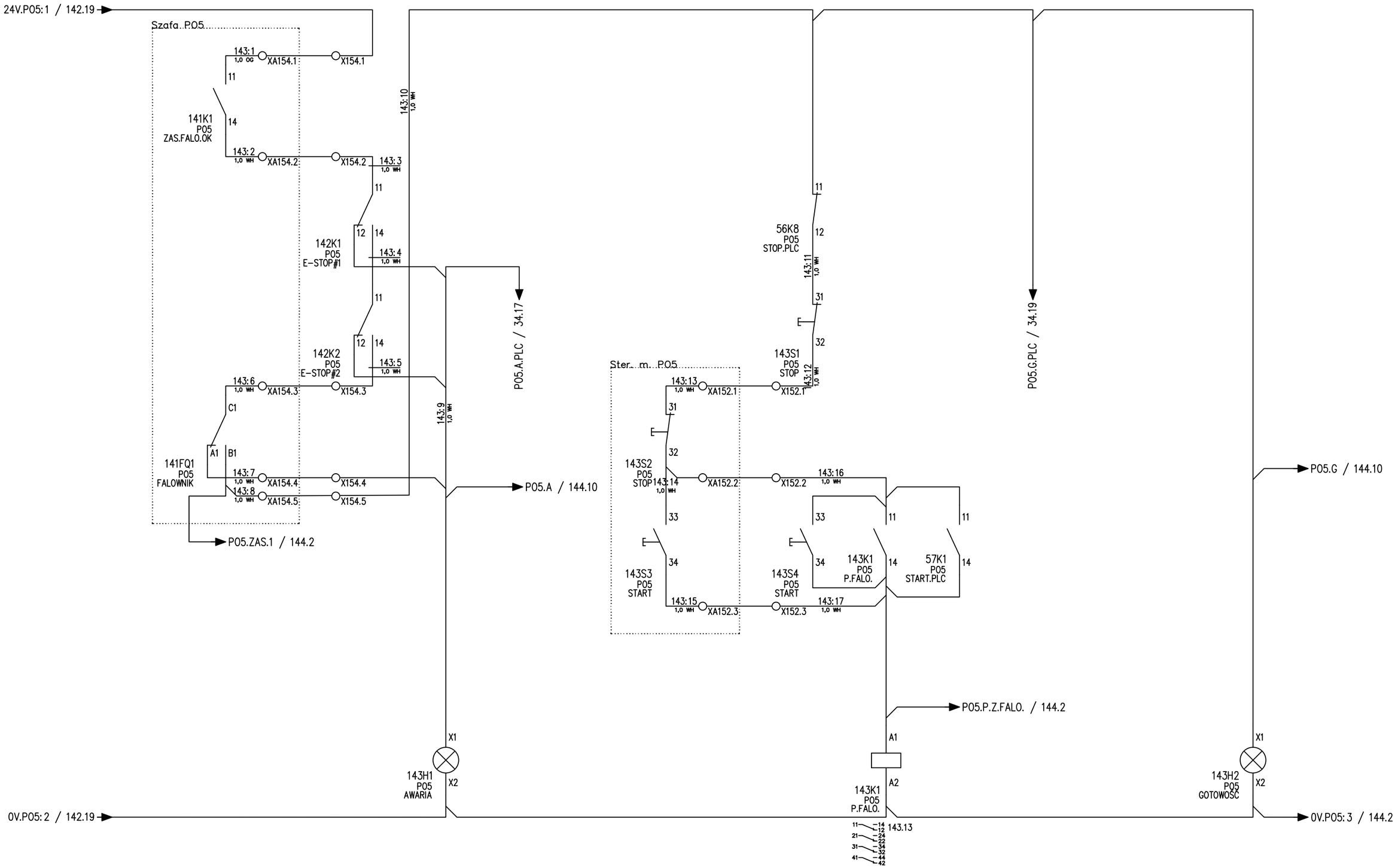

Tilen Piotr Folga
ul. Zdrojowa 24
32-640 Laskowa
Tel: 606 838 717
tilen.biuro@gmail.com

Tilen electric

Temat:
Modernizacja układu wyprowadzenia ciepła z Kotłowni Rejonowej PEC TERMOWAD

Tytuł:
PO5 - Obwód sterowania i sygnalizacji | 1/2

Projektant:
mgr inż. Piotr Folga
Uprawnienia budowlane do projektowania kierowania robotami budowlanymi bez ograniczeń w specjalności instalacyjnej w zakresie sieci, instalacji i urządzeń elektrycznych i elektroenergetycznych. Nr ewidencyjny SLK/257/PWOE/09

Podpis:

Koordynaty GPS:
N: 49°53'16.3"
E: 19°30'10.0"

Inwestor:
Przedsiębiorstwo Energetyki Cieplnej TERMOWAD
al. Matki Bożej Fatimskiej 32,
32-100 Wadowice

Data:
11.05.2026

Poprzednia: 142
Następna: 144

Opracował:
Marcin Folga

Podpis:

Nr wew. sprawy:
89/MF/25

Strona:
143

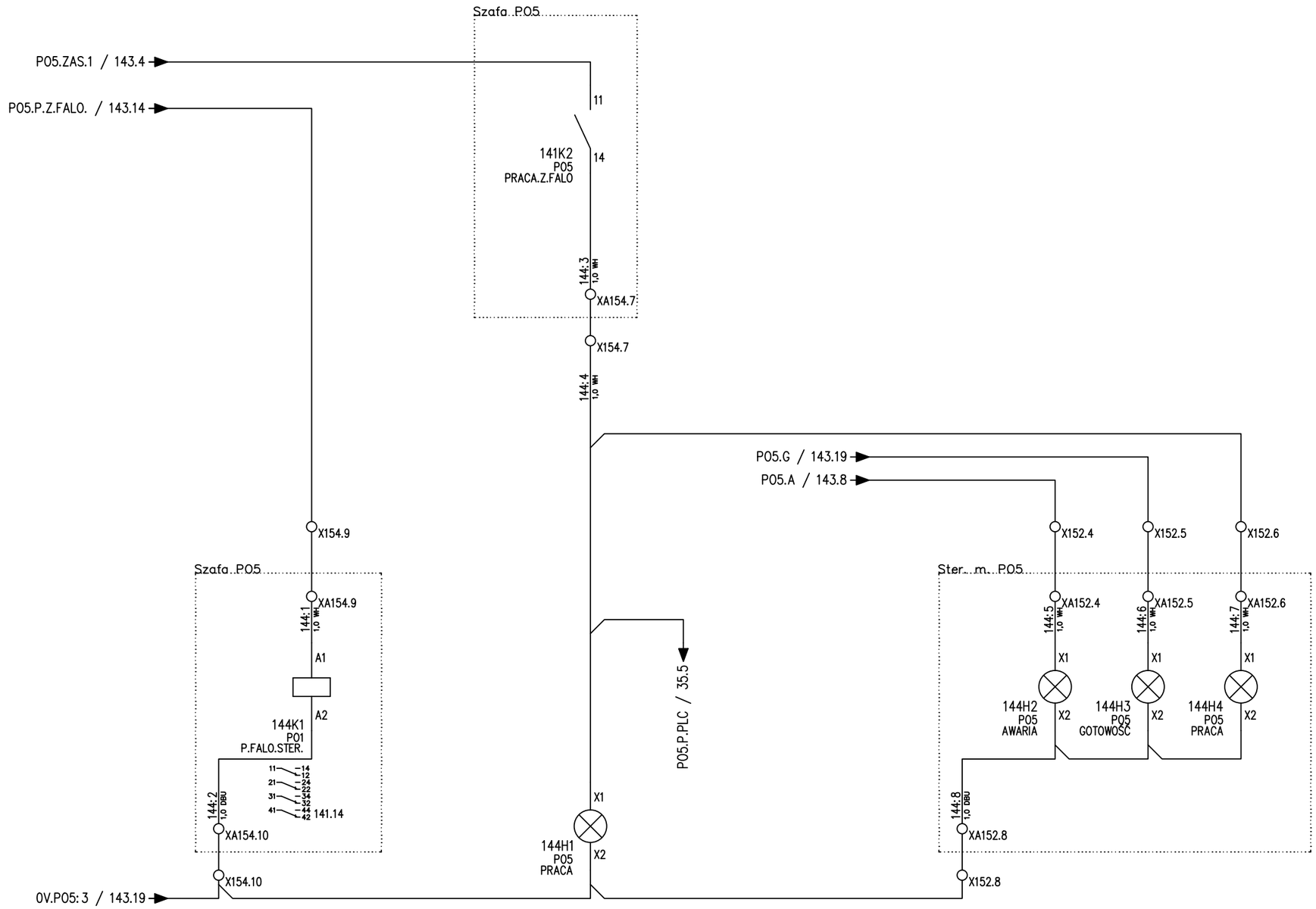

Tilen Piotr Folga
ul. Zdrojowa 24
32-640 Laskowa
Tel: 606 838 717
tilen.biuro@gmail.com

Temat: Modernizacja układu wyprowadzenia ciepła z Kotłowni Rejonowej PEC TERMOWAD

Tytuł: PO5 - Obwód sterowania i sygnalizacji | 2/2

Projektant: mgr inż. Piotr Folga
Uprawnienia budowlane do projektowania kierowania robotami budowlanymi bez ograniczeń w sprzyjalności instalacyjnej w zakresie sieci, instalacji i urządzeń elektrycznych i elektroenergetycznych. Nr ewidencyjny SLK/2572/PWOE/09

Opracował: Marcin Folga

Podpis:

Koordynaty GPS: N: 49°53'16.3" E: 19°30'10.0"

Nr wew. sprawy: 89/MF/25

Inwestor: Przedsiębiorstwo Energetyki Cieplnej TERMOWAD al. Matki Bożej Fatimskiej 32, 32-100 Wadowice

Data: 11.05.2026

Poprzednia: 143 | Następna: 151

Strona: **144**

Szafa..P06

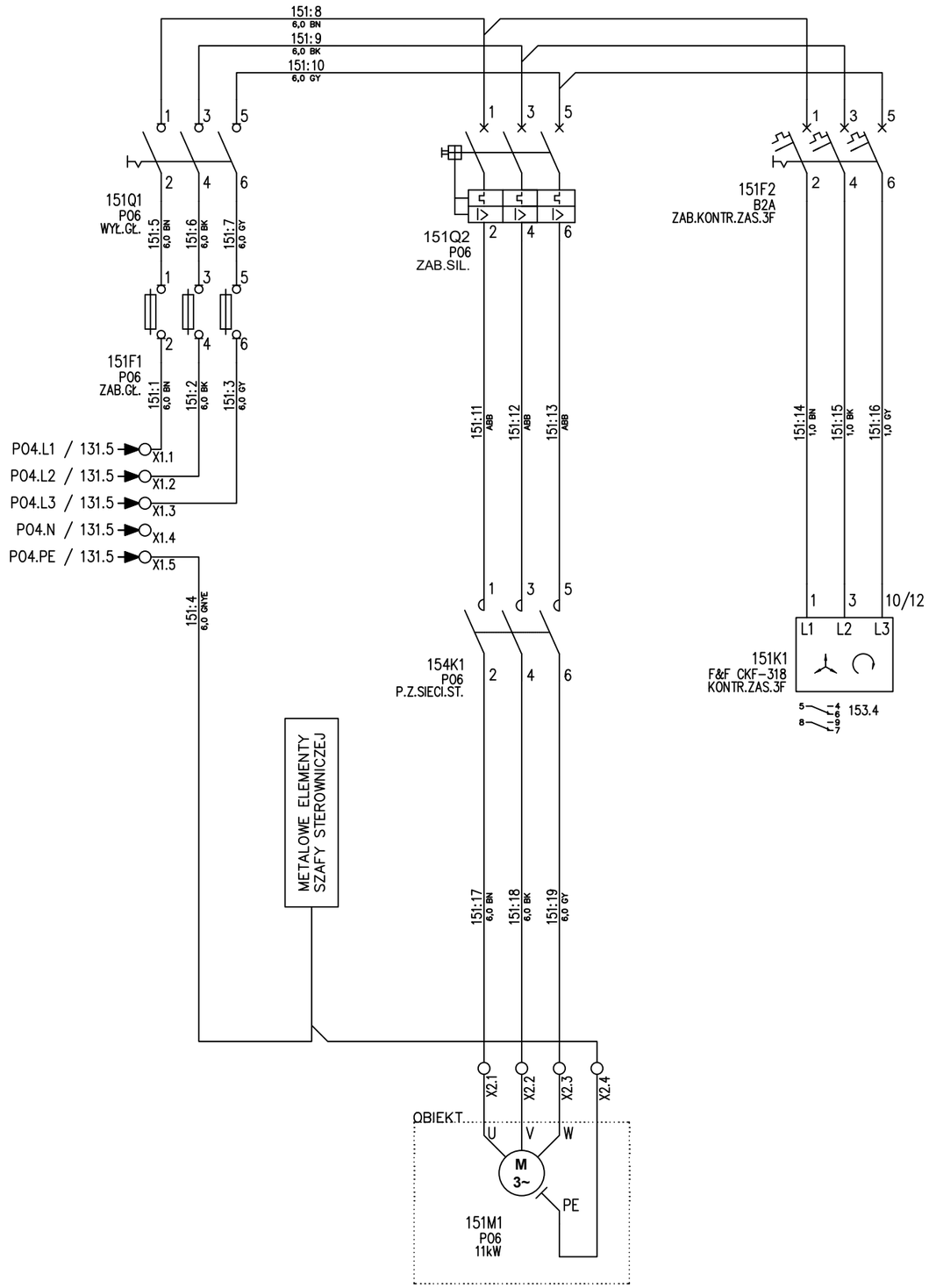

Tilen Piotr Folga
ul. Zdrojowa 24
32-640 Laskowa
Tel: 606 838 717
tilen.biuro@gmail.com

Temat: Modernizacja układu wyprowadzenia ciepła z Kotłowni Rejonowej PEC TERMOWAD

Tytuł: PO6 - Zasilanie główne i obwody falownika

Projektant: mgr inż. Piotr Folga
Uprawnienia budowlane do projektowania kierowania robotami budowlanymi bez ograniczeń w specjalności instalacyjnej w zakresie sieci, instalacji i urządzeń elektrycznych i elektroenergetycznych. Nr ewidencyjny SLK/257/2/PWOE/09

Podpis:

Koordynaty GPS: N: 49°53'16.3" E: 19°30'10.0"

Opracował: Marcin Folga

Podpis:

Nr wew. sprawy: 89/MF/25

Inwestor: Przedsiębiorstwo Energetyki Cieplnej TERMOWAD al. Matki Bożej Fatimskiej 32, 32-100 Wadowice

Data: 11.05.2026

Poprzednia: 144 Następna: 152

Strona: **151**

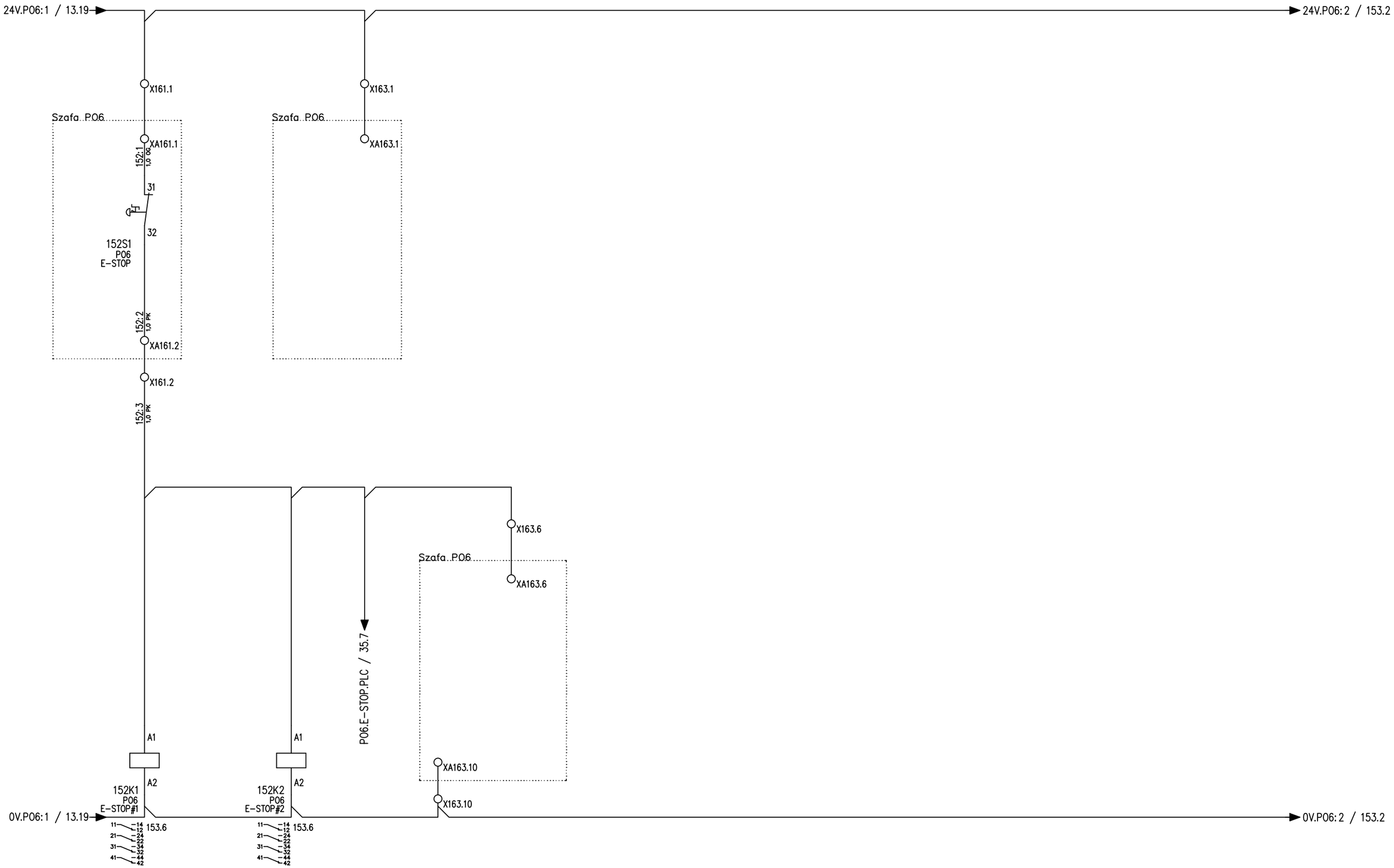

Tilen Piotr Folga
ul. Zdrojowa 24
32-640 Laskowa
Tel: 606 838 717
tilen.biuro@gmail.com

Temat: Modernizacja układu wyprowadzenia ciepła z Kotłowni Rejonowej PEC TERMOWAD

Tytuł: PO6 - Wyłącznik awaryjny

Projektant: mgr inż. Piotr Folga
Uprawnienia budowlane do projektowania kierowania robotami budowlanymi bez ograniczeń w specjalności instalacyjnej w zakresie sieci, instalacji i urządzeń elektrycznych i elektroenergetycznych. Nr ewidencyjny SLK/2572/PWOE/09

Podpis:

Opracował: Marcin Folga

Podpis:

Koordynaty GPS: N: 49°53'16.3" E: 19°30'10.0"

Nr wew. sprawy: 89/MF/25

Inwestor: Przedsiębiorstwo Energetyki Cieplnej TERMOWAD al. Matki Bożej Fatimskiej 32, 32-100 Wadowice

Data: 11.05.2026

Poprzednia: 151

Następna: 153

Strona: **152**

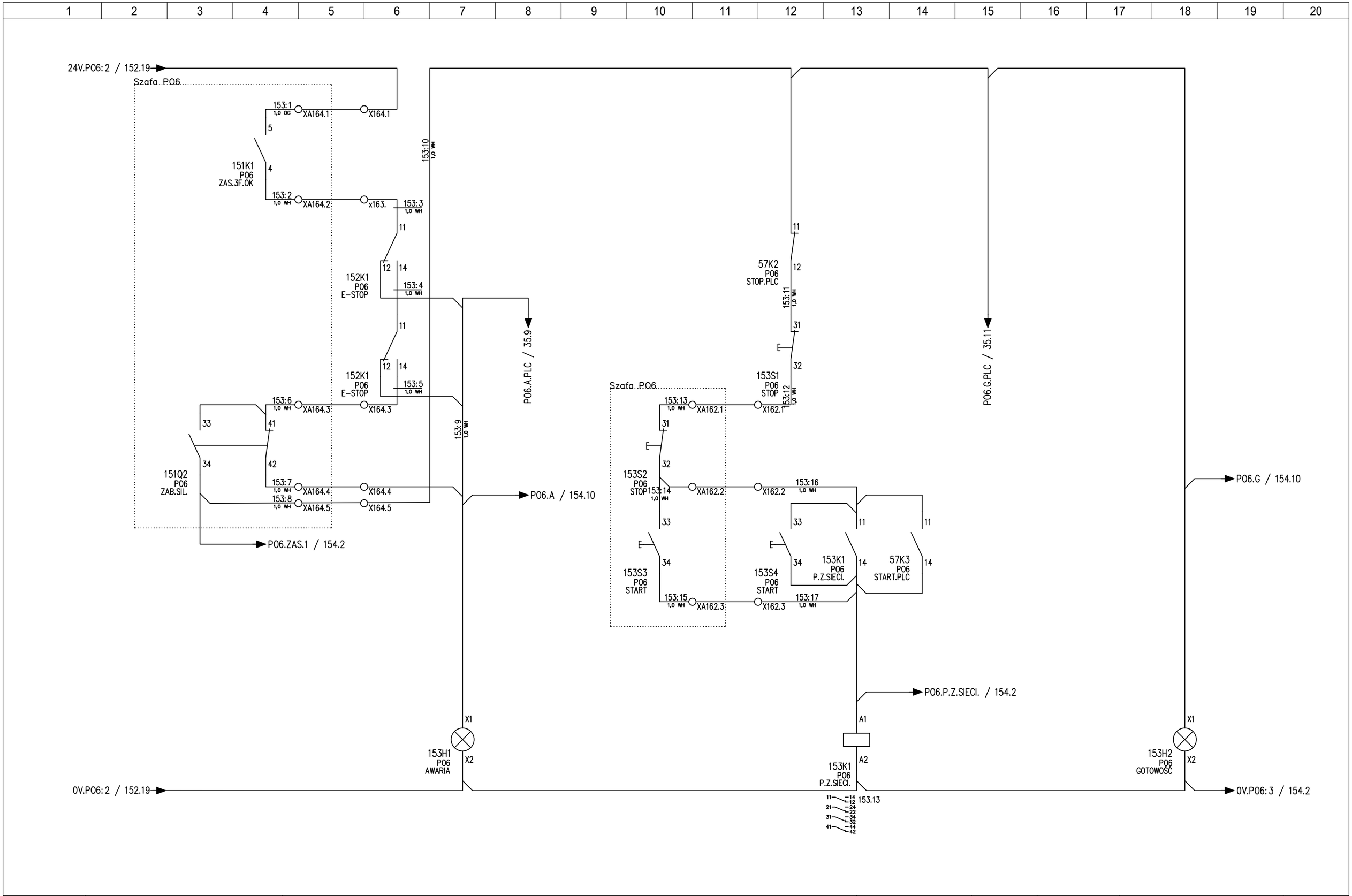

Tilen Piotr Folga
ul. Zdrojowa 24
32-640 Laskowa
Tel: 606 838 717
tilen.biuro@gmail.com

Temat: Modernizacja układu wyprowadzenia ciepła z Kotłowni Rejonowej PEC TERMOWAD

Tytuł: PO6 - Obwód sterowania i sygnalizacji | 1/2

Projektant: mgr inż. Piotr Folga
Uprawnienia budowlane do projektowania kierowania robotami budowlanymi bez ograniczeń w sprzęgalności instalacyjnej w zakresie sieci, instalacji i urządzeń elektrycznych i elektroenergetycznych. Nr ewidencyjny SLK/257/2/PWOE/09

Podpis:

Opracował: Marcin Folga

Podpis:

Koordynaty GPS: N: 49°53'16.3" E: 19°30'10.0"

Nr wew. sprawy: 89/MF/25

Inwestor: Przedsiębiorstwo Energetyki Cieplnej TERMOWAD al. Matki Bożej Fatimskiej 32, 32-100 Wadowice

Data: 11.05.2026

Poprzednia: 152 | Następna: 154

Strona: 153

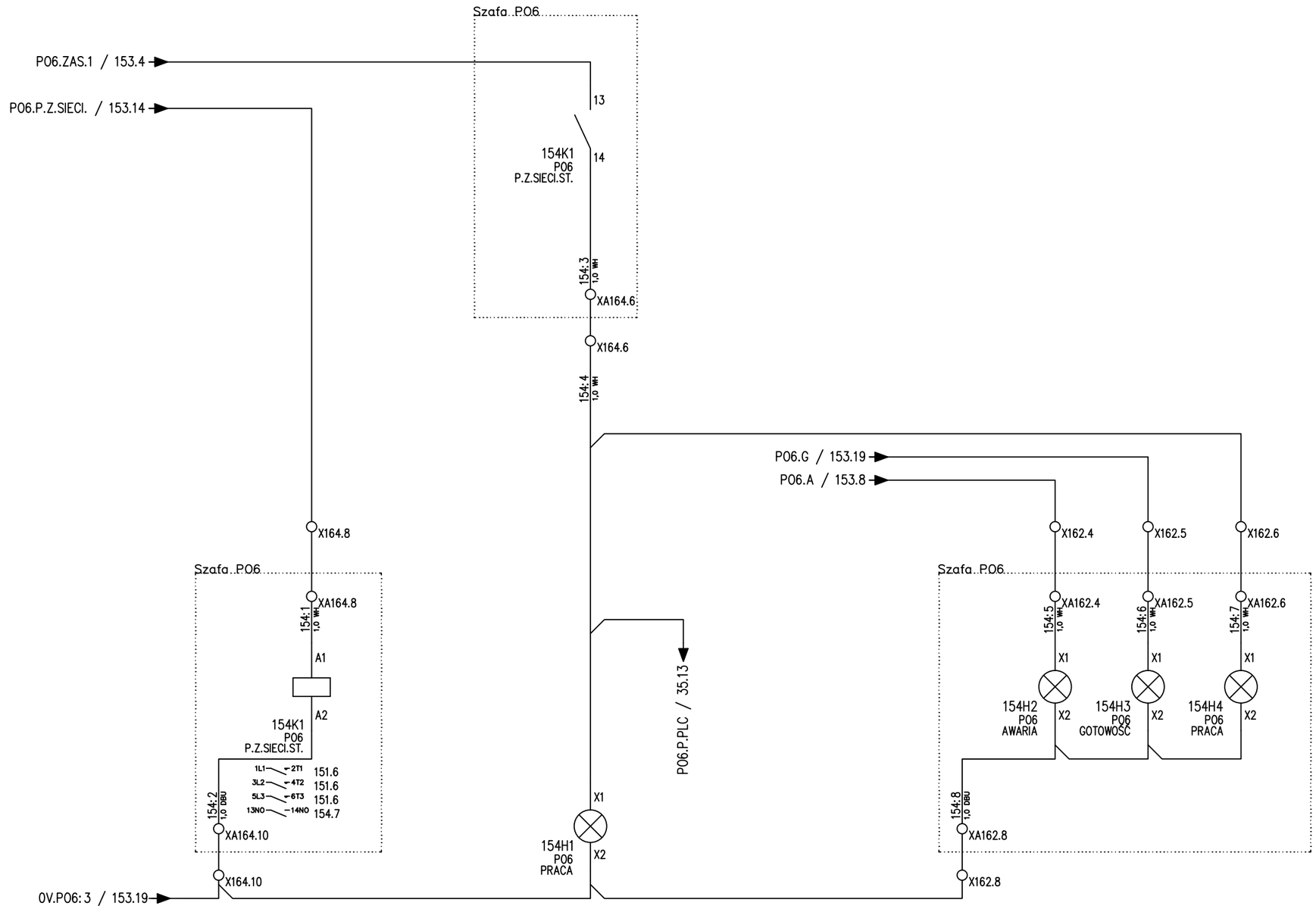

Tilen Piotr Folga
ul. Zdrojowa 24
32-640 Laskowa
Tel: 606 838 717
tilen.biuro@gmail.com

Temat: Modernizacja układu wyprowadzenia ciepła z Kotłowni Rejonowej PEC TERMOWAD

Tytuł: PO6 - Obwód sterowania i sygnalizacji | 2/2

Projektant: mgr inż. Piotr Folga
Uprawnienia budowlane do projektowania kierowania robotami budowlanymi bez ograniczeń w sprzyjalności instalacyjnej w zakresie sieci, instalacji i urządzeń elektrycznych i elektroenergetycznych. Nr ewidencyjny SLK/2572/PWOE/09

Opracował: Marcin Folga

Podpis:

Koordynaty GPS: N: 49°53'16.3" E: 19°30'10.0"

Nr wew. sprawy: 89/MF/25

Inwestor: Przedsiębiorstwo Energetyki Cieplnej TERMOWAD al. Matki Bożej Fatimskiej 32, 32-100 Wadowice

Data: 11.05.2026

Poprzednia: 153 | Następna: 161

Strona: **154**

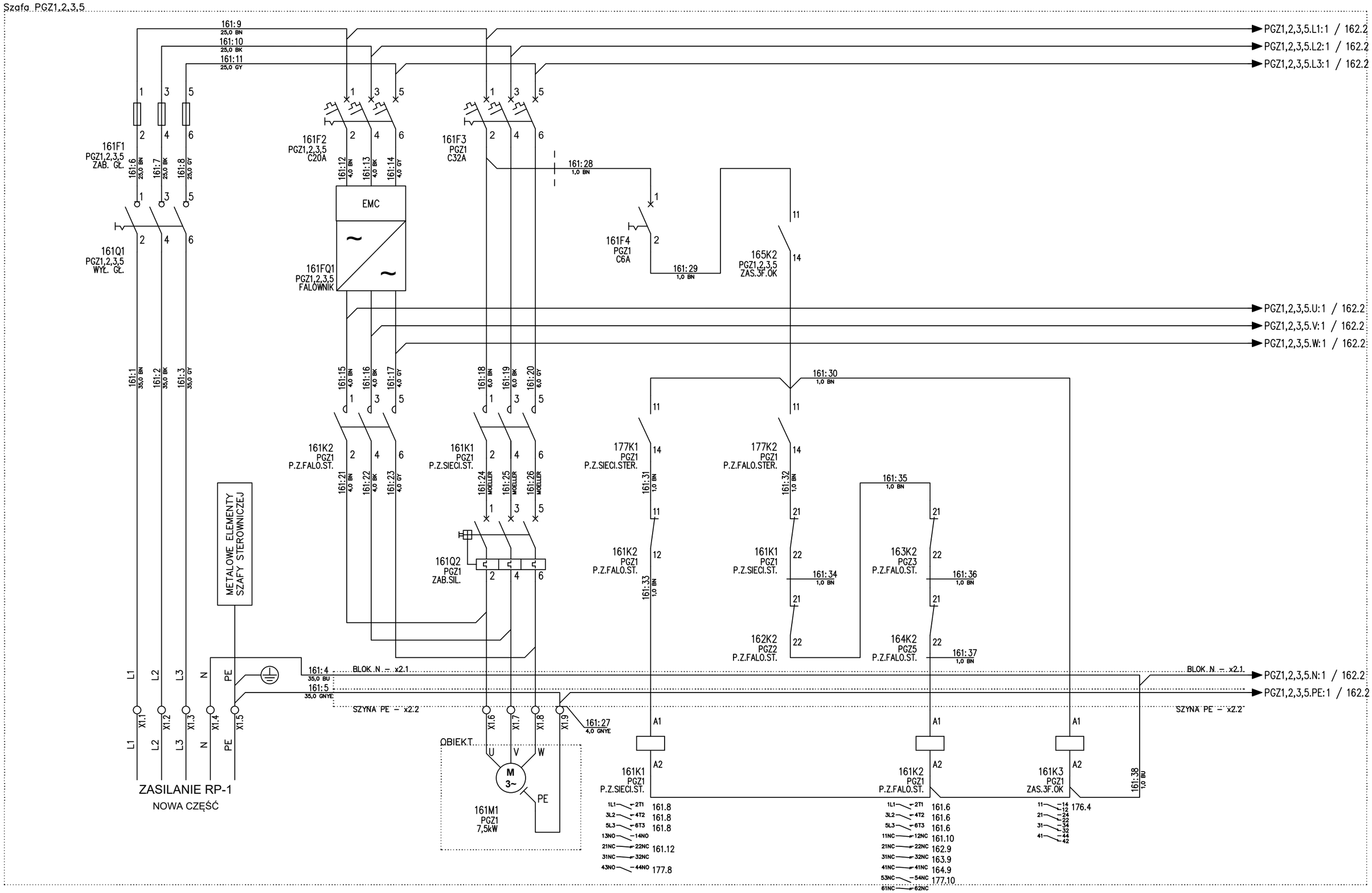

Tilen Piotr Folga
ul. Zdrojowa 24
32-640 Laskowa
Tel: 606 838 717
tilen.biuro@gmail.com

Temat: Modernizacja układu wyprowadzenia ciepła z Kotłowni Rejonowej PEC TERMOWAD

Tytuł: PGZ1,2,3,5 - Zasilanie główne, zasilanie falownika, obwód zasilania PGZ1

Projektant: mgr inż. Piotr Folga
Uprawnienia budowlane do projektowania kierowania robotami budowlanymi bez ograniczeń w specjalności instalacyjnej w zakresie sieci, instalacji i urządzeń elektrycznych i elektroenergetycznych. Nr ewidencyjny SLK/257/2/PWOE/09

Opracował: Marcin Folga

Podpis:

Koordynaty GPS: N: 49°53'16.3" E: 19°30'10.0"

Nr wew. sprawy: 89/MF/25

Inwestor: Przedsiębiorstwo Energetyki Cieplnej TERMOWAD al. Matki Bożej Fatimskiej 32, 32-100 Wadowice

Data: 11.05.2026

Poprzednia: 154 | Następna: 162

Strona: 161

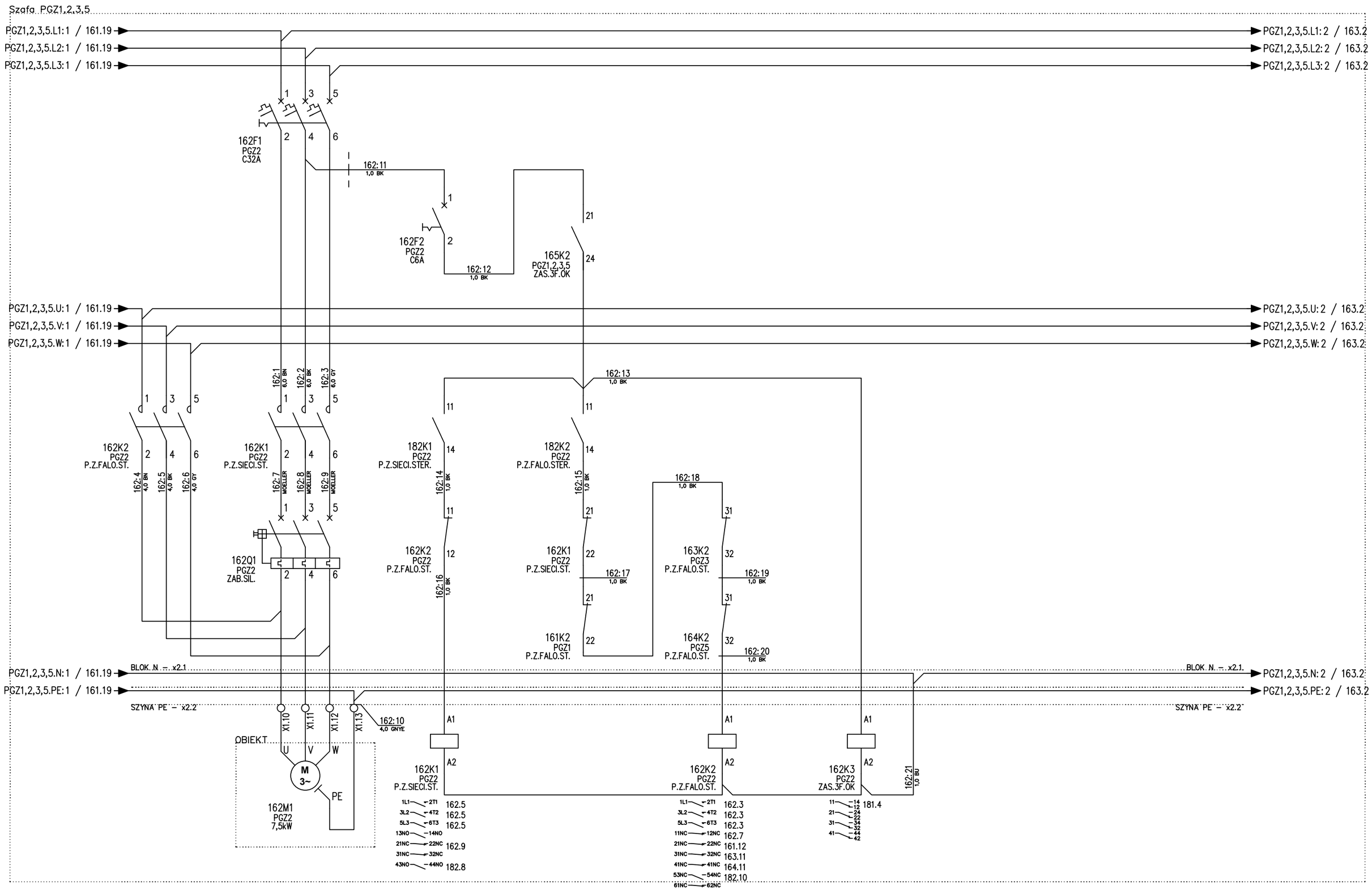

Tilen Piotr Folga
ul. Zdrojowa 24
32-640 Laskowa
Tel: 606 838 717
tilen.biuro@gmail.com

Tilen electric

Temat: Modernizacja układu wyprowadzenia ciepła z Kotłowni Rejonowej PEC TERMOWAD	Projektant: mgr inż. Piotr Folga Uprawnienia budowlane do projektowania kierowania robotami budowlanymi bez ograniczeń w specjalności instalacyjnej w zakresie sieci, instalacji i urządzeń elektrycznych i elektroenergetycznych. Nr ewidencyjny SLK/257/2/PWOE/09	Podpis:	Koordynaty GPS: N: 49°53'16.3" E: 19°30'10.0"	Inwestor: Przedsiębiorstwo Energetyki Cieplnej TERMOWAD al. Matki Bożej Fatimskiej 32, 32-100 Wadowice	Data: 11.05.2026
Tytuł: PGZ1,2,3,5 - Obwód zasilania PGZ2	Opracował: Marcin Folga	Podpis:	Nr wew. sprawy: 89/MF/25		Poprzednia: 161 / Następna: 163 / Strona: 162

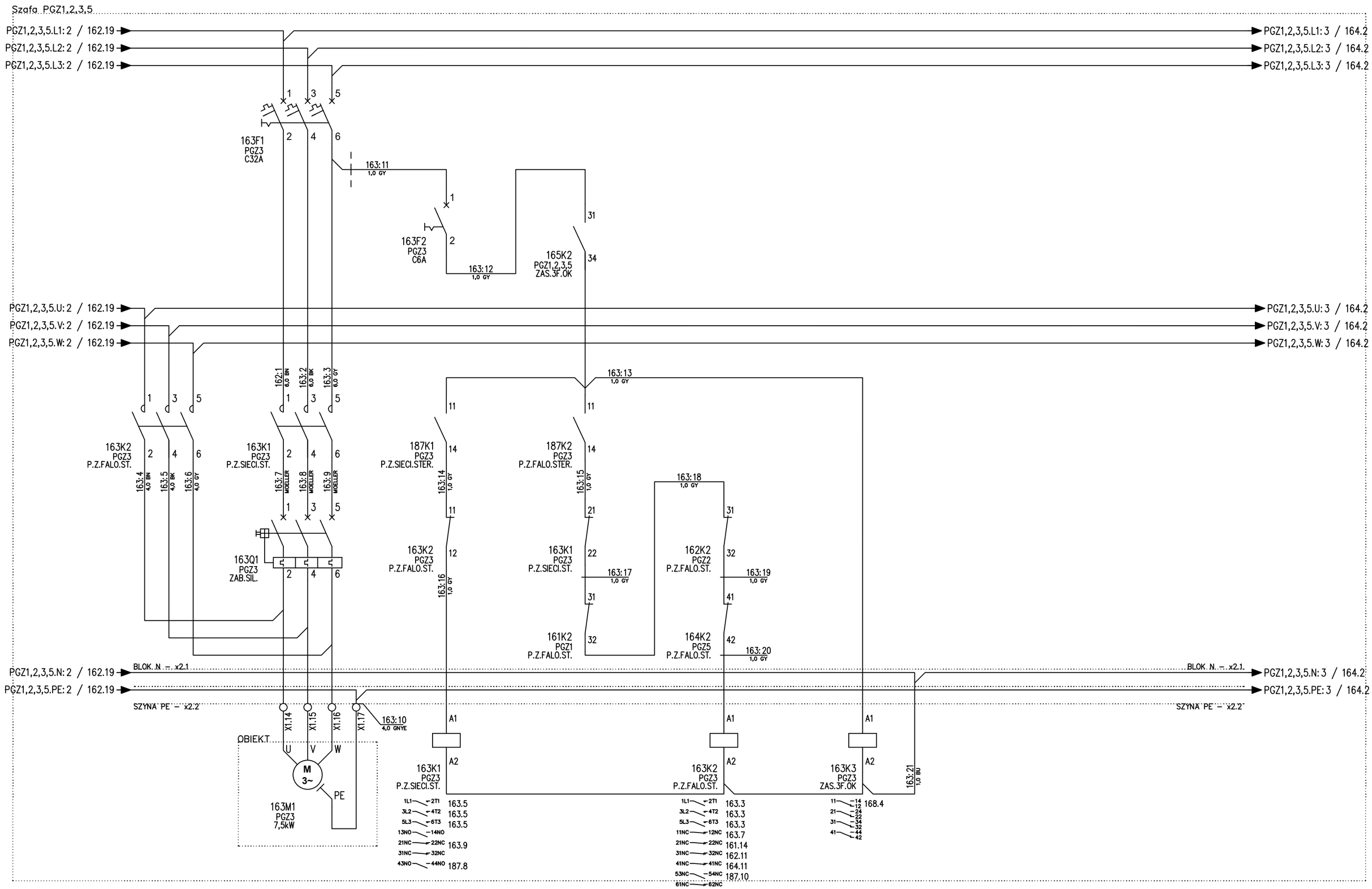

Tilen Piotr Folga
ul. Zdrojowa 24
32-640 Laskowa
Tel: 606 838 717
tilen.biuro@gmail.com

Tilen electric

Temat: Modernizacja układu wyprowadzenia ciepła z Kotłowni Rejonowej PEC TERMOWAD

Tytuł: PGZ1,2,3,5 - Obwód zasilania PGZ3

Projektant: mgr inż. Piotr Folga
Uprawnienia budowlane do projektowania kierowania robotami budowlanymi bez ograniczeń w specjalności instalacyjnej w zakresie sieci, instalacji i urządzeń elektrycznych i elektroenergetycznych. Nr ewidencyjny SLK/2572/PWOE/09

Podpis:

Opracował: Marcin Folga

Podpis:

Koordynaty GPS: N: 49°53'16.3" E: 19°30'10.0"

Nr wew. sprawy: 89/MF/25

Inwestor: Przedsiębiorstwo Energetyki Cieplnej TERMOWAD al. Matki Bożej Fatimskiej 32, 32-100 Wadowice

Data: 11.05.2026

Poprzednia: 162 | Następna: 164

Strona: 163

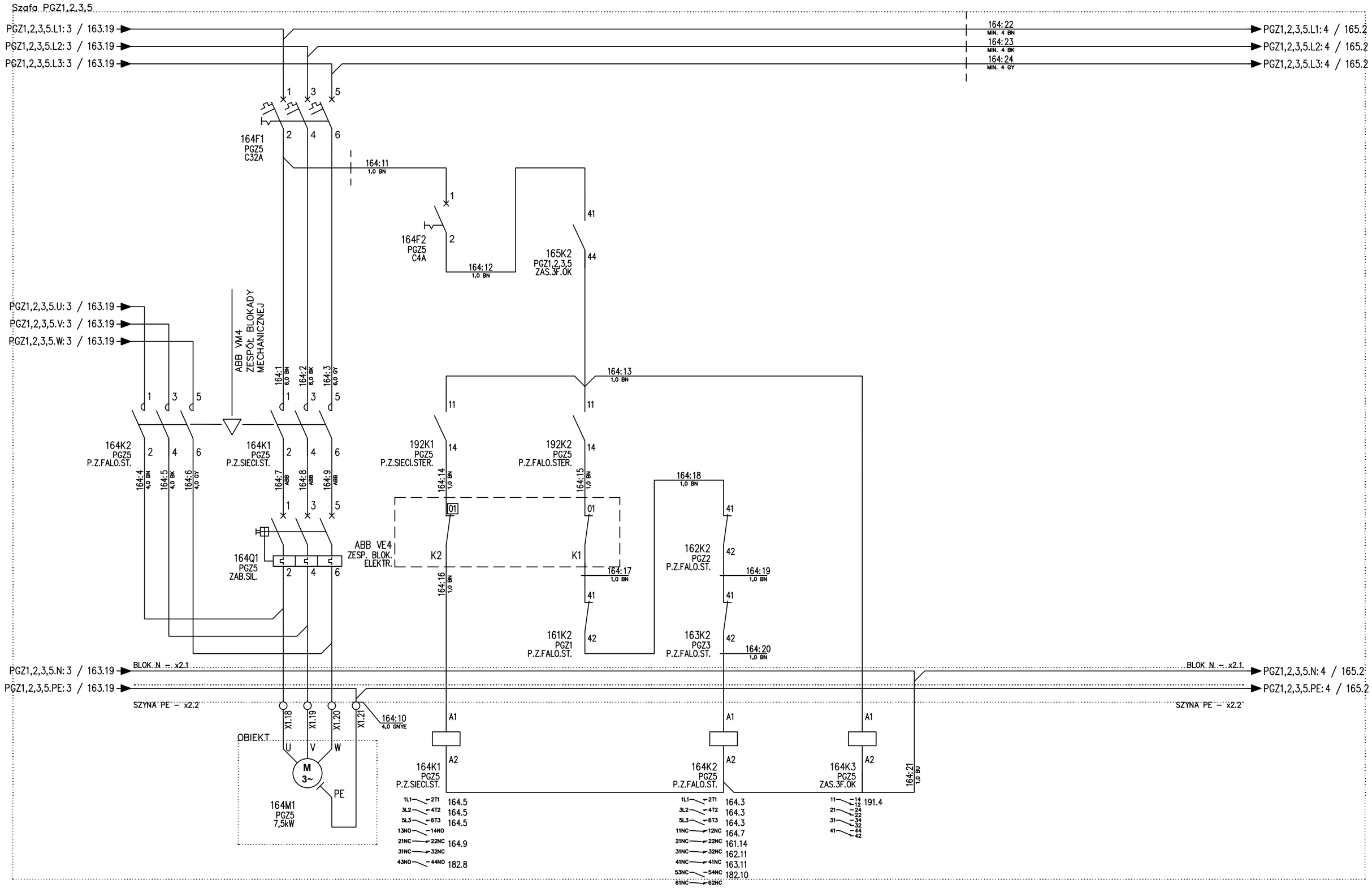

Tilen Piotr Folga
ul. Zdrojowa 24
32-640 Laskowa
Tel: 606 838 717
tilen.biuro@gmail.com

Tilen electric

Temat: Modernizacja układu wyprowadzenia ciepła z Kotłowni Rejonowej PEC TERMOWAD

Tytuł: PGZ1,2,3,5 - Obwód zasilania PGZ5

Projektant: mgr inż. Piotr Folga
Uprawnienia budowlane do projektowania kierowania robotami budowlanymi bez ograniczeń w specjalności instalacyjnej w zakresie sieci, instalacji i urządzeń elektrycznych i elektroenergetycznych. Nr ewidencyjny SLK/257/2/PWOE/09

Podpis:

Opracował: Marcin Folga

Podpis:

Koordynaty GPS: N: 49°53'16.3" E: 19°30'10.0"

Nr wew. sprawy: 89/MF/25

Inwestor: Przedsiębiorstwo Energetyki Cieplnej TERMOWAD al. Matki Bożej Fatimskiej 32, 32-100 Wadowice

Data: 11.05.2026

Poprzednia: 163 Następna: 165

Strona: 164

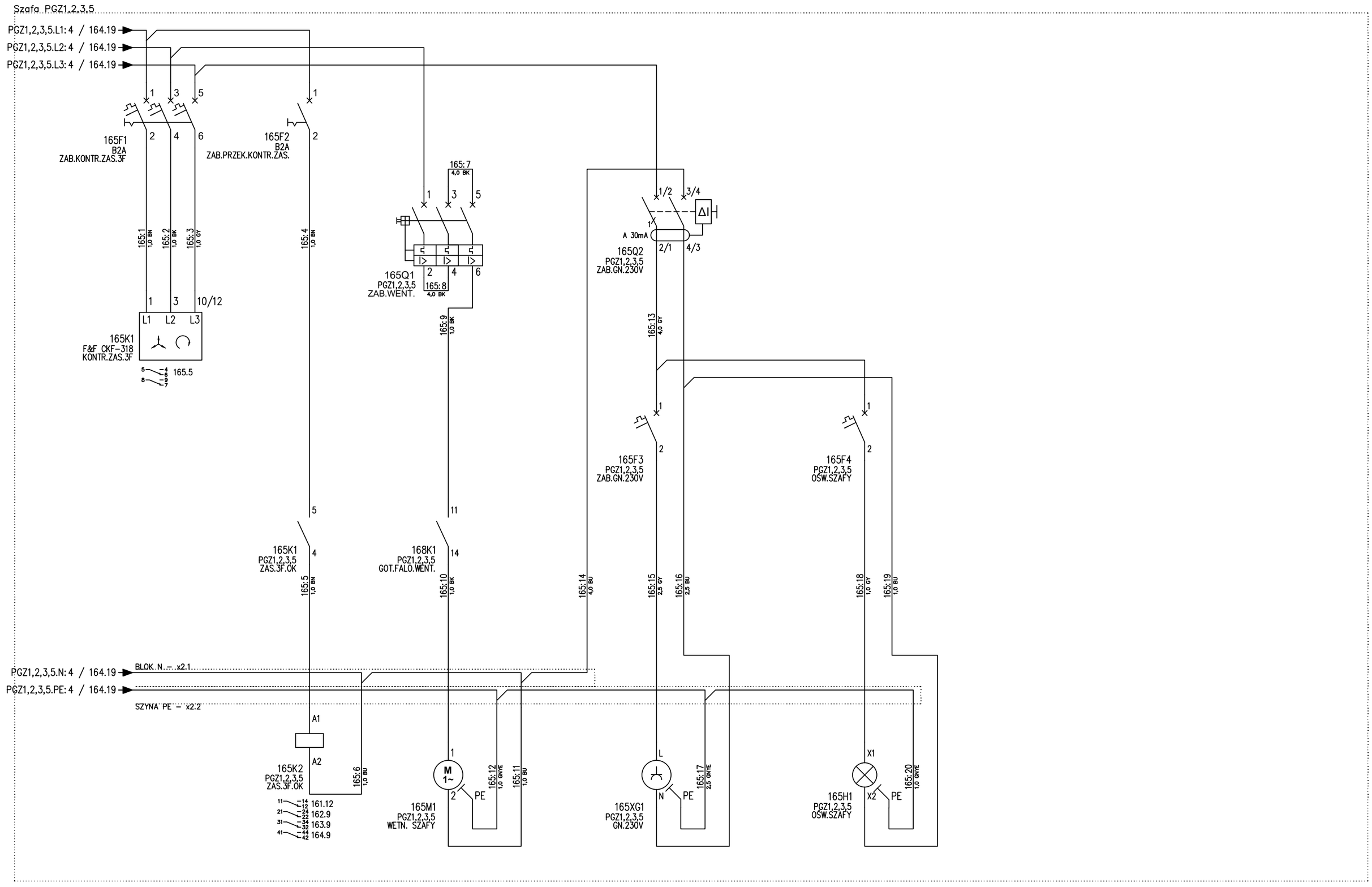

Tilen Piotr Folga
ul. Zdrojowa 24
32-640 Laskowa
Tel: 606 838 717
tilen.biuro@gmail.com

Temat: Modernizacja układu wyprowadzenia ciepła z Kotłowni Rejonowej PEC TERMOWAD

Tytuł: PGZ1,2,3,5 - Kontrola zasilania 3F, wentylacja szafy, gniazdo serwisowe

Projektant: mgr inż. Piotr Folga
Uprawnienia budowlane do projektowania i kierowania robotami budowlanymi bez ograniczeń w specjalności instalacyjnej w zakresie sieci, instalacji i urządzeń elektrycznych i elektroenergetycznych. Nr ewidencyjny SLK/2572/PWOE/09

Opracował: Marcin Folga

Podpis:

Podpis:

Koordynaty GPS: N: 49°53'16.3" E: 19°30'10.0"

Nr wew. sprawy: 89/MF/25

Inwestor: Przedsiębiorstwo Energetyki Cieplnej TERMOWAD al. Matki Bożej Fatimskiej 32, 32-100 Wadowice

Data: 11.05.2026

Poprzednia: 164 | Następna: 168

Strona: 165

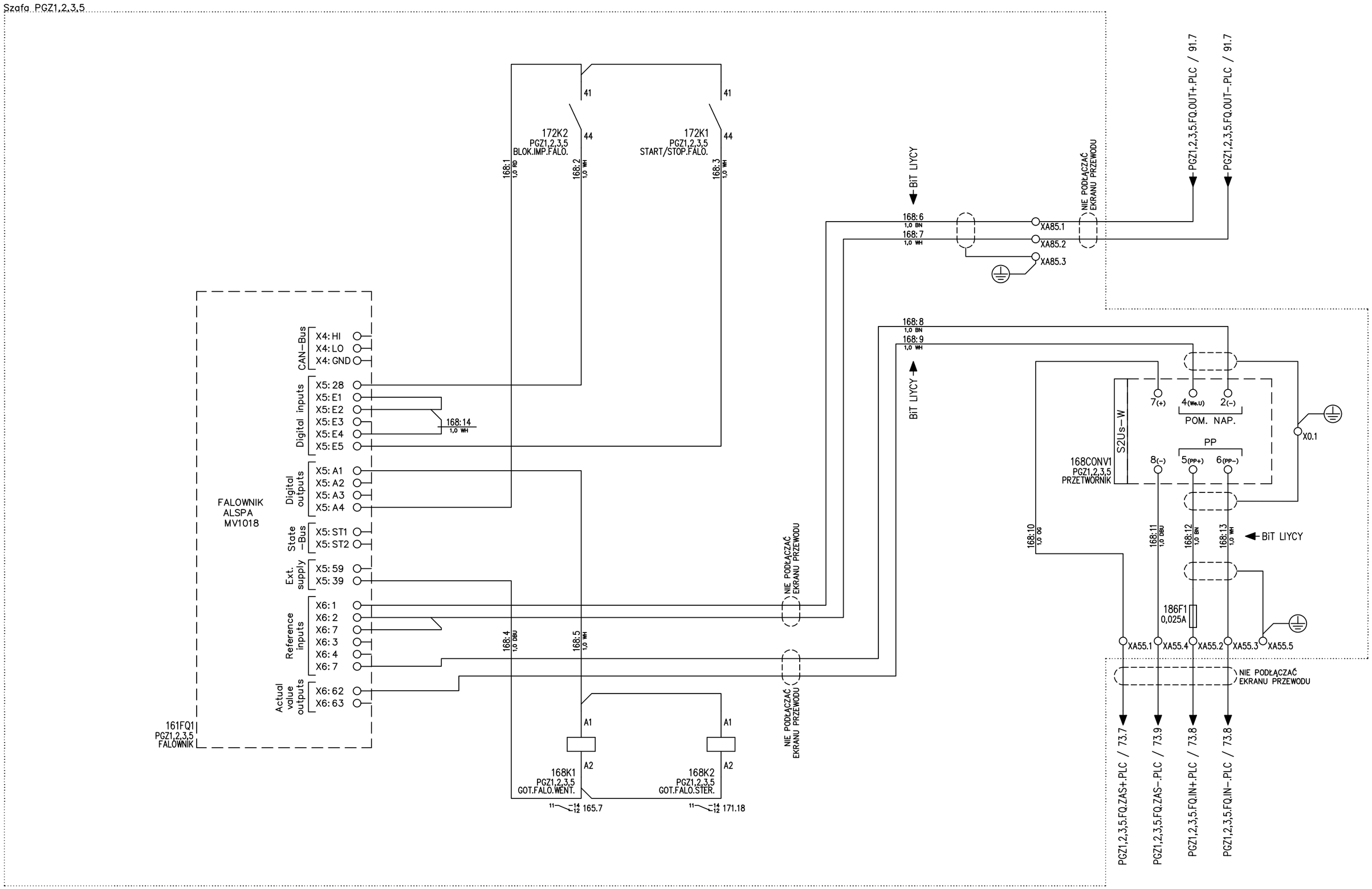

Tilen Piotr Folga
ul. Zdrojowa 24
32-640 Laskowa
Tel: 606 838 717
tilen.biuro@gmail.com

Temat: Modernizacja układu wyprowadzenia ciepła z Kotłowni Rejonowej PEC TERMOWAD

Tytuł: PGZ1,2,3,5 - Obwody sterowania i sygnalizacji falownika

Projektant: mgr inż. Piotr Folga
Uprawnienia budowlane do projektowania kierowania robotami budowlanymi bez ograniczeń w specjalności instalacyjnej w zakresie sieci, instalacji i urządzeń elektrycznych i elektroenergetycznych. Nr ewidencyjny SLK/257/2/PWOE/09

Opracował: Marcin Folga

Podpis:

Koordynaty GPS: N: 49°53'16.3" E: 19°30'10.0"

Nr wew. sprawy: 89/MF/25

Inwestor: Przedsiębiorstwo Energetyki Cieplnej TERMOWAD al. Matki Bożej Fatimskiej 32, 32-100 Wadowice

Data: 11.05.2026

Poprzednia: 165 | Następna: 171

Strona: 168

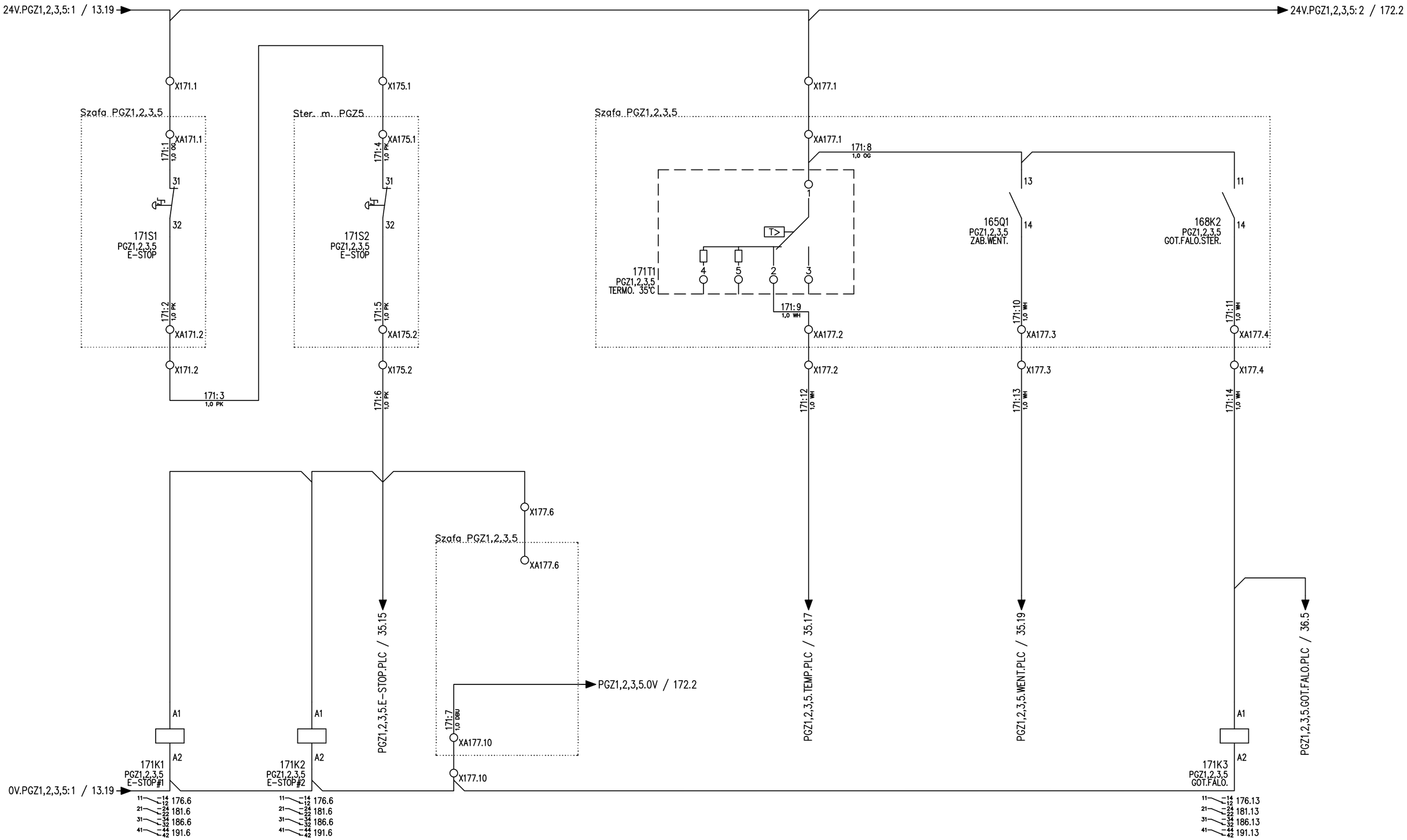

Tilen Piotr Folga
ul. Zdrojowa 24
32-640 Laskowa
Tel: 606 838 717
tilen.biuro@gmail.com

Temat: Modernizacja układu wyprowadzenia ciepła z Kotłowni Rejonowej PEC TERMOWAD

Tytuł: PGZ1,2,3,5 - Wyłacznik awaryjny, kontrola temperatury, kontrola pracy wentylatora, gotowości falownika, sterowanie falownikiem | 1/2

Projektant: mgr inż. Piotr Folga
Uprawnienia budowlane do projektowania i kierowania robotami budowlanymi bez ograniczeń w specjalności instalacyjnej w zakresie sieci, instalacji i urządzeń elektrycznych i elektroenergetycznych. Nr ewidencyjny SLK/257/2/PWOE/09

Podpis:

Opracował: Marcin Folga

Podpis:

Koordynaty GPS: N: 49°53'16.3" E: 19°30'10.0"

Nr wew. sprawy: 89/MF/25

Inwestor: Przedsiębiorstwo Energetyki Cieplnej TERMOWAD al. Matki Bożej Fatimskiej 32, 32-100 Wadowice

Data: 11.05.2026

Poprzednia: 168 | Następna: 172

Strona: **171**

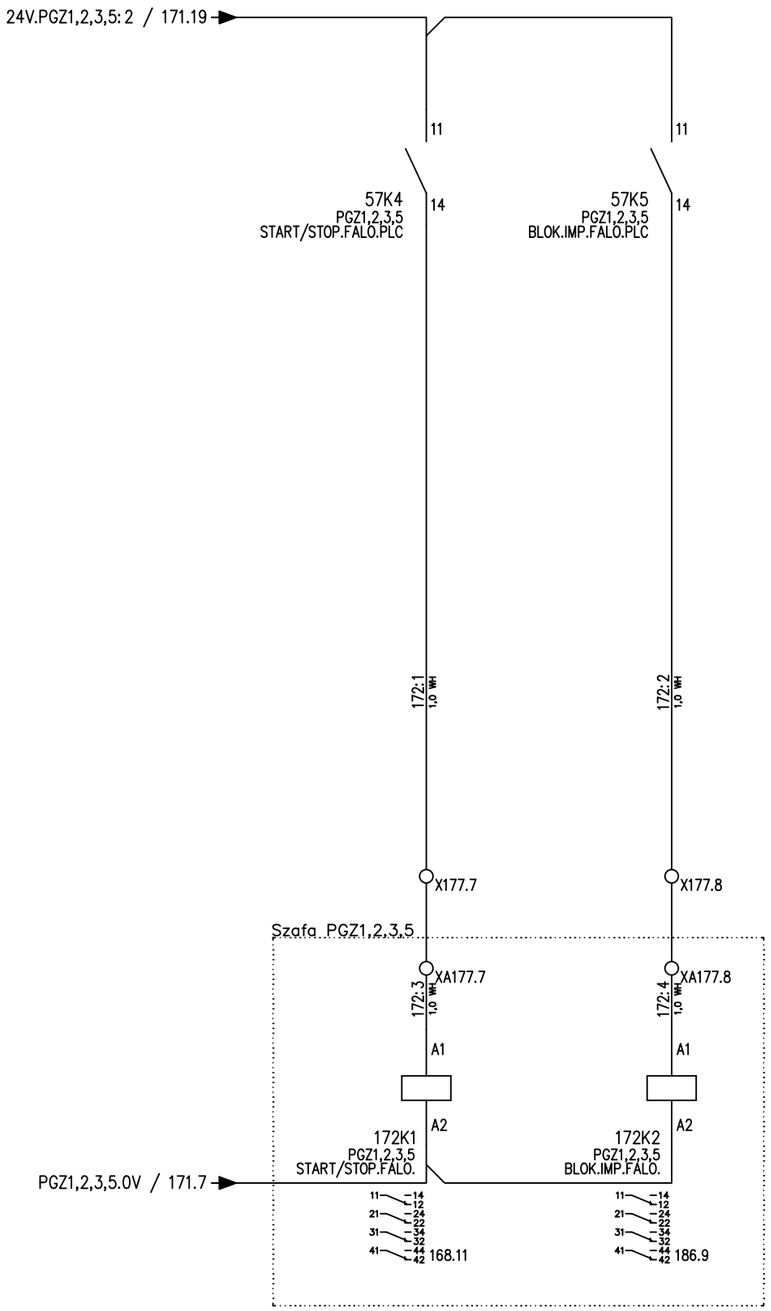

Tilen Piotr Folga
ul. Zdrojowa 24
32-640 Laskowa
Tel: 606 838 717
tilen.biuro@gmail.com

Temat: Modernizacja układu wyprowadzenia ciepła z Kotłowni Rejonowej PEC TERMOWAD

Tytuł: PGZ1,2,3,5 - Wyłacznik awaryjny, kontrola temperatury, kontrola pracy wentylatora, gotowości falownika, sterowanie falownikiem | 2/2

Projektant: mgr inż. Piotr Folga
Uprawnienia budowlane do projektowania i kierowania robotami budowlanymi bez ograniczeń w specjalności instalacyjnej w zakresie sieci, instalacji i urządzeń elektrycznych i elektroenergetycznych. Nr ewidencyjny SLK/2572/PWOE/09

Podpis:

Opracował: Marcin Folga

Podpis:

Koordynaty GPS: N: 49°53'16.3" E: 19°30'10.0"

Nr wew. sprawy: 89/MF/25

Inwestor: Przedsiębiorstwo Energetyki Cieplnej TERMOWAD al. Matki Bożej Fatimskiej 32, 32-100 Wadowice

Data: 11.05.2026

Poprzednia: 171 | Następna: 176

Strona: **172**

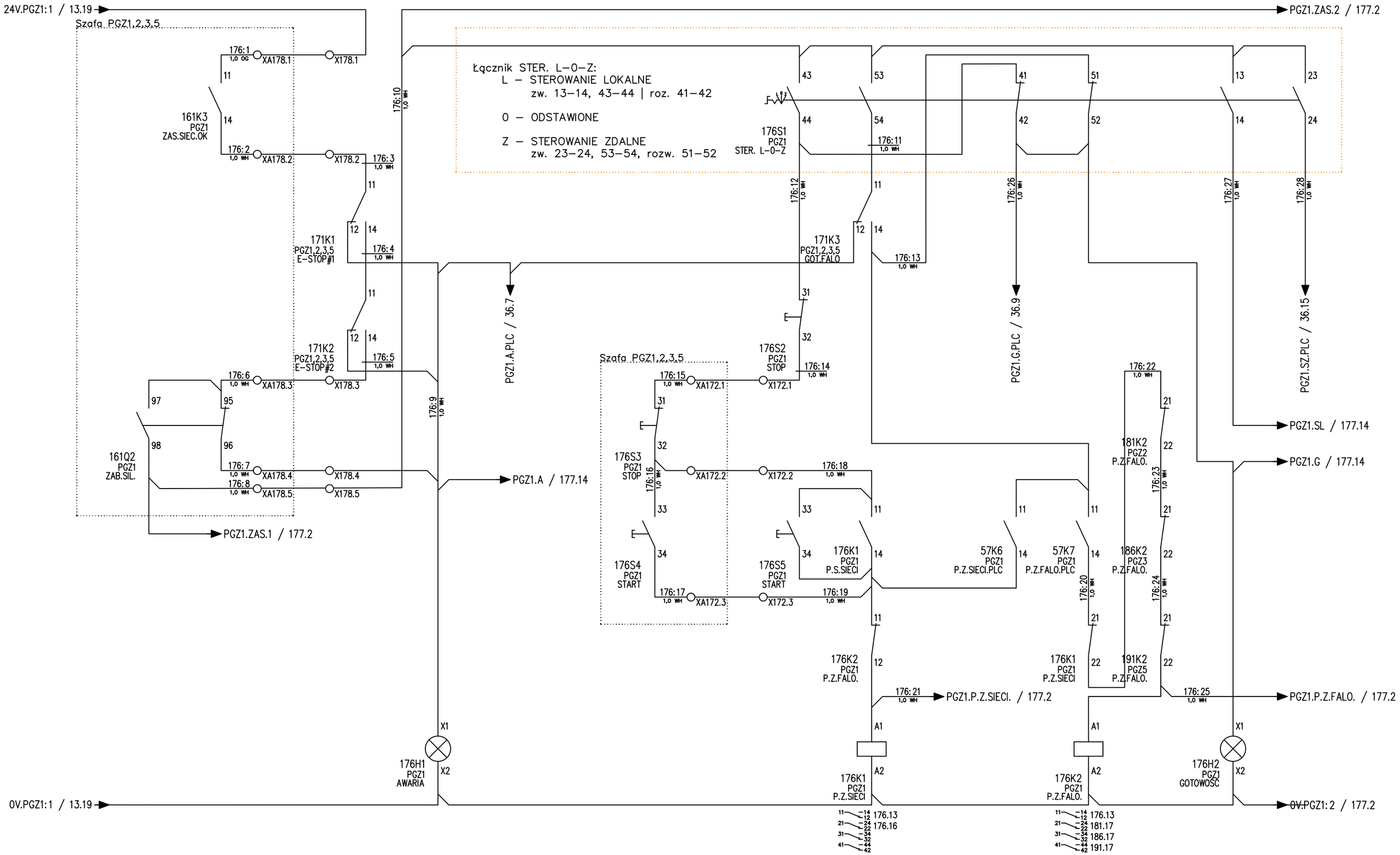

Tilen Piotr Folga
ul. Zdrojowa 24
32-640 Laskowa
Tel: 606 838 717
tilen.biuro@gmail.com

Temat: Modernizacja układu wyprowadzenia ciepła z Kotłowni Rejonowej PEC TERMOWAD

Tytuł: PGZ1,2,3,5 - Obwód sterowania i sygnalizacji PGZ1 | 1/2

Projektant: mgr inż. Piotr Folga
Uprawnienia budowlane do projektowania kierowania robotami budowlanymi bez ograniczeń w specjalności instalacyjnej w zakresie sieci, instalacji i urządzeń elektrycznych i elektroenergetycznych. Nr ewidencyjny SLK/257/P/WOE/09

Opracował: Marcin Folga

Podpis:

Koordynaty GPS: N: 49°53'16.3" E: 19°30'10.0"

Nr wew. sprawy: 89/MF/25

Inwestor: Przedsiębiorstwo Energetyki Cieplnej TERMOWAD al. Matki Bożej Fatimskiej 32, 32-100 Wadowice

Data: 11.05.2026

Poprzednia: 172 | Następna: 177

Strona: 176

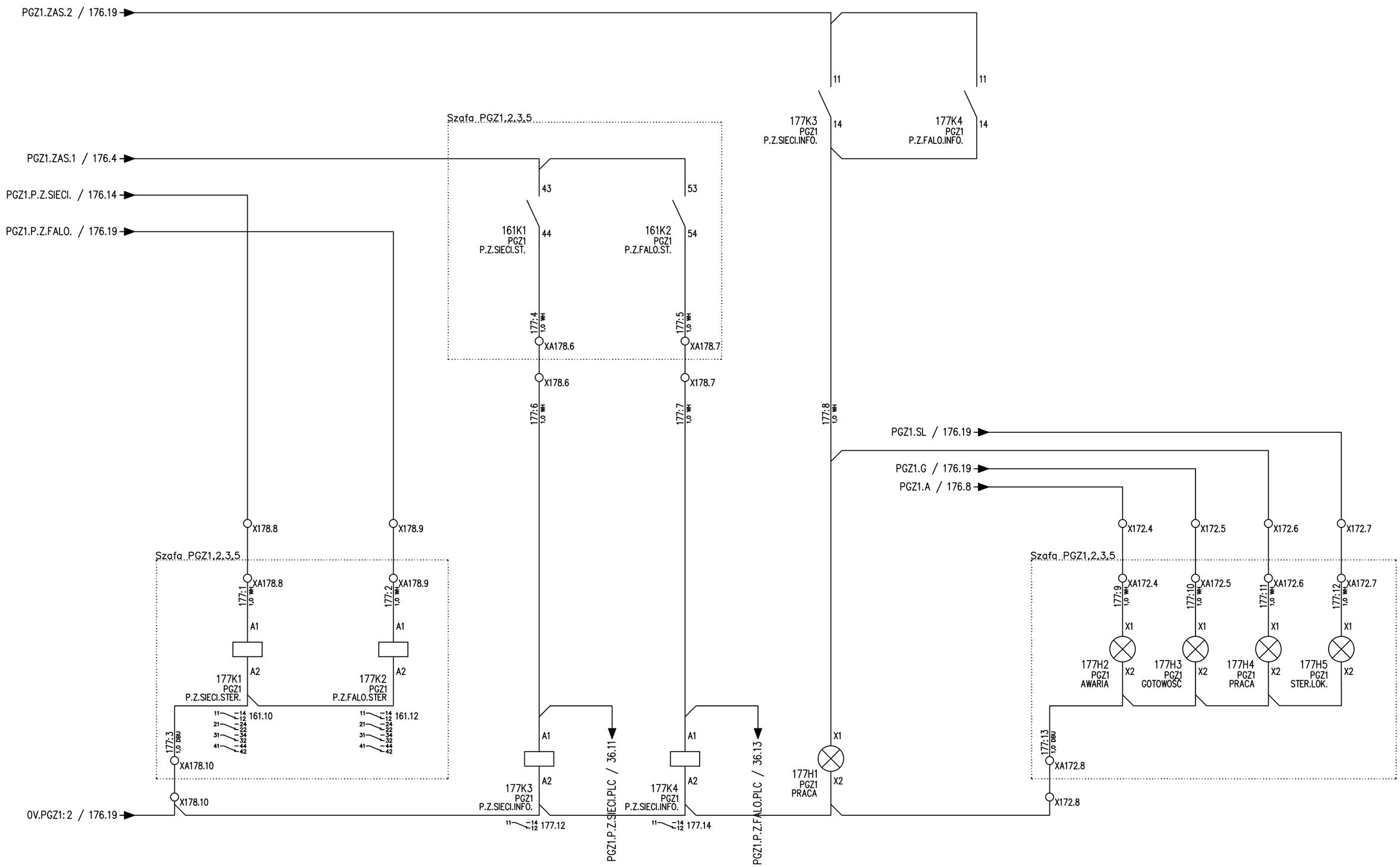

Tilen Piotr Folga
ul. Zdrojowa 24
32-640 Laskowa
Tel: 606 838 717
tilen.biuro@gmail.com

Temat: Modernizacja układu wyprowadzenia ciepła z Kotłowni Rejonowej PEC TERMOWAD

Tytuł: PGZ1,2,3,5 - Obwód sterowania i sygnalizacji PGZ1 | 2/2

Projektant: mgr inż. Piotr Folga
Uprawnienia budowlane do projektowania kierowania robotami budowlanymi bez ograniczeń w specjalności instalacyjnej w zakresie sieci, instalacji i urządzeń elektrycznych i elektroenergetycznych. Nr ewidencyjny SLK/2572/PWOE/09

Opracował: Marcin Folga

Podpis:

Koordynaty GPS: N: 49°53'16.3" E: 19°30'10.0"

Nr wew. sprawy: 89/MF/25

Inwestor: Przedsiębiorstwo Energetyki Cieplnej TERMOWAD al. Matki Bożej Fatimskiej 32, 32-100 Wadowice

Data: 11.05.2026

Poprzednia: 176 | Następna: 181

Strona: 177

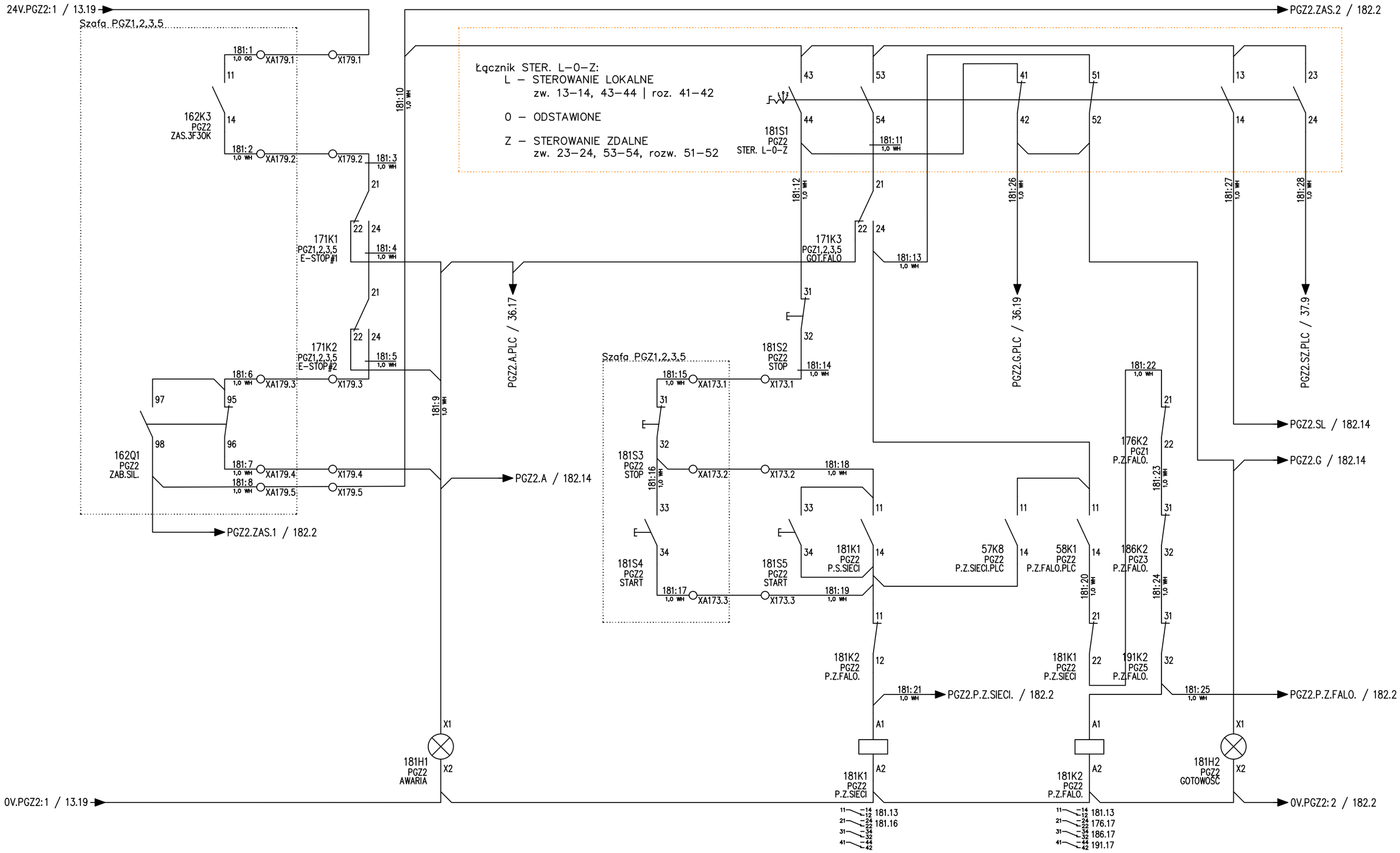

Tilen Piotr Folga ul. Zdrojowa 24 32-640 Laskowa Tel: 606 838 717 tilen.biuro@gmail.com	Temat: Modernizacja układu wyprowadzenia ciepła z Kotłowni Rejonowej PEC TERMOWAD	Projektant: mgr inż. Piotr Folga Uprawnienia budowlane do projektowania kierowania robotami budowlanymi bez ograniczeń w specjalności instalacyjnej w zakresie sieci, instalacji i urządzeń elektrycznych i elektroenergetycznych. Nr ewidencyjny SLK/257/2/PWOE/09	Podpis:	Koordynaty GPS: N: 49°53'16.3" E: 19°30'10.0"	Inwestor: Przedsiębiorstwo Energetyki Cieplnej TERMOWAD al. Matki Bożej Fatimskiej 32, 32-100 Wadowice	Data: 11.05.2026	
	Tytuł: PGZ1,2,3,5 - Obwód sterowania i sygnalizacji PGZ2 | 1/2	Opracował: Marcin Folga	Podpis:	Nr wew. sprawy: 89/MF/25		Poprzednia: 177	Następna: 182
						Strona: **181**	

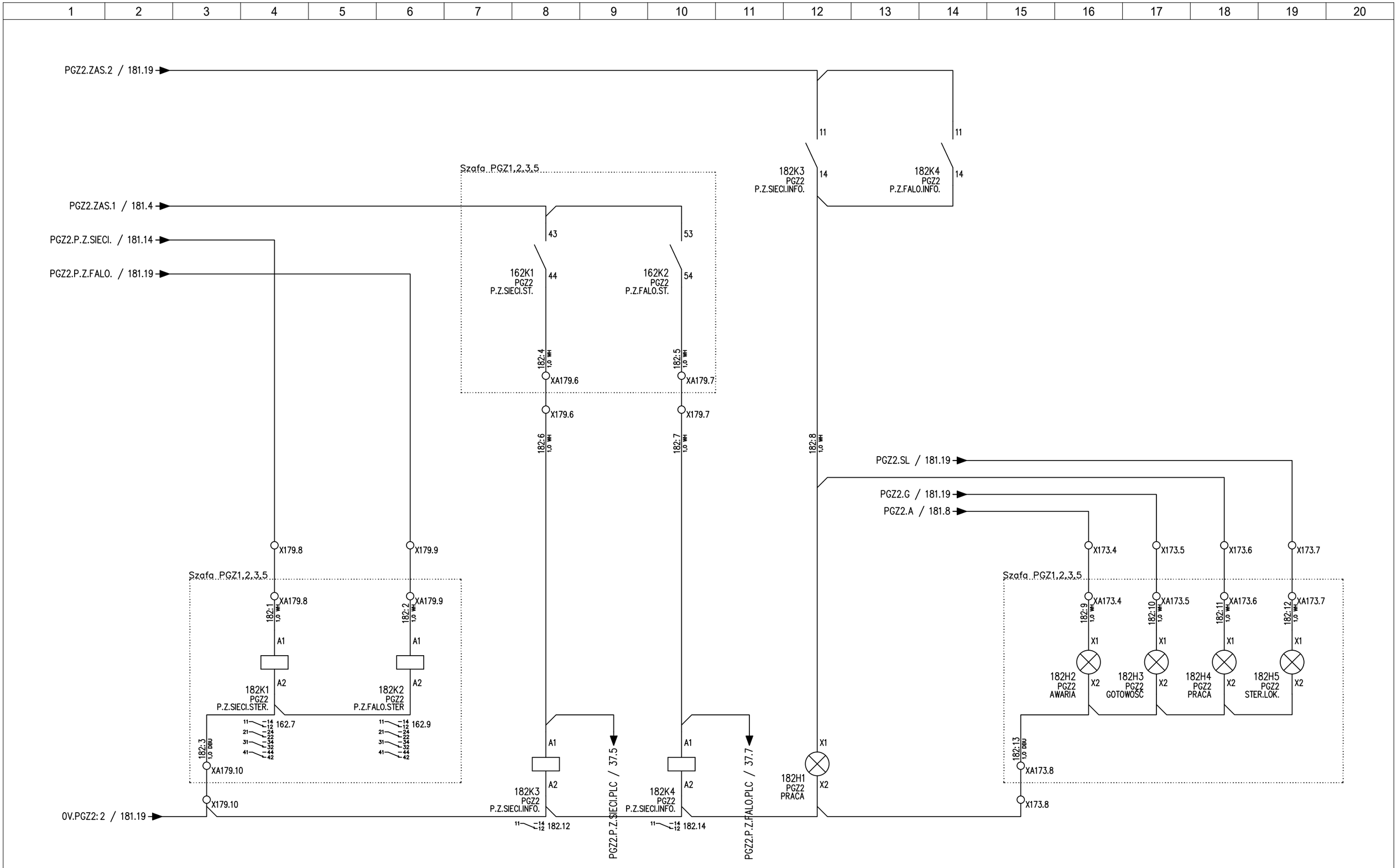

Tilen Piotr Folga
ul. Zdrojowa 24
32-640 Laskowa
Tel: 606 838 717
tilen.biuro@gmail.com

Tilen electric

Temat: Modernizacja układu wyprowadzenia ciepła z Kotłowni Rejonowej PEC TERMOWAD

Tytuł: PGZ1,2,3,5 - Obwód sterowania i sygnalizacji PGZ2 | 2/2

Projektant: mgr inż. Piotr Folga
Uprawnienia budowlane do projektowania kierowania robotami budowlanymi bez ograniczeń w specjalności instalacyjnej w zakresie sieci, instalacji i urządzeń elektrycznych i elektroenergetycznych. Nr ewidencyjny SLK/2572/PWOE/09

Opracował: Marcin Folga

Podpis:

Podpis:

Koordynaty GPS: N: 49°53'16.3" E: 19°30'10.0"

Nr wew. sprawy: 89/MF/25

Inwestor: Przedsiębiorstwo Energetyki Cieplnej TERMOWAD al. Matki Bożej Fatimskiej 32, 32-100 Wadowice

Data: 11.05.2026

Poprzednia: 181 | Następna: 186

Strona: 182

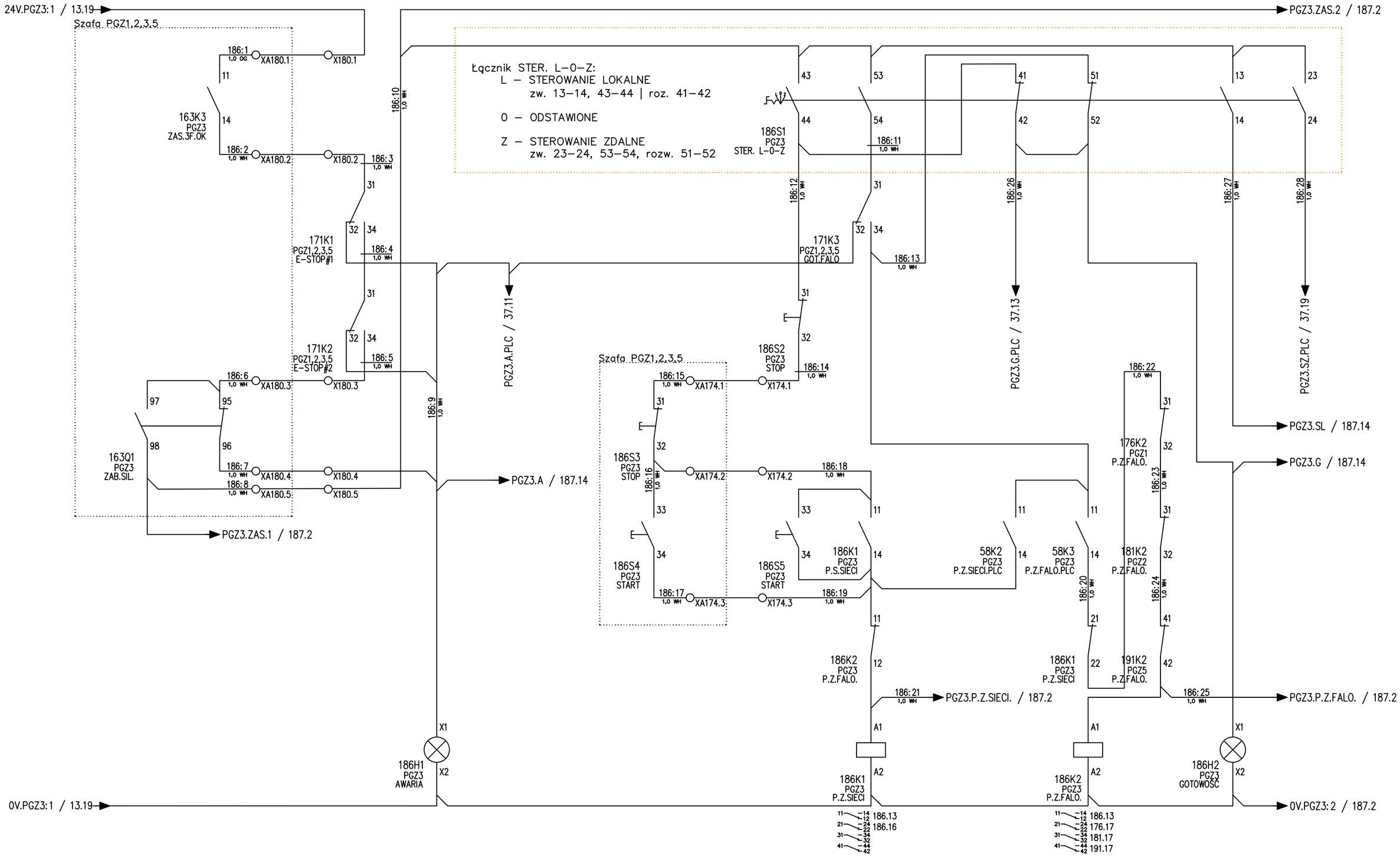

Tilen Piotr Folga
ul. Zdrojowa 24
32-640 Laskowa
Tel: 606 838 717
tilen.biuro@gmail.com

Temat: Modernizacja układu wyprowadzenia ciepła z Kotłowni Rejonowej PEC TERMOWAD

Tytuł: PGZ1,2,3,5 - Obwód sterowania i sygnalizacji PGZ3 | 1/2

Projektant: mgr inż. Piotr Folga
Uprawnienia budowlane do projektowania kierowania robotami budowlanymi bez ograniczeń w specjalności instalacyjnej w zakresie sieci, instalacji i urządzeń elektrycznych i elektroenergetycznych. Nr ewidencyjny SLK/257/P/WOE/09

Opracował: Marcin Folga

Podpis:

Koordynaty GPS: N: 49°53'16.3" E: 19°30'10.0"

Nr wew. sprawy: 89/MF/25

Inwestor: Przedsiębiorstwo Energetyki Cieplnej TERMOWAD al. Matki Bożej Fatimskiej 32, 32-100 Wadowice

Data: 11.05.2026

Poprzednia: 182 | Następna: 187

Strona: 186

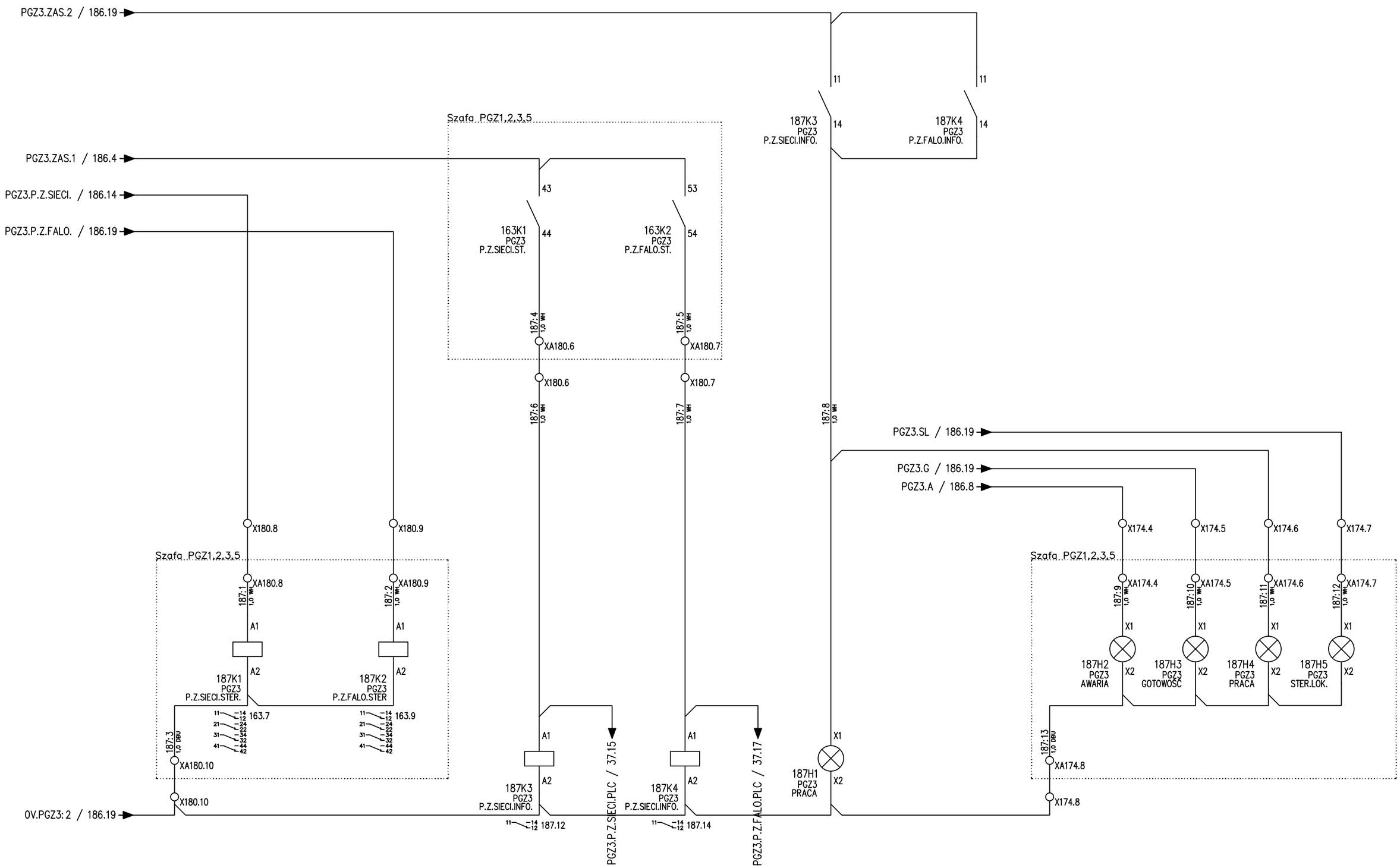

Tilen Piotr Folga
ul. Zdrojowa 24
32-640 Laskowa
Tel: 606 838 717
tilen.biuro@gmail.com

Temat: Modernizacja układu wyprowadzenia ciepła z Kotłowni Rejonowej PEC TERMOWAD

Tytuł: PGZ1,2,3,5 - Obwód sterowania i sygnalizacji PGZ3 | 2/2

Projektant: mgr inż. Piotr Folga
Uprawnienia budowlane do projektowania kierowania robotami budowlanymi bez ograniczeń w specjalności instalacyjnej w zakresie sieci, instalacji i urządzeń elektrycznych i elektroenergetycznych. Nr ewidencyjny SLK/2572/PWOE/09

Opracował: Marcin Folga

Podpis:

Podpis:

Koordynaty GPS: N: 49°53'16.3" E: 19°30'10.0"

Nr wew. sprawy: 89/MF/25

Inwestor: Przedsiębiorstwo Energetyki Cieplnej TERMOWAD al. Matki Bożej Fatimskiej 32, 32-100 Wadowice

Data: 11.05.2026

Poprzednia: 186 | Następna: 191

Strona: 187

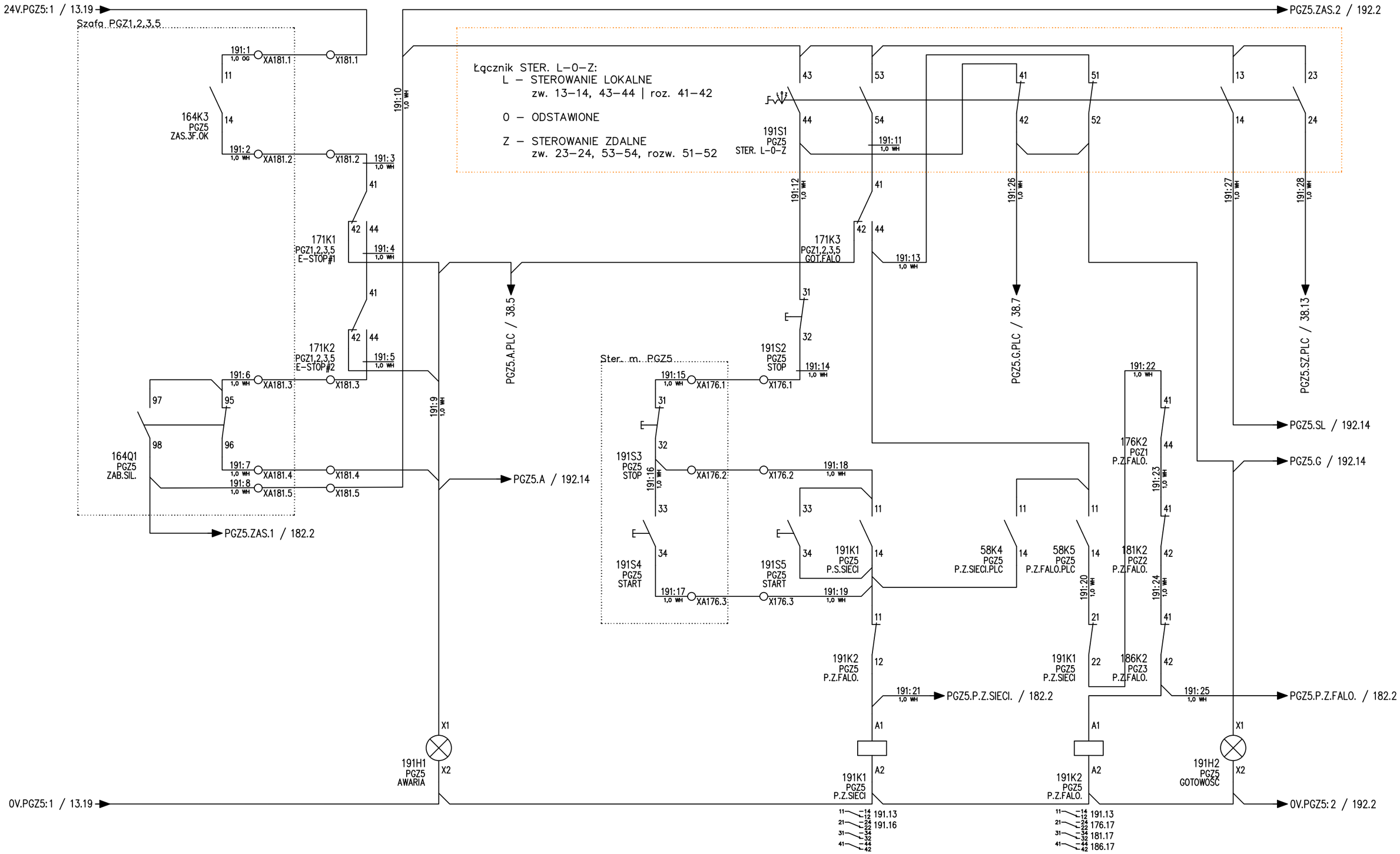

Tilen Piotr Folga
ul. Zdrojowa 24
32-640 Laskowa
Tel: 606 838 717
tilen.biuro@gmail.com

Temat: Modernizacja układu wyprowadzenia ciepła z Kotłowni Rejonowej PEC TERMOWAD

Tytuł: PGZ1,2,3,5 - Obwód sterowania i sygnalizacji PGZ5 | 1/2

Projektant: mgr inż. Piotr Folga
Uprawnienia budowlane do projektowania kierowania robotami budowlanymi bez ograniczeń w specjalności instalacyjnej w zakresie sieci, instalacji i urządzeń elektrycznych i elektroenergetycznych. Nr ewidencyjny SLK/257/2/PWOE/09

Opracował: Marcin Folga

Podpis:

Koordynaty GPS: N: 49°53'16.3" E: 19°30'10.0"

Nr wew. sprawy: 89/MF/25

Inwestor: Przedsiębiorstwo Energetyki Cieplnej TERMOWAD al. Matki Bożej Fatimskiej 32, 32-100 Wadowice

Data: 11.05.2026

Poprzednia: 187 | Następna: 192

Strona: 191

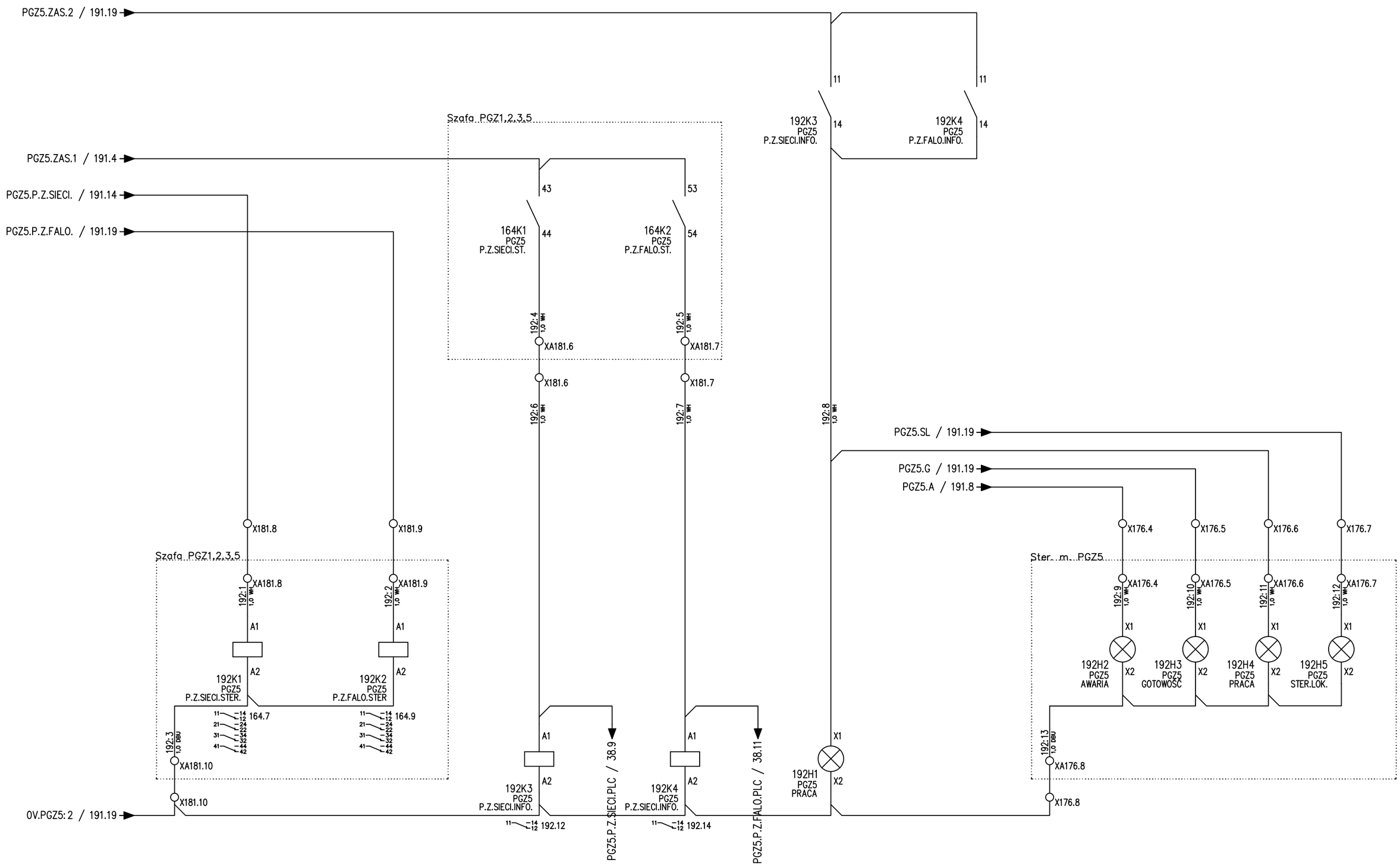

Tilen Piotr Folga
ul. Zdrojowa 24
32-640 Laskowa
Tel: 606 838 717
tilen.biuro@gmail.com

Tilen electric

Temat: Modernizacja układu wyprowadzenia ciepła z Kotłowni Rejonowej PEC TERMOWAD

Tytuł: PGZ1,2,3,5 - Obwód sterowania i sygnalizacji PGZ5 | 2/2

Projektant: mgr inż. Piotr Folga

Uprawnienia budowlane do projektowania kierowania robotami budowlanymi bez ograniczeń w specjalności instalacyjnej w zakresie sieci, instalacji i urządzeń elektrycznych i elektroenergetycznych. Nr ewidencyjny SLK/2572/PWOE/09

Opracował: Marcin Folga

Podpis:

Podpis:

Koordynaty GPS: N: 49°53'16.3" E: 19°30'10.0"

Nr wew. sprawy: 89/MF/25

Inwestor: Przedsiębiorstwo Energetyki Cieplnej TERMOWAD al. Matki Bożej Fatimskiej 32, 32-100 Wadowice

Data: 11.05.2026

Poprzednia: 191 | Następna: 201

Strona: 192

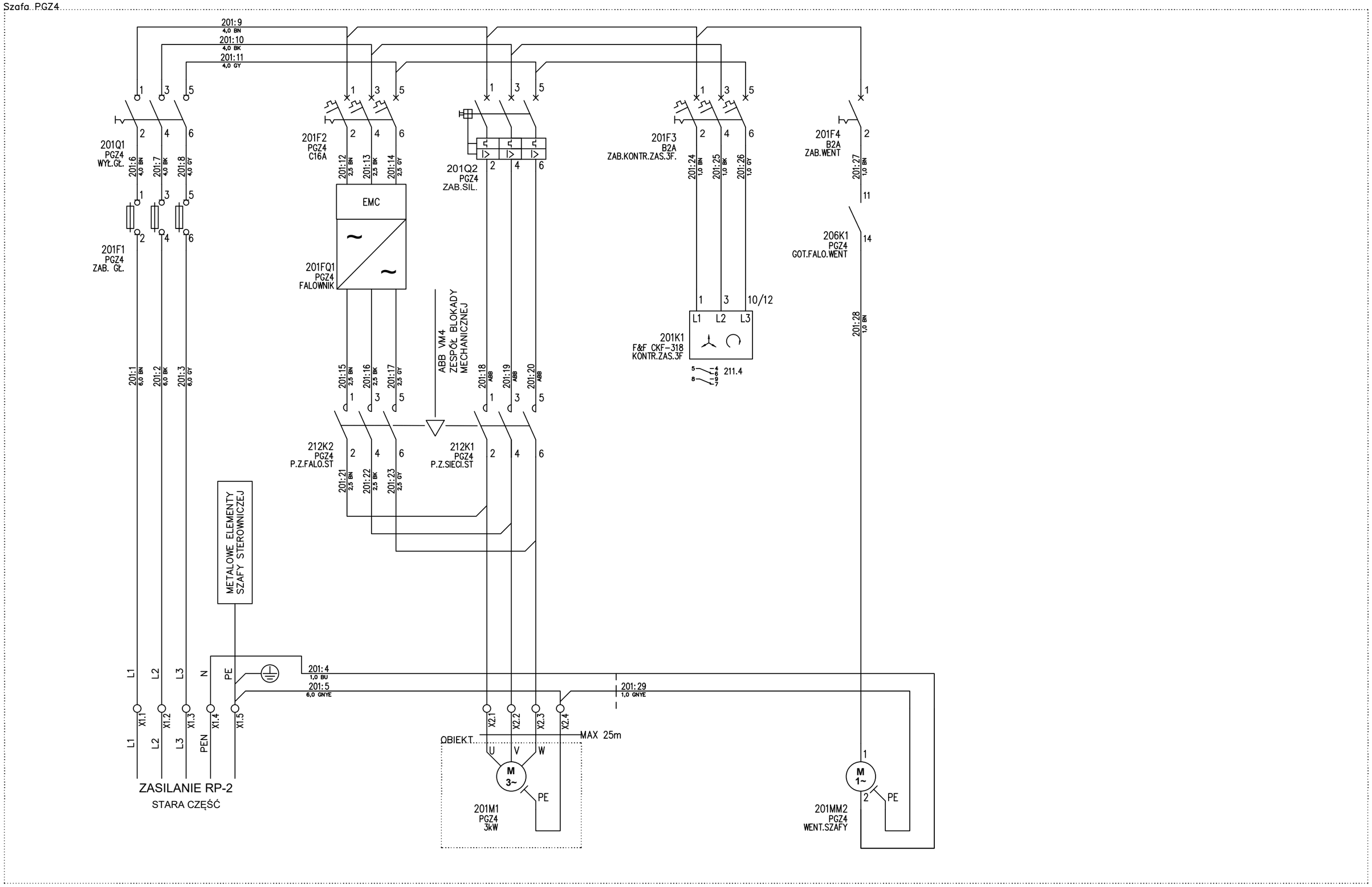

Tilen Piotr Folga
ul. Zdrojowa 24
32-640 Laskowa
Tel: 606 838 717
tilen.biuro@gmail.com

Tilen electric

Temat: Modernizacja układu wyprowadzenia ciepła z Kotłowni Rejonowej PEC TERMOWAD

Tytuł: PGZ4 - Zasilanie główne, zasilanie falownika, kontrola zasilania 3F, wentylacja szafy, obwód zasilania PGZ4

Projektant: mgr inż. Piotr Folga
Uprawnienia budowlane do projektowania kierowania robotami budowlanymi bez ograniczeń w specjalności instalacyjnej w zakresie sieci, instalacji i urządzeń elektrycznych i elektroenergetycznych. Nr ewidencyjny SLK/257/2/PWOE/09

Opracował: Marcin Folga

Podpis:

Podpis:

Koordynaty GPS: N: 49°53'16.3" E: 19°30'10.0"

Nr wew. sprawy: 89/MF/25

Inwestor: Przedsiębiorstwo Energetyki Cieplnej TERMOWAD al. Matki Bożej Fatimskiej 32, 32-100 Wadowice

Data: 11.05.2026

Poprzednia: 192 | Następna: 206

Strona: 201

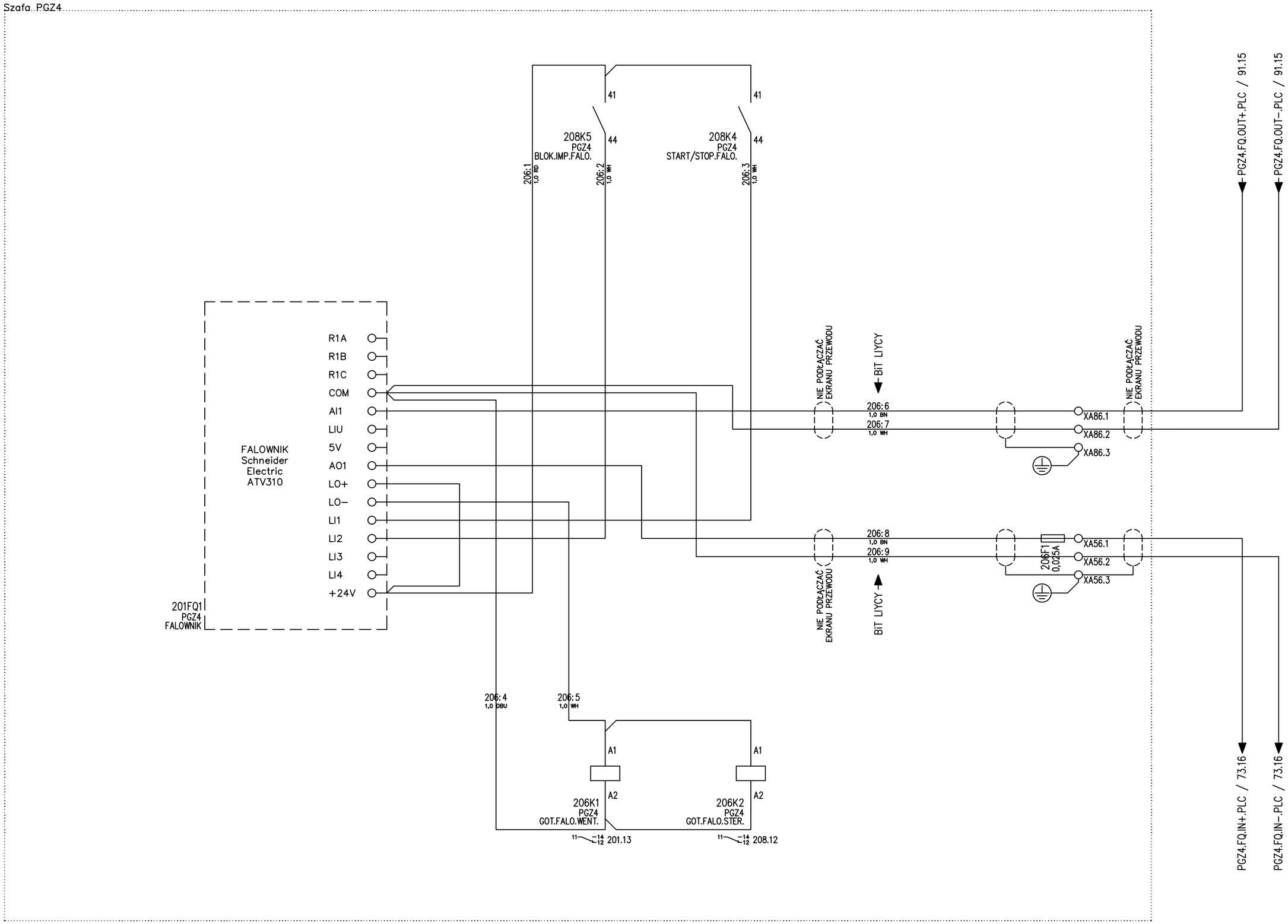

Tilen Piotr Folga
ul. Zdrojowa 24
32-640 Laskowa
Tel: 606 838 717
tilen.biuro@gmail.com

Temat: Modernizacja układu wyprowadzenia ciepła z Kotłowni Rejonowej PEC TERMOWAD

Tytuł: PGZ4 - Obwody sterowania i sygnalizacji falownika

Projektant: mgr inż. Piotr Folga
Uprawnienia budowlane do projektowania i kierowania robotami budowlanymi bez ograniczeń w specjalności instalacyjnej w zakresie sieci, instalacji i urządzeń elektrycznych i elektroenergetycznych. Nr ewidencyjny SLK/257/2/PWOE/09

Opracował: Marcin Folga

Podpis:

Koordynaty GPS: N: 49°53'16.3" E: 19°30'10.0"

Nr wew. sprawy: 89/MF/25

Inwestor: Przedsiębiorstwo Energetyki Cieplnej TERMOWAD al. Matki Bożej Fatimskiej 32, 32-100 Wadowice

Data: 11.05.2026

Poprzednia: 201 | Następna: 208

Strona: **206**

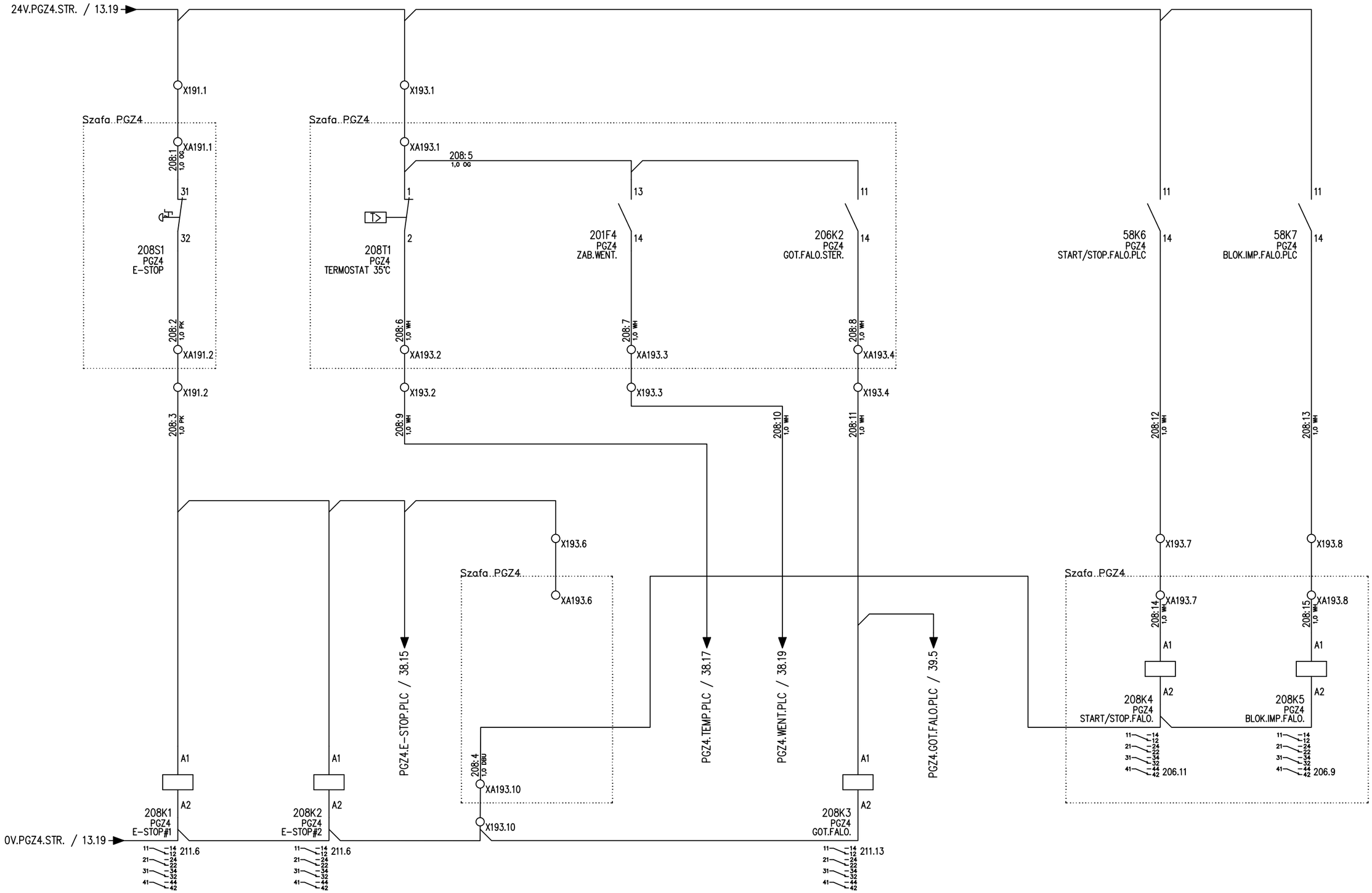

Tilen Piotr Folga
ul. Zdrojowa 24
32-640 Laskowa
Tel: 606 838 717
tilen.biuro@gmail.com

Tilen electric

Temat: Modernizacja układu wyprowadzenia ciepła z Kotłowni Rejonowej PEC TERMOWAD

Tytuł: PGZ4 - Wyłacznik awaryjny, kontrola temp., pracy wentylatora i gotowości falownika

Projektant: mgr inż. Piotr Folga
Uprawnienia budowlane do projektowania i kierowania robotami budowlanymi bez ograniczeń w specjalności instalacyjnej w zakresie sieci, instalacji i urządzeń elektrycznych i elektroenergetycznych. Nr ewidencyjny SLK/257/2/PWOE/09

Podpis:

Koordynaty GPS: N: 49°53'16.3" E: 19°30'10.0"

Opracował: Marcin Folga

Podpis:

Nr wew. sprawy: 89/MF/25

Inwestor: Przedsiębiorstwo Energetyki Cieplnej TERMOWAD al. Matki Bożej Fatimskiej 32, 32-100 Wadowice

Data: 11.05.2026

Poprzednia: 206 | Następna: 211

Strona: **208**

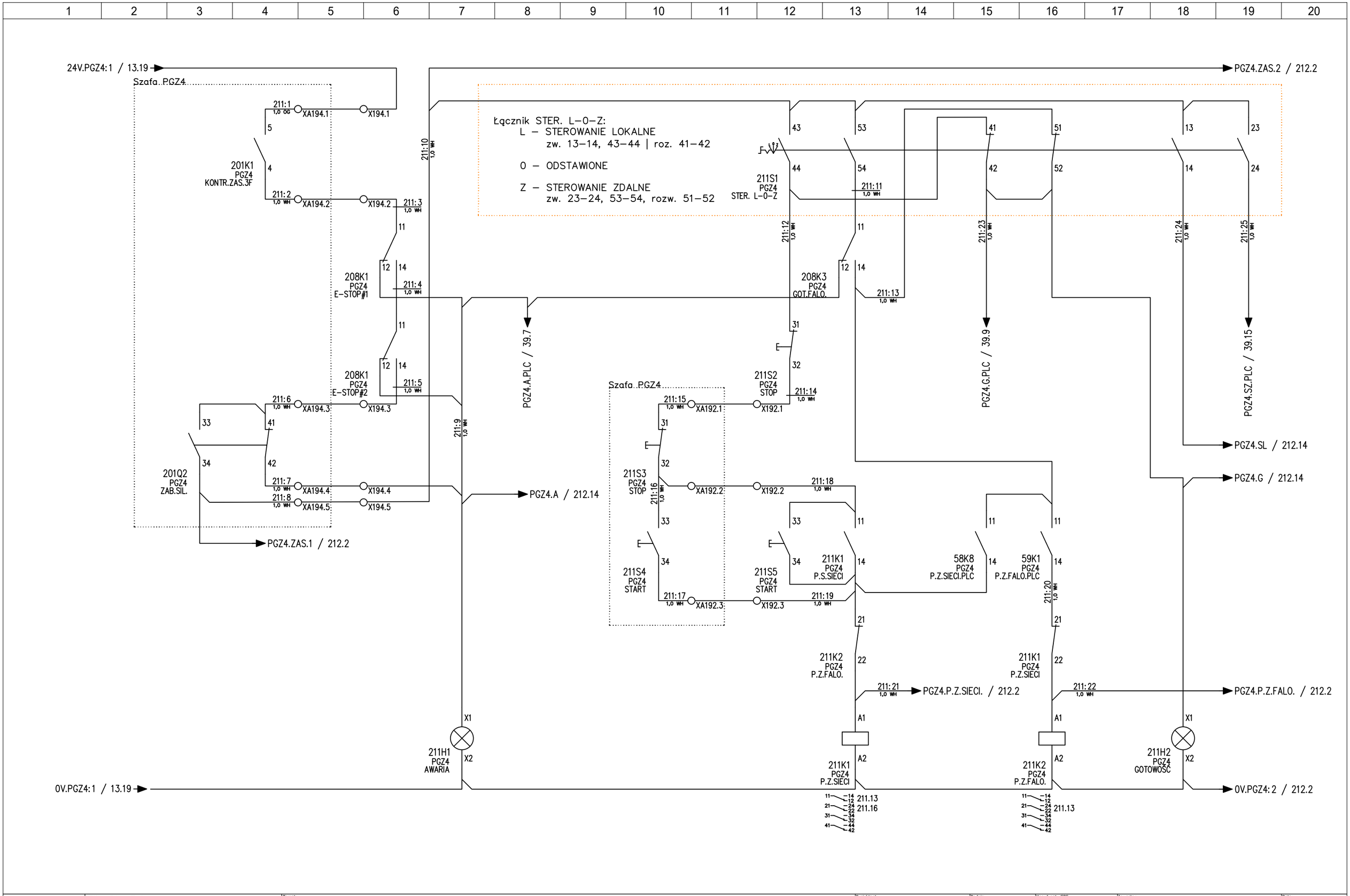

Tilen Piotr Folga
ul. Zdrojowa 24
32-640 Laskowa
Tel: 606 838 717
tilen.biuro@gmail.com

Temat: Modernizacja układu wyprowadzenia ciepła z Kotłowni Rejonowej PEC TERMOWAD

Tytuł: PGZ4 - Obwód sterowania i sygnalizacji PGZ4 | 1/2

Projektant: mgr inż. Piotr Folga
Uprawnienia budowlane do projektowania kierowania robotami budowlanymi bez ograniczeń w sprzyjalności instalacyjnej w zakresie sieci, instalacji i urządzeń elektrycznych i elektroenergetycznych. Nr ewidencyjny SLK/257/2/PWOE/09

Podpis:

Koordynaty GPS: N: 49°53'16.3" E: 19°30'10.0"

Opracował: Marcin Folga

Podpis:

Nr wew. sprawy: 89/MF/25

Inwestor: Przedsiębiorstwo Energetyki Cieplnej TERMOWAD al. Matki Bożej Fatimskiej 32, 32-100 Wadowice

Data: 11.05.2026

Poprzednia: 208 | Następna: 212

Strona: 211

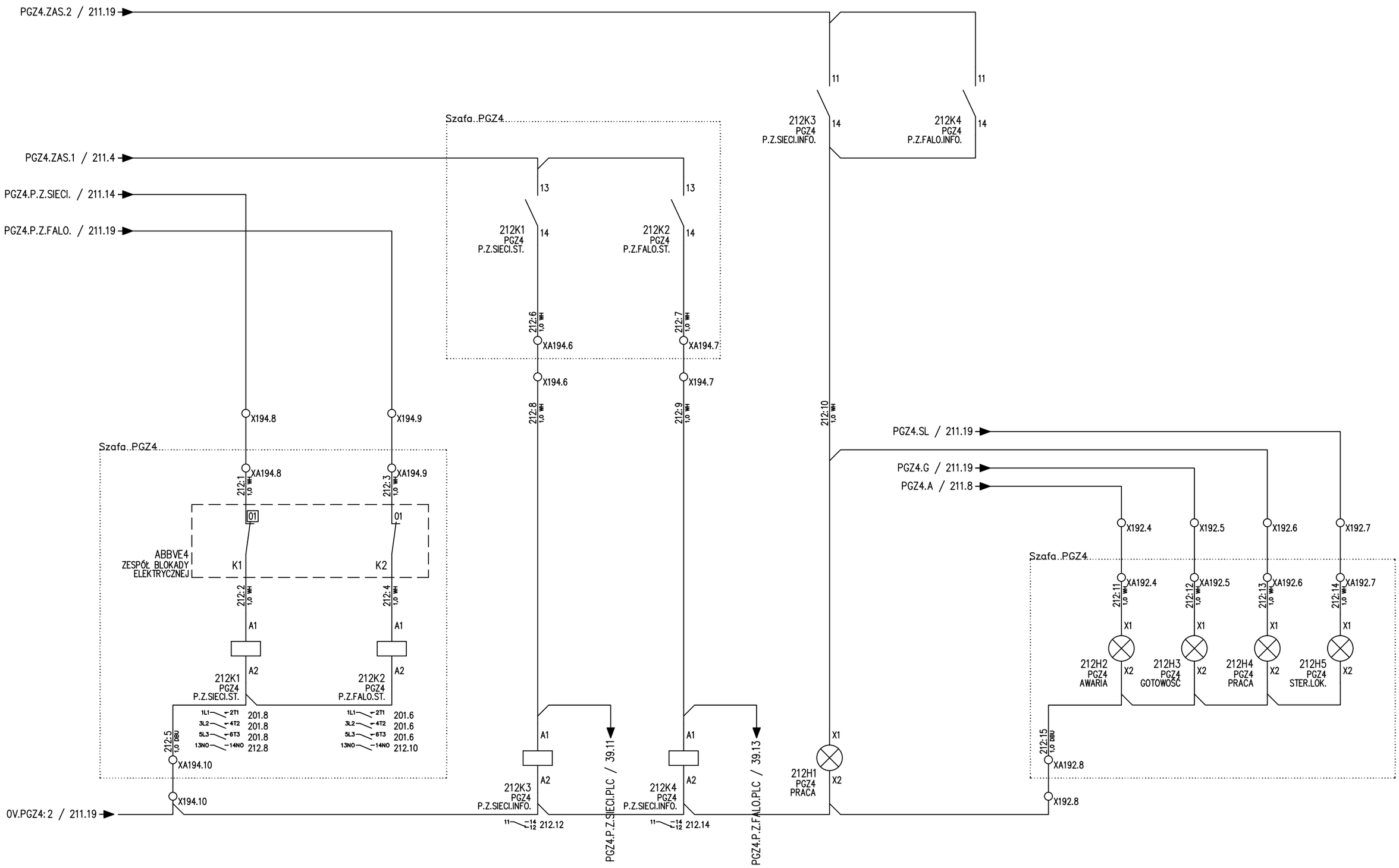

Tilen Piotr Folga
ul. Zdrojowa 24
32-640 Laskowa
Tel: 606 838 717
tilen.biuro@gmail.com

Temat: Modernizacja układu wyprowadzenia ciepła z Kotłowni Rejonowej PEC TERMOWAD

Tytuł: PGZ4 - Obwód sterowania i sygnalizacji PGZ4 | 2/2

Projektant: mgr inż. Piotr Folga
Uprawnienia budowlane do projektowania kierowania robotami budowlanymi bez ograniczeń w specjalności instalacyjnej w zakresie sieci, instalacji i urządzeń elektrycznych i elektroenergetycznych. Nr ewidencyjny SLK/257/2/PWOE/09

Opracował: Marcin Folga

Podpis:

Koordynaty GPS: N: 49°53'16.3" E: 19°30'10.0"

Nr wew. sprawy: 89/MF/25

Inwestor: Przedsiębiorstwo Energetyki Cieplnej TERMOWAD al. Matki Bożej Fatimskiej 32, 32-100 Wadowice

Data: 11.05.2026

Poprzednia: 211 | Następna: 221

Strona: 212

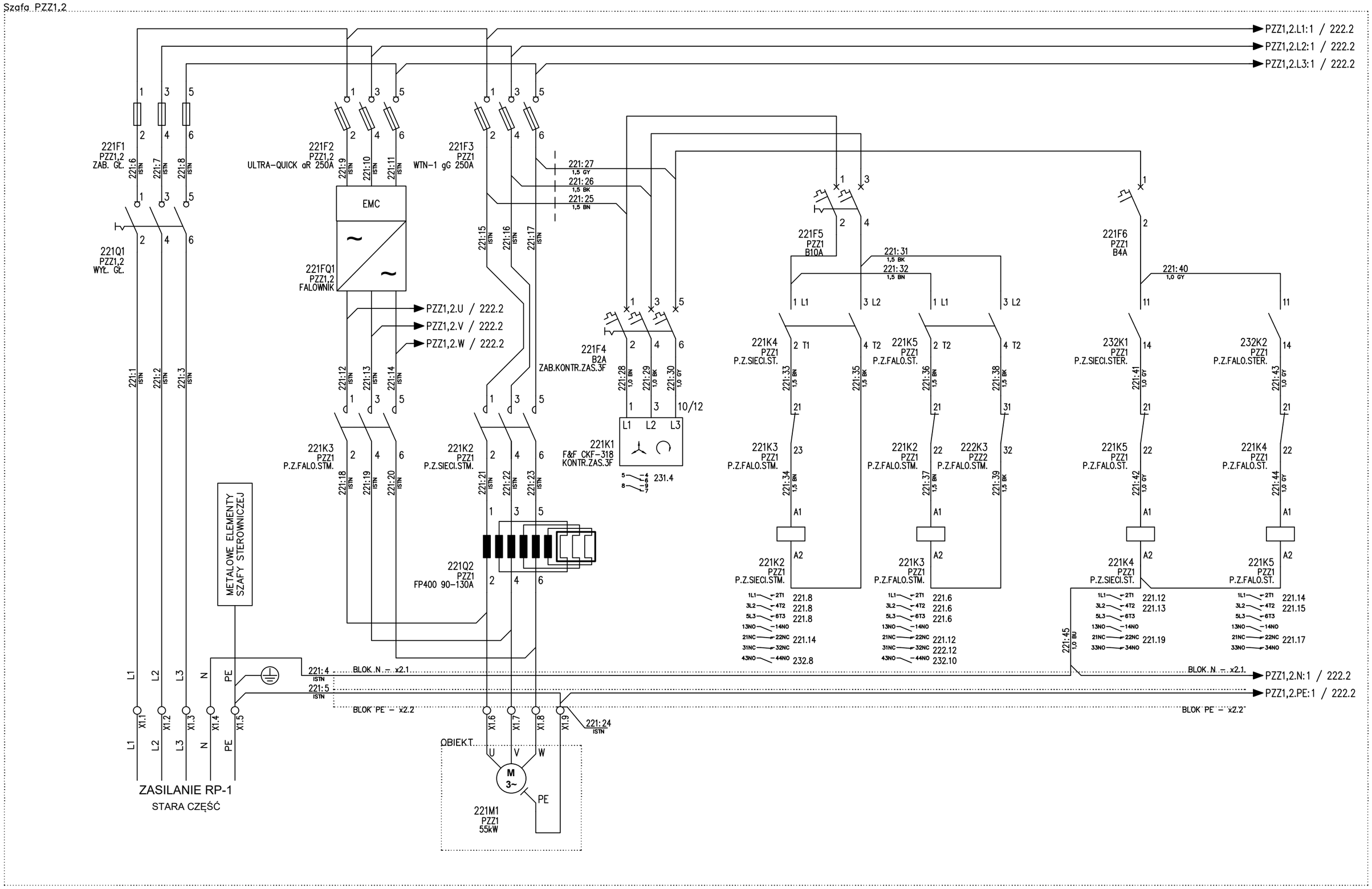

Tilen Piotr Folga
ul. Zdrojowa 24
32-640 Laskowa
Tel: 606 838 717
tilen.biuro@gmail.com

Temat: Modernizacja układu wyprowadzenia ciepła z Kotłowni Rejonowej PEC TERMOWAD

Tytuł: PZZ1,2 - Zasilanie główne, zasilanie falownika, obwód i kontrola zasilania 3F PZZ1

Projektant: mgr inż. Piotr Folga
Uprawnienia budowlane do projektowania kierowania robotami budowlanymi bez ograniczeń w specjalności instalacyjnej w zakresie sieci, instalacji i urządzeń elektrycznych i elektroenergetycznych. Nr ewidencyjny SLK/257/2/PWOE/09

Opracował: Marcin Folga

Podpis:

Koordynaty GPS: N: 49°53'16.3" E: 19°30'10.0"

Nr wew. sprawy: 89/MF/25

Inwestor: Przedsiębiorstwo Energetyki Cieplnej TERMOWAD al. Matki Bożej Fatimskiej 32, 32-100 Wadowice

Data: 11.05.2026

Poprzednia: 212 | Następna: 222

Strona: 221

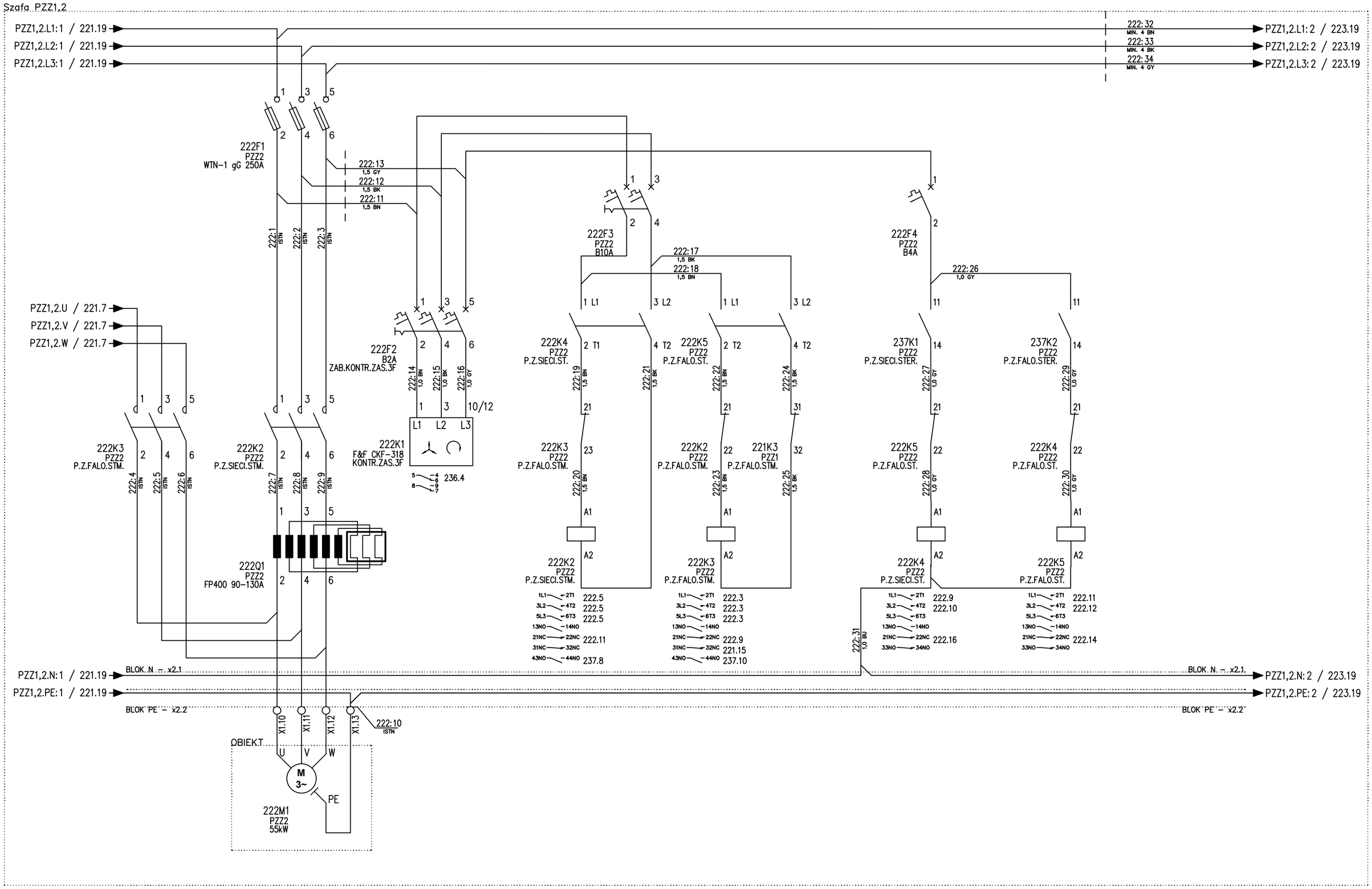

Tilen Piotr Folga
ul. Zdrojowa 24
32-640 Laskowa
Tel: 606 838 717
tilen.biuro@gmail.com

Temat: Modernizacja układu wyprowadzenia ciepła z Kotłowni Rejonowej PEC TERMOWAD

Tytuł: PZZ1,2 - Obwód i kontrola zasilania 3F PZZ2

Projektant: mgr inż. Piotr Folga
Uprawnienia budowlane do projektowania i kierowania robotami budowlanymi bez ograniczeń w specjalności instalacyjnej w zakresie sieci, instalacji i urządzeń elektrycznych i elektroenergetycznych. Nr ewidencyjny SLK/257/2/PWOE/09

Podpis:

Opracował: Marcin Folga

Podpis:

Koordynaty GPS: N: 49°53'16.3" E: 19°30'10.0"

Nr wew. sprawy: 89/MF/25

Inwestor: Przedsiębiorstwo Energetyki Cieplnej TERMOWAD al. Matki Bożej Fatimskiej 32, 32-100 Wadowice

Data: 11.05.2026

Poprzednia: 221 Następna: 223

Strona: 222

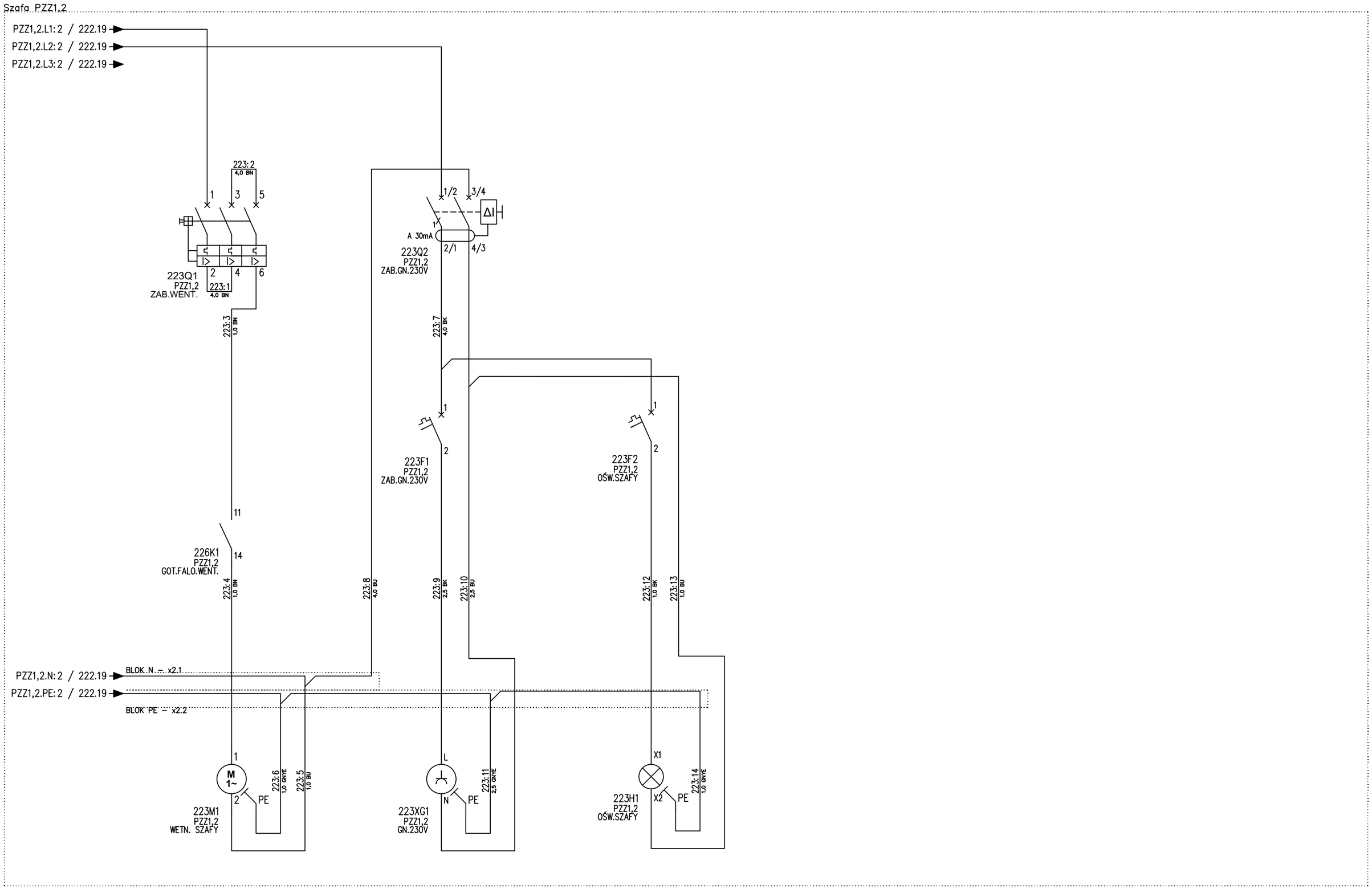

Tilen Piotr Folga
ul. Zdrojowa 24
32-640 Laskowa
Tel: 606 838 717
tilen.biuro@gmail.com

Temat: Modernizacja układu wyprowadzenia ciepła z Kotłowni Rejonowej PEC TERMOWAD

Tytuł: PZZ1,2 - Wentylacja szafy, gniazdo serwisowe

Projektant: mgr inż. Piotr Folga
Uprawnienia budowlane do projektowania kierowania robotami budowlanymi bez ograniczeń w specjalności instalacyjnej w zakresie sieci, instalacji i urządzeń elektrycznych i elektroenergetycznych. Nr ewidencyjny SLK/0572/POWOE/09

Podpis:

Opracował: Marcin Folga

Podpis:

Koordynaty GPS: N: 49°53'16.3" E: 19°30'10.0"

Nr wew. sprawy: 89/MF/25

Inwestor: Przedsiębiorstwo Energetyki Cieplnej TERMOWAD al. Matki Bożej Fatimskiej 32, 32-100 Wadowice

Data: 11.05.2026

Poprzednia: 222 | Następna: 226

Strona: **223**

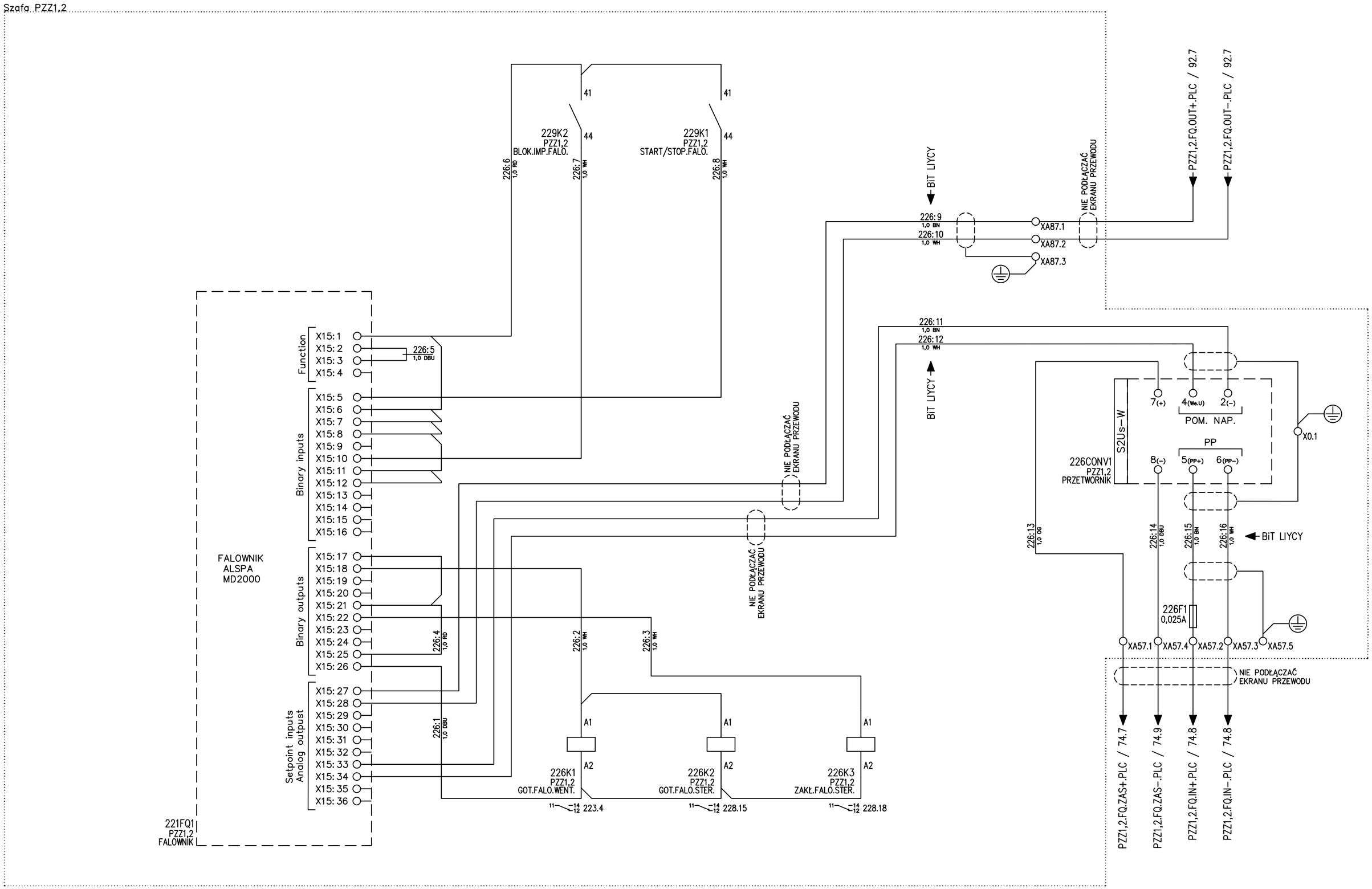

Tilen Piotr Folga
ul. Zdrojowa 24
32-640 Laskowa
Tel: 606 838 717
tilen.biuro@gmail.com

Tilen electric

Temat: Modernizacja układu wyprowadzenia ciepła z Kotłowni Rejonowej PEC TERMOWAD

Tytuł: PZZ1,2 - Obwody sterowania i sygnalizacji falownika

Projektant: mgr inż. Piotr Folga
Uprawnienia budowlane do projektowania kierowania robotami budowlanymi bez ograniczeń w specjalności instalacyjnej w zakresie sieci, instalacji i urządzeń elektrycznych i elektroenergetycznych. Nr ewidencyjny SLK/2572/PWOE/09

Podpis:

Koordynaty GPS: N: 49°53'16.3" E: 19°30'10.0"

Inwestor: Przedsiębiorstwo Energetyki Cieplnej TERMOWAD al. Matki Bożej Fatimskiej 32, 32-100 Wadowice

Data: 11.05.2026

Opracował: Marcin Folga

Podpis:

Nr wew. sprawy: 89/MF/25

Poprzednia: 223 | Następna: 228

Strona: 226

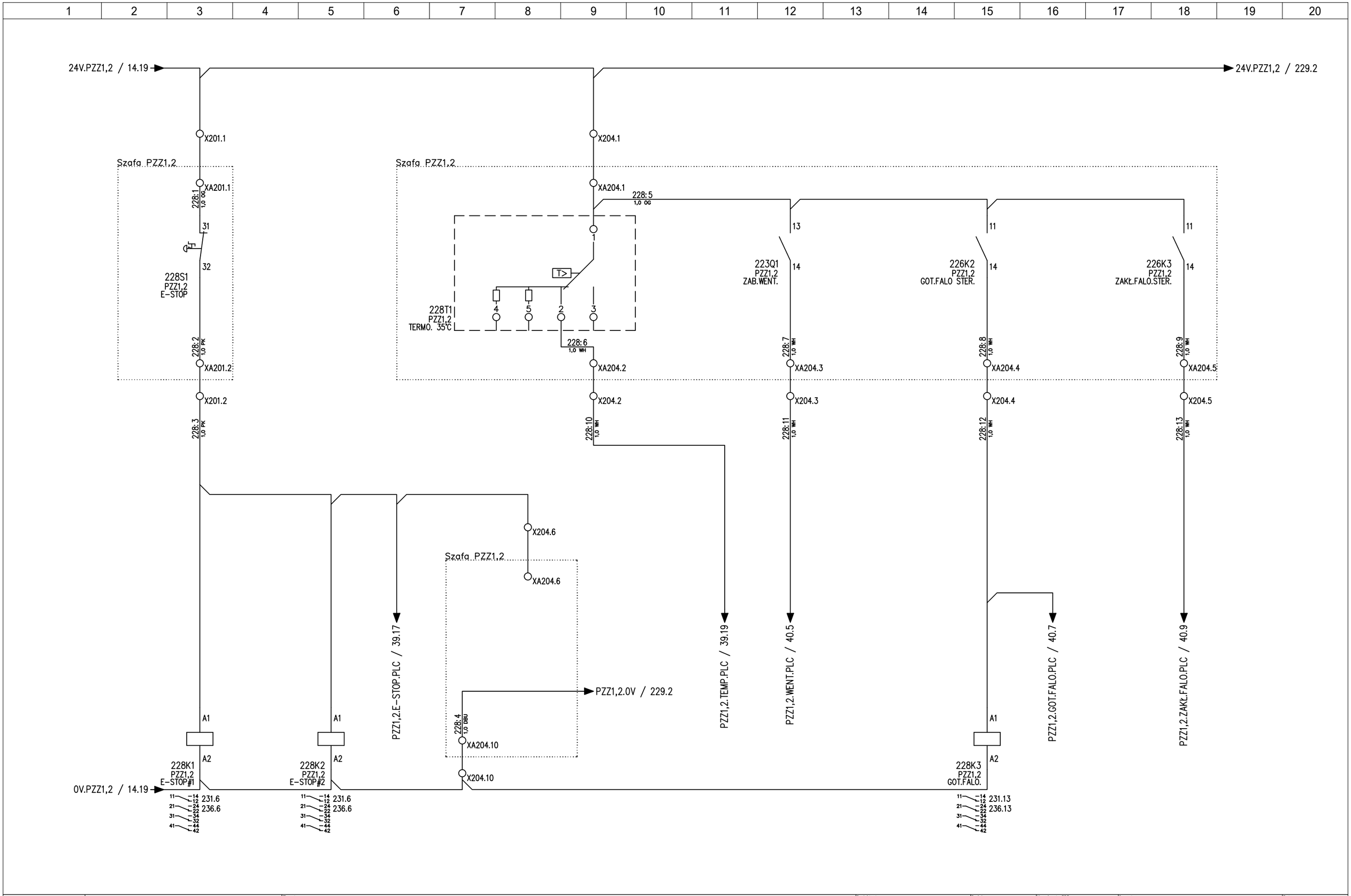

Tilen Piotr Folga
ul. Zdrojowa 24
32-640 Laskowa
Tel: 606 838 717
tilen.biuro@gmail.com

Temat: Modernizacja układu wyprowadzenia ciepła z Kotłowni Rejonowej PEC TERMOWAD

Tytuł: PZZ1,2 - Wyłacznik awaryjny, kontrola temperatury, kontrola pracy wentylatora, gotowości i zakłucenia falownika, sterowanie falownikiem | 1/2

Projektant: mgr inż. Piotr Folga
Uprawnienia budowlane do projektowania i kierowania robotami budowlanymi bez ograniczeń w specjalności instalacyjnej w zakresie sieci, instalacji i urządzeń elektrycznych i elektroenergetycznych. Nr ewidencyjny SLK/257/2/PWOE/09

Opracował: Marcin Folga

Podpis:

Koordynaty GPS: N: 49°53'16.3" E: 19°30'10.0"

Nr wew. sprawy: 89/MF/25

Inwestor: Przedsiębiorstwo Energetyki Cieplnej TERMOWAD al. Matki Bożej Fatimskiej 32, 32-100 Wadowice

Data: 11.05.2026

Poprzednia: 226 | Następna: 229

Strona: 228

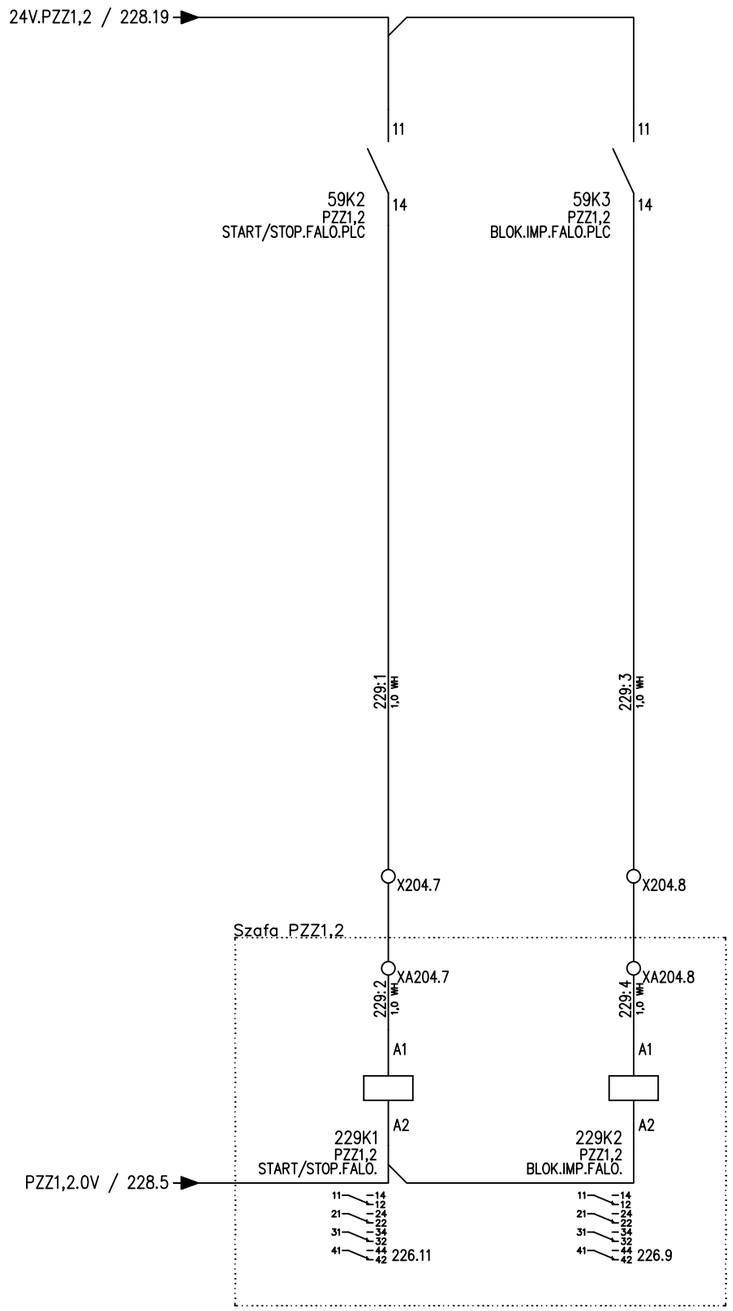

Tilen Piotr Folga
ul. Zdrojowa 24
32-640 Laskowa
Tel: 606 838 717
tilen.biuro@gmail.com

Temat: Modernizacja układu wyprowadzenia ciepła z Kotłowni Rejonowej PEC TERMOWAD

Tytuł: PZZ1,2 - Wyłacznik awaryjny, kontrola temperatury, kontrola pracy wentylatora, gotowości i zakłucenia falownika, sterowanie falownikiem | 2/2

Projektant: mgr inż. Piotr Folga
Uprawnienia budowlane do projektowania i kierowania robotami budowlanymi bez ograniczeń w specjalności instalacyjnej w zakresie sieci, instalacji i urządzeń elektrycznych i elektroenergetycznych. Nr ewidencyjny SLK/2572/PWOE/09

Opracował: Marcin Folga

Podpis:

Podpis:

Koordynaty GPS: N: 49°53'16.3" E: 19°30'10.0"

Nr wew. sprawy: 89/MF/25

Inwestor: Przedsiębiorstwo Energetyki Cieplnej TERMOWAD al. Matki Bożej Fatimskiej 32, 32-100 Wadowice

Data: 11.05.2026

Poprzednia: 228

Następna: 231

Strona: **229**

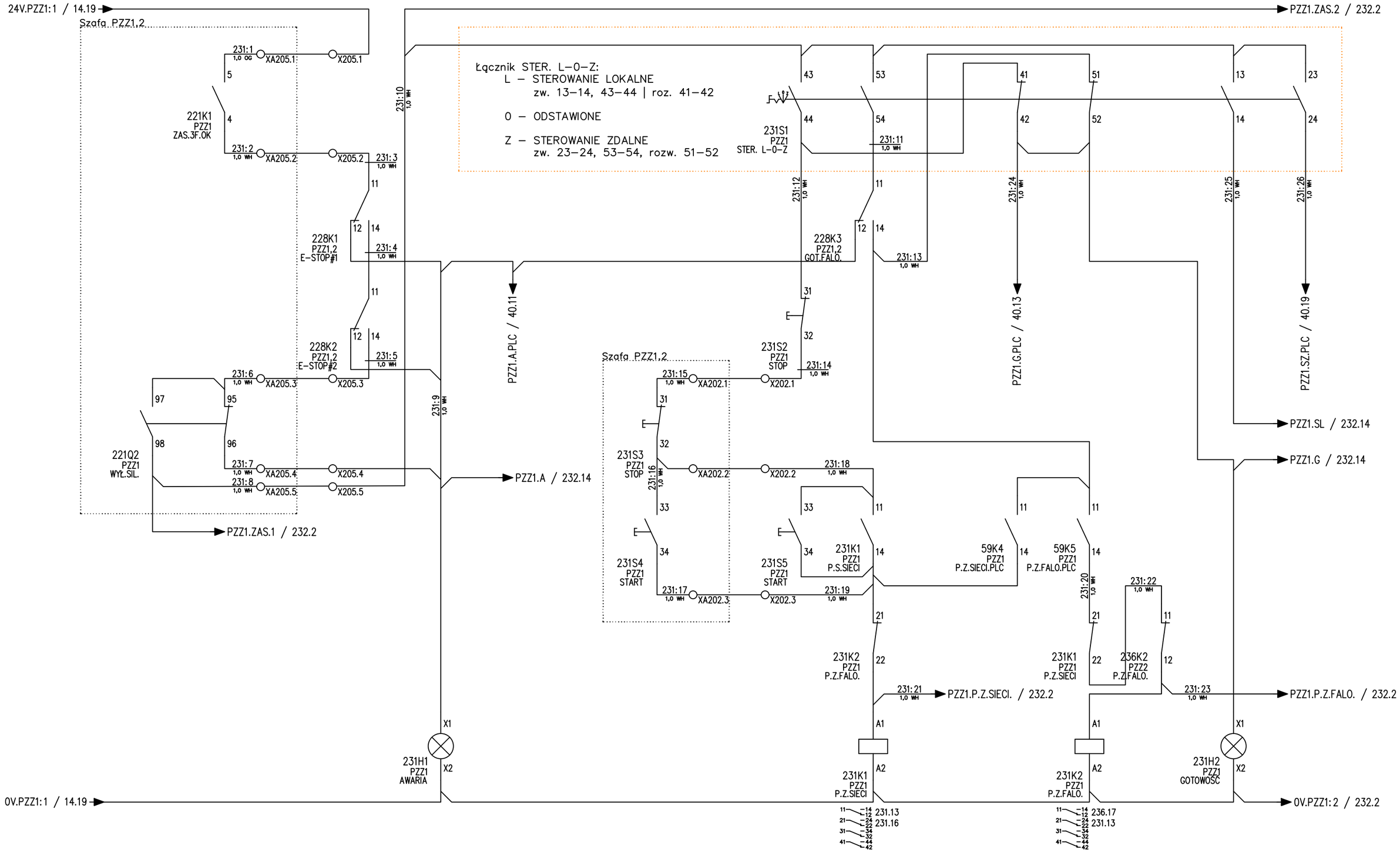

Tilen Piotr Folga
ul. Zdrojowa 24
32-640 Laskowa
Tel: 606 838 717
tilen.biuro@gmail.com

Temat: Modernizacja układu wyprowadzenia ciepła z Kotłowni Rejonowej PEC TERMOWAD

Tytuł: PZZ1,2 - Obwód sterowania i sygnalizacji PZZ1 | 1/2

Projektant: mgr inż. Piotr Folga
Uprawnienia budowlane do projektowania kierowania robotami budowlanymi bez ograniczeń w sprzyjalności instalacyjnej w zakresie sieci, instalacji i urządzeń elektrycznych i elektroenergetycznych. Nr ewidencyjny SLK/257/2/PWOE/09

Podpis:

Koordynaty GPS: N: 49°53'16.3" E: 19°30'10.0"

Opracował: Marcin Folga

Podpis:

Nr wew. sprawy: 89/MF/25

Inwestor: Przedsiębiorstwo Energetyki Cieplnej TERMOWAD al. Matki Bożej Fatimskiej 32, 32-100 Wadowice

Data: 11.05.2026

Poprzednia: 229 | Następna: 232

Strona: 231

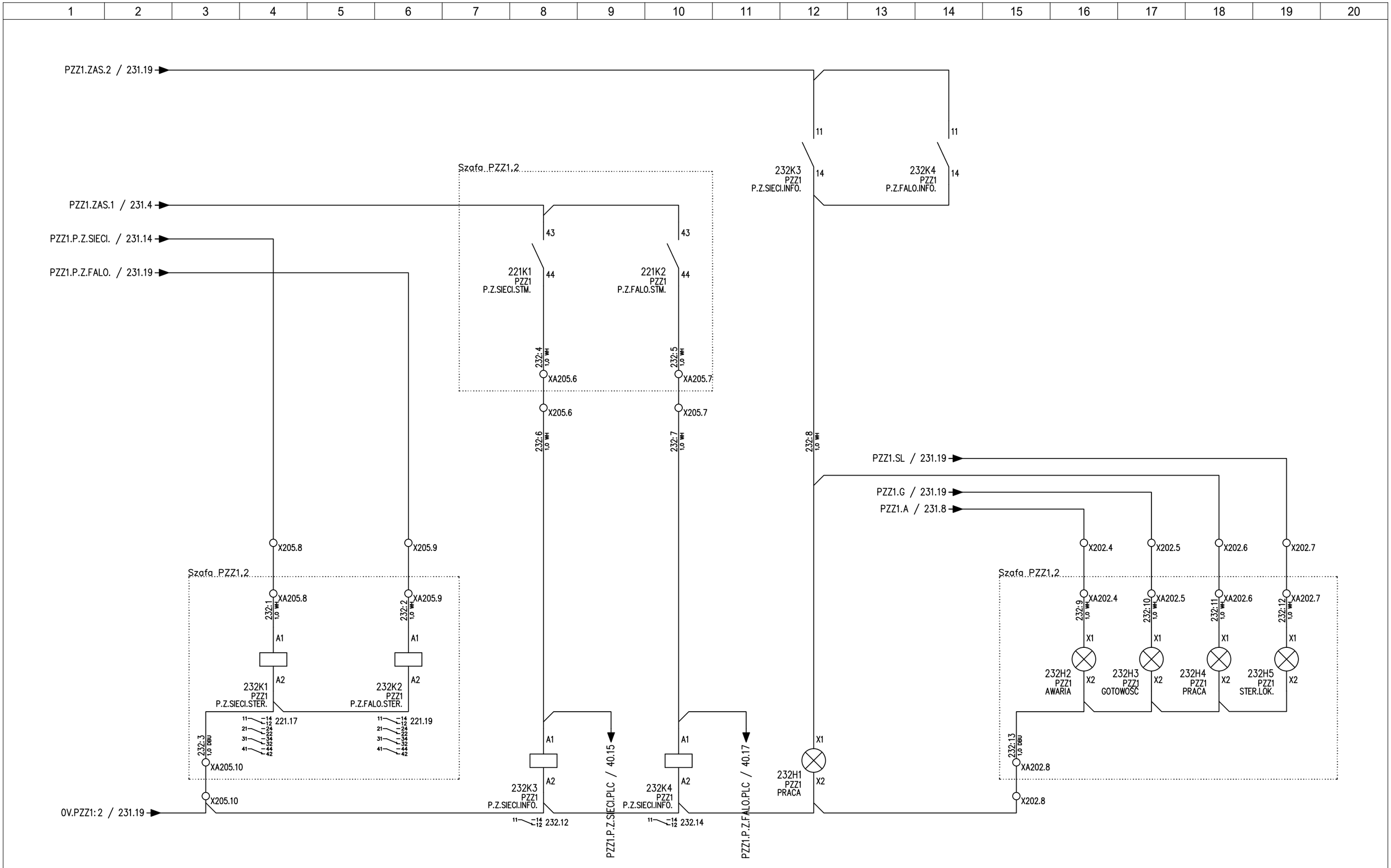

Tilen Piotr Folga
ul. Zdrojowa 24
32-640 Laskowa
Tel: 606 838 717
tilen.biuro@gmail.com

Tilen electric

Temat: Modernizacja układu wyprowadzenia ciepła z Kotłowni Rejonowej PEC TERMOWAD

Tytuł: PZZ1,2 - Obwód sterowania i sygnalizacji PZZ1 | 2/2

Projektant: mgr inż. Piotr Folga
Uprawnienia budowlane do projektowania kierowania robotami budowlanymi bez ograniczeń w specjalności instalacyjnej w zakresie sieci, instalacji i urządzeń elektrycznych i elektroenergetycznych. Nr ewidencyjny SLK/2572/PWOE/09

Opracował: Marcin Folga

Podpis:

Podpis:

Koordynaty GPS: N: 49°53'16.3" E: 19°30'10.0"

Nr wew. sprawy: 89/MF/25

Inwestor: Przedsiębiorstwo Energetyki Cieplnej TERMOWAD al. Matki Bożej Fatimskiej 32, 32-100 Wadowice

Data: 11.05.2026

Poprzednia: 231 | Następna: 236

Strona: 232

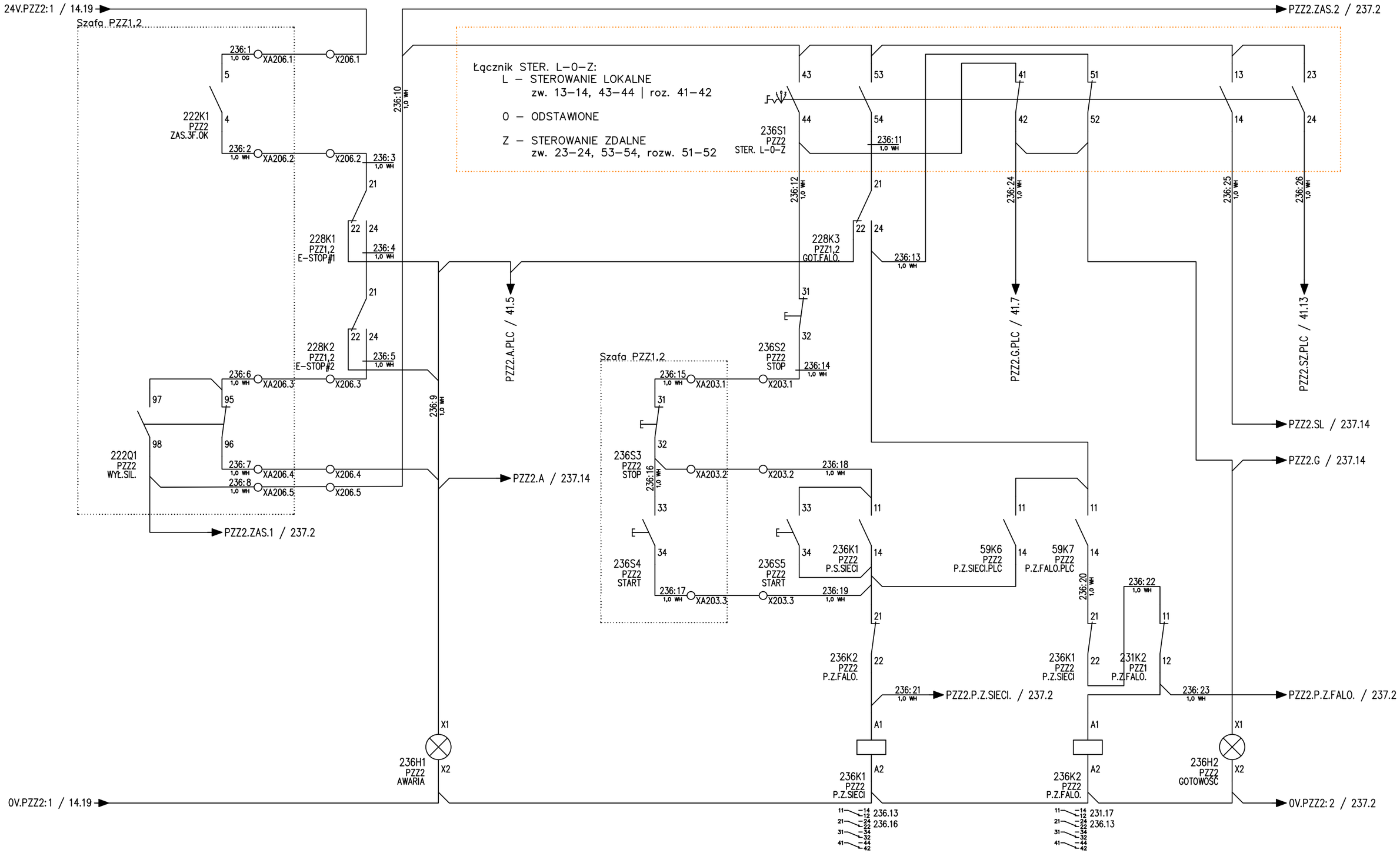

Tilen Piotr Folga
ul. Zdrojowa 24
32-640 Laskowa
Tel: 606 838 717
tilen.biuro@gmail.com

Temat: Modernizacja układu wyprowadzenia ciepła z Kotłowni Rejonowej PEC TERMOWAD

Tytuł: PZZ1,2 - Obwód sterowania i sygnalizacji PZZ2 | 1/2

Projektant: mgr inż. Piotr Folga
Uprawnienia budowlane do projektowania kierowania robotami budowlanymi bez ograniczeń w specjalności instalacyjnej w zakresie sieci, instalacji i urządzeń elektrycznych i elektroenergetycznych. Nr ewidencyjny SLK/257/2/PWOE/09

Podpis:

Opracował: Marcin Folga

Podpis:

Koordynaty GPS: N: 49°53'16.3" E: 19°30'10.0"

Nr wew. sprawy: 89/MF/25

Inwestor: Przedsiębiorstwo Energetyki Cieplnej TERMOWAD al. Matki Bożej Fatimskiej 32, 32-100 Wadowice

Data: 11.05.2026

Poprzednia: 232 | Następna: 237

Strona: 236

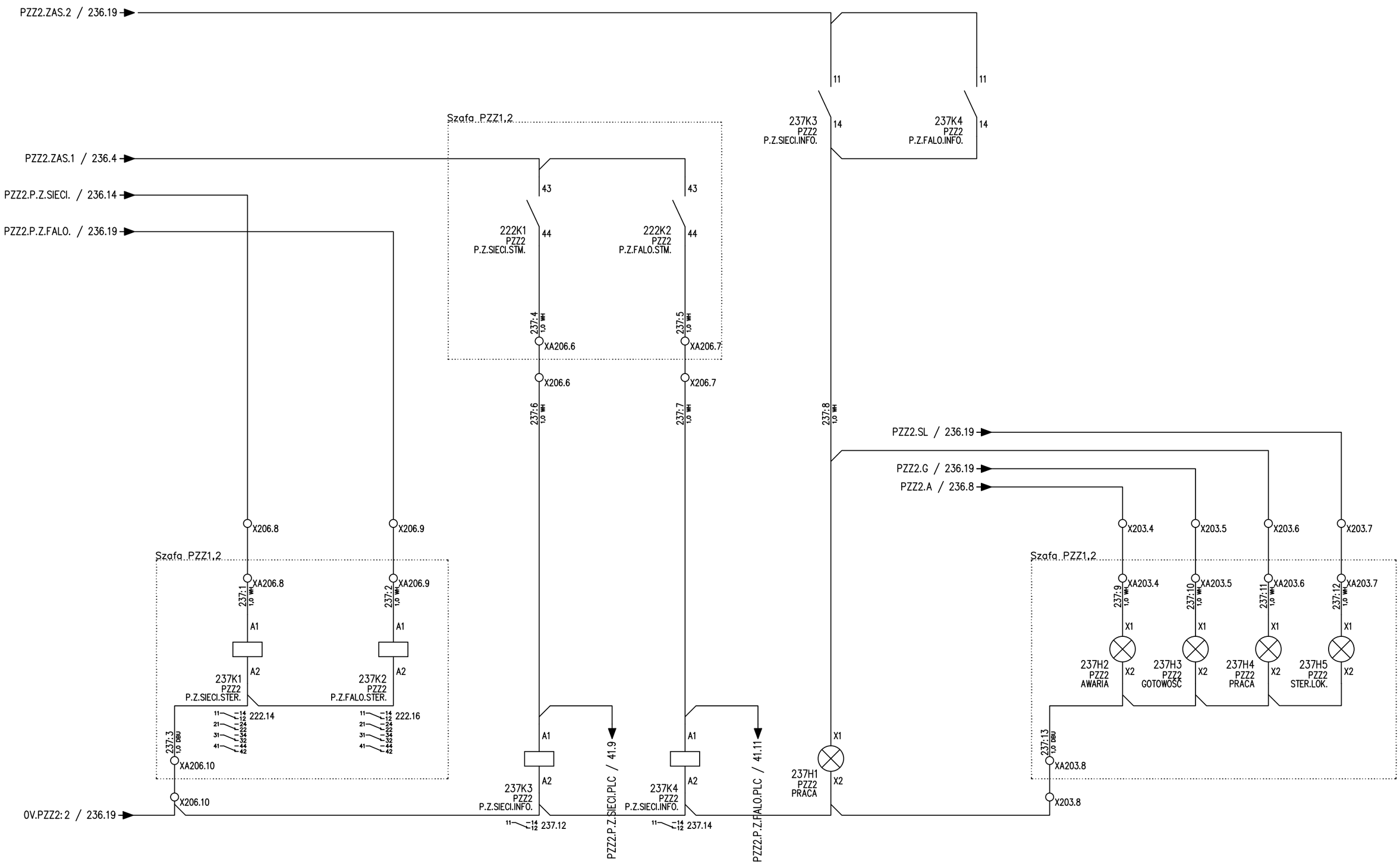

Tilen Piotr Folga
ul. Zdrojowa 24
32-640 Laskowa
Tel: 606 838 717
tilen.biuro@gmail.com

Tilen electric

Temat:
Modernizacja układu wyprowadzenia ciepła z Kotłowni Rejonowej PEC TERMOWAD

Tytuł:
PZZ1,2 - Obwód sterowania i sygnalizacji PZZ2 | 2/2

Projektant:
mgr inż. Piotr Folga
Uprawnienia budowlane do projektowania kierowania robotami budowlanymi bez ograniczeń w specjalności instalacyjnej w zakresie sieci, instalacji i urządzeń elektrycznych i elektroenergetycznych. Nr ewidencyjny SLK/2572/PWOE/09

Opracował:
Marcin Folga

Podpis:

Podpis:

Koordynaty GPS:
N: 49°53'16.3"
E: 19°30'10.0"

Nr wew. sprawy:
89/MF/25

Inwestor:
Przedsiębiorstwo Energetyki Cieplnej TERMOWAD
al. Matki Bożej Fatimskiej 32,
32-100 Wadowice

Data:
11.05.2026

Poprzednia: 236
Następna: 246

Strona:
237

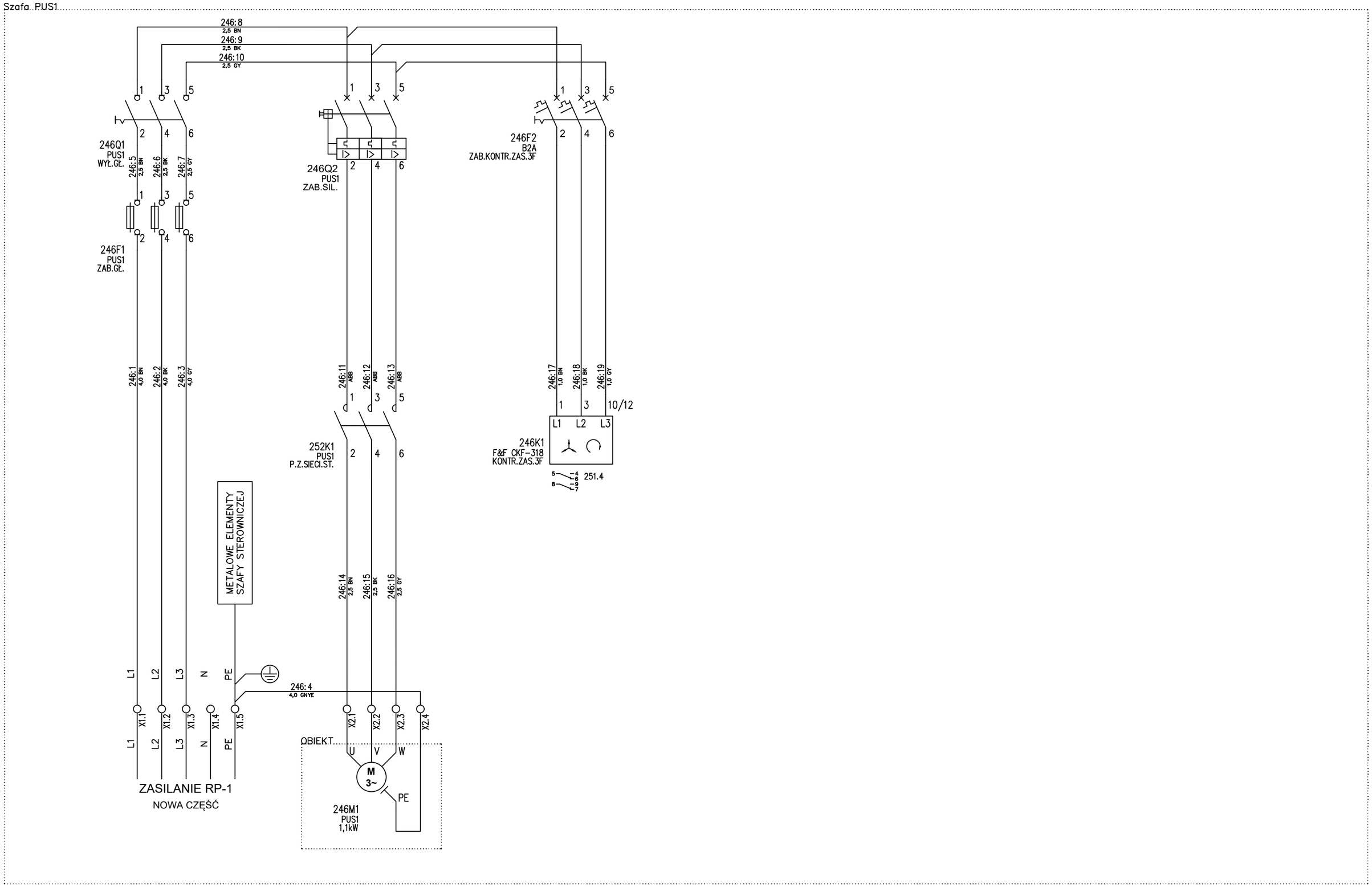

Tilen Piotr Folga
ul. Zdrojowa 24
32-640 Laskowa
Tel: 606 838 717
tilen.biuro@gmail.com

Temat: Modernizacja układu wyprowadzenia ciepła z Kotłowni Rejonowej PEC TERMOWAD

Tytuł: PUS1 - Zasilanie główne, kontrola zasilania 3F, obwód zasilania PUS1

Projektant: mgr inż. Piotr Folga
Uprawnienia budowlane do projektowania kierowania robotami budowlanymi bez ograniczeń w specjalności instalacyjnej w zakresie sieci, instalacji i urządzeń elektrycznych i elektroenergetycznych. Nr ewidencyjny SLK/257/2/PWOE/09

Podpis:

Opracował: Marcin Folga

Podpis:

Koordynaty GPS: N: 49°53'16.3" E: 19°30'10.0"

Nr wew. sprawy: 89/MF/25

Inwestor: Przedsiębiorstwo Energetyki Cieplnej TERMOWAD al. Matki Bożej Fatimskiej 32, 32-100 Wadowice

Data: 11.05.2026

Poprzednia: 237 | Następna: 248

Strona: **246**

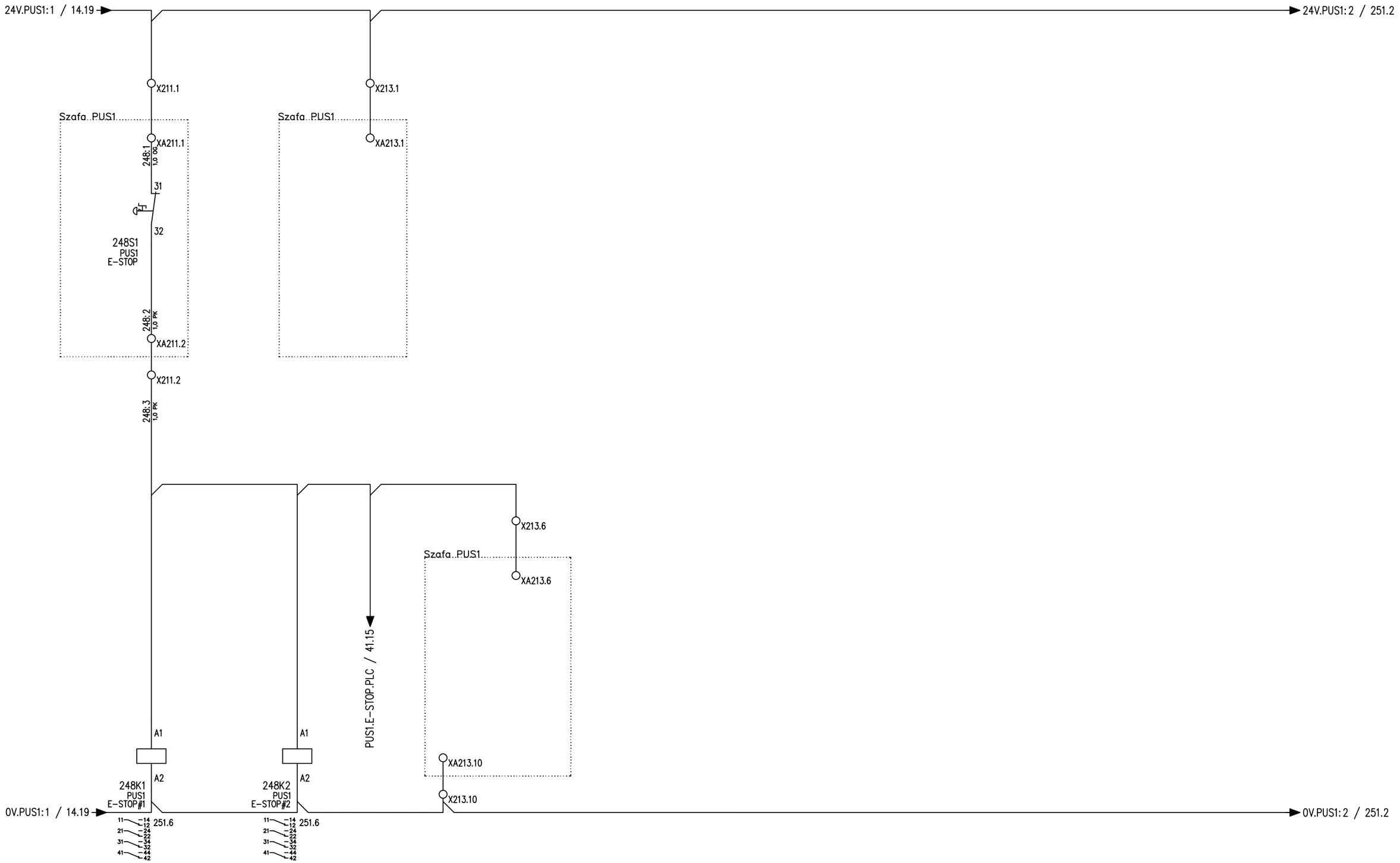

Tilen Piotr Folga
ul. Zdrojowa 24
32-640 Laskowa
Tel: 606 838 717
tilen.biuro@gmail.com

Temat: Modernizacja układu wyprowadzenia ciepła z Kotłowni Rejonowej PEC TERMOWAD

Tytuł: PUS1 - Wyłacznika awaryjny

Projektant: mgr inż. Piotr Folga
Uprawnienia budowlane do projektowania i kierowania robotami budowlanymi bez ograniczeń w specjalności instalacyjnej w zakresie sieci, instalacji i urządzeń elektrycznych i elektroenergetycznych. Nr ewidencyjny SLK/257/2/PWOE/09

Podpis:

Opracował: Marcin Folga

Podpis:

Koordynaty GPS: N: 49°53'16.3" E: 19°30'10.0"

Nr wew. sprawy: 89/MF/25

Inwestor: Przedsiębiorstwo Energetyki Cieplnej TERMOWAD al. Matki Bożej Fatimskiej 32, 32-100 Wadowice

Data: 11.05.2026

Poprzednia: 246 | Następna: 251

Strona: **248**

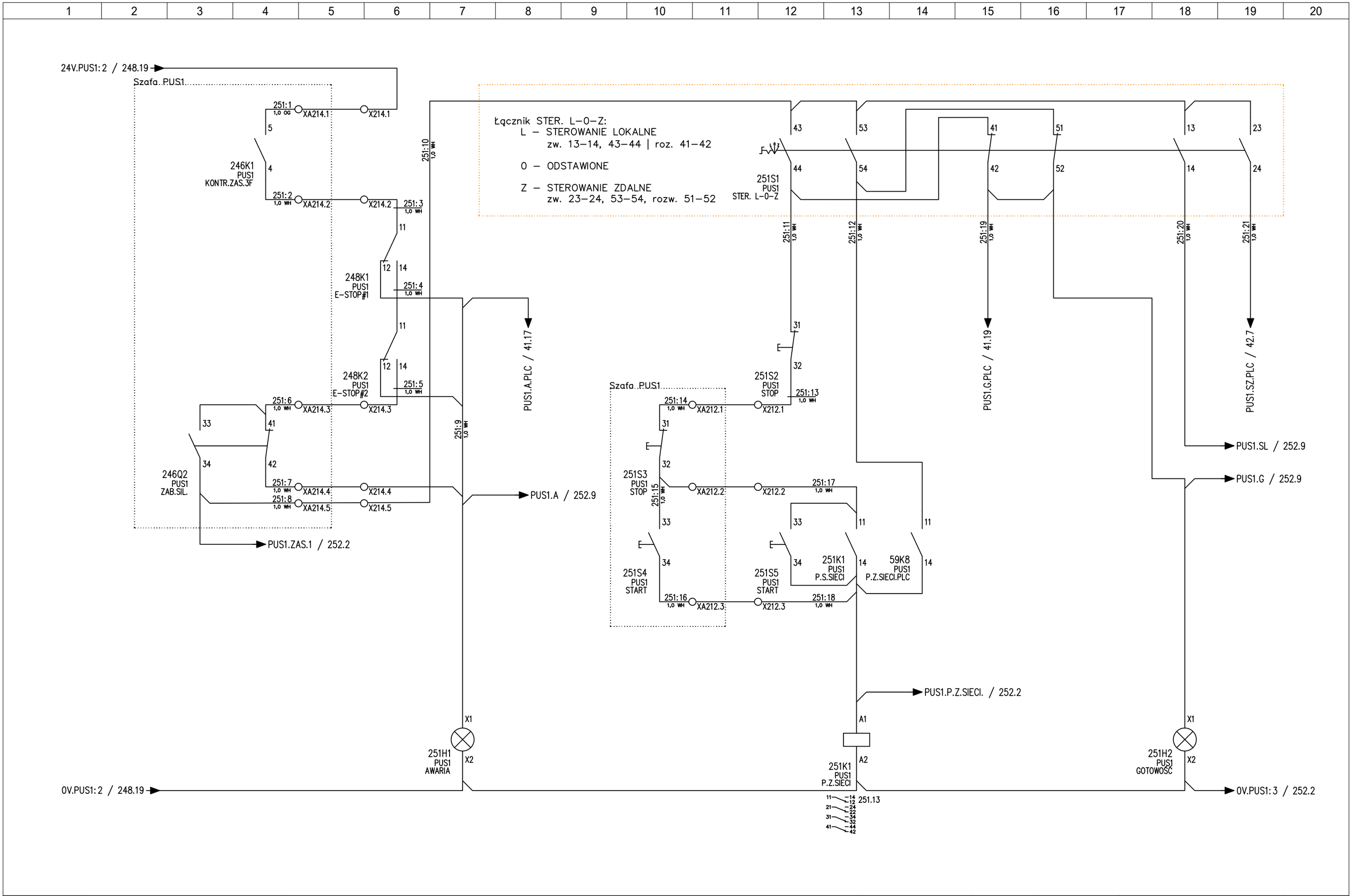

Tilen Piotr Folga
ul. Zdrojowa 24
32-640 Laskowa
Tel: 606 838 717
tilen.biuro@gmail.com

Tilen electric

Temat: Modernizacja układu wyprowadzenia ciepła z Kotłowni Rejonowej PEC TERMOWAD

Tytuł: PUS1 - Obwód sterowania i sygnalizacji PUS1 | 1/2

Projektant: mgr inż. Piotr Folga
Uprawnienia budowlane do projektowania kierowania robotami budowlanymi bez ograniczeń w specjalności instalacyjnej w zakresie sieci, instalacji i urządzeń elektrycznych i elektroenergetycznych. Nr ewidencyjny SLK/257/2/PWOE/09

Podpis:

Opracował: Marcin Folga

Podpis:

Koordynaty GPS: N: 49°53'16.3" E: 19°30'10.0"

Nr wew. sprawy: 89/MF/25

Inwestor: Przedsiębiorstwo Energetyki Cieplnej TERMOWAD al. Matki Bożej Fatimskiej 32, 32-100 Wadowice

Data: 11.05.2026

Poprzednia: 248 | Następna: 252

Strona: **251**

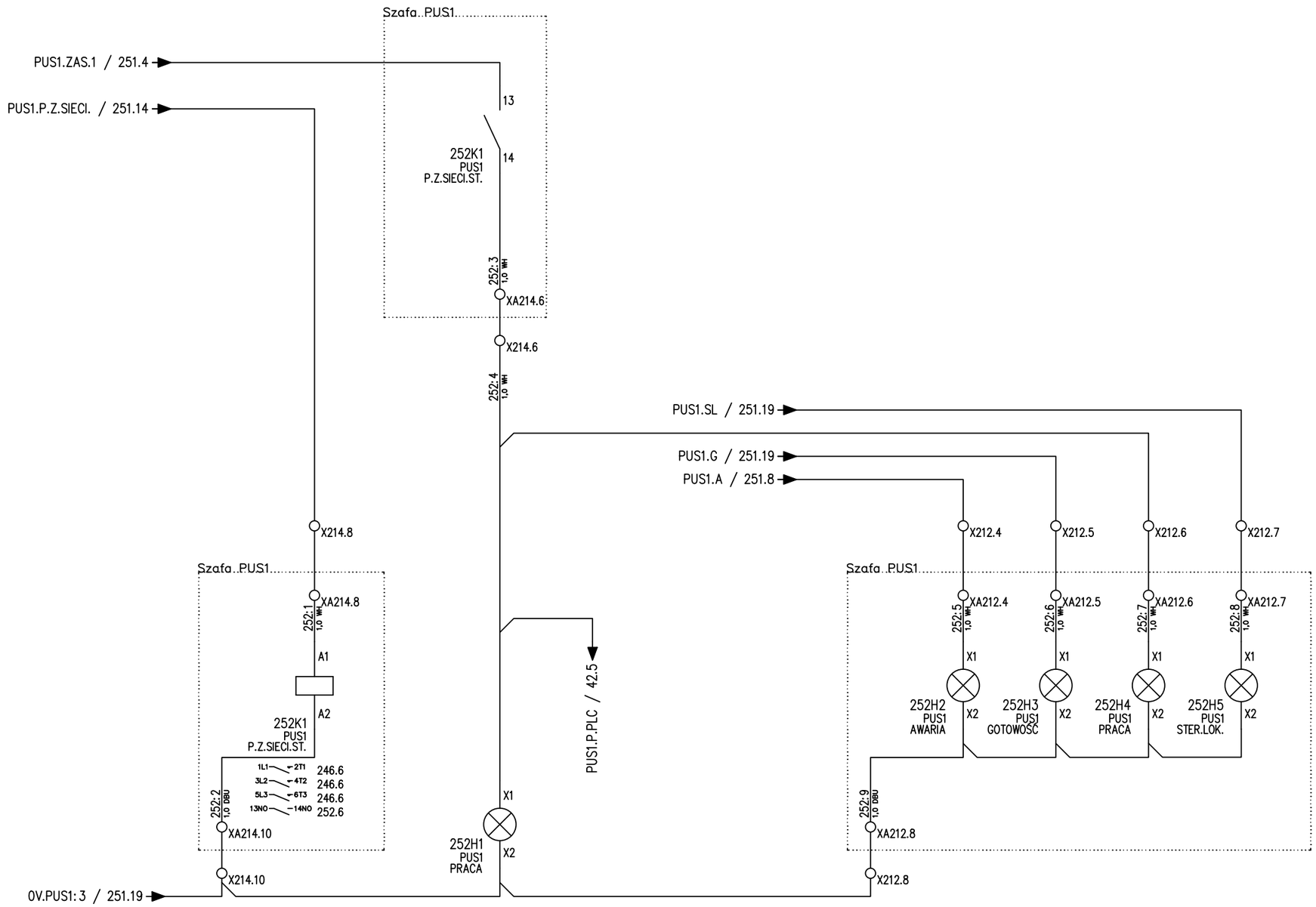

Tilen Piotr Folga
ul. Zdrojowa 24
32-640 Laskowa
Tel: 606 838 717
tilen.biuro@gmail.com

Tilen electric

Temat: Modernizacja układu wyprowadzenia ciepła z Kotłowni Rejonowej PEC TERMOWAD

Tytuł: PUS1 - Obwód sterowania i sygnalizacji PUS1 | 2/2

Projektant: mgr inż. Piotr Folga
Uprawnienia budowlane do projektowania kierowania robotami budowlanymi bez ograniczeń w specjalności instalacyjnej w zakresie sieci, instalacji i urządzeń elektrycznych i elektroenergetycznych. Nr ewidencyjny SLK/257/2/PWOE/09

Opracował: Marcin Folga

Podpis:

Podpis:

Koordynaty GPS: N: 49°53'16.3" E: 19°30'10.0"

Nr wew. sprawy: 89/MF/25

Inwestor: Przedsiębiorstwo Energetyki Cieplnej TERMOWAD al. Matki Bożej Fatimskiej 32, 32-100 Wadowice

Data: 11.05.2026

Poprzednia: 251 | Następna: 256

Strona: **252**

Szafa..PUS2

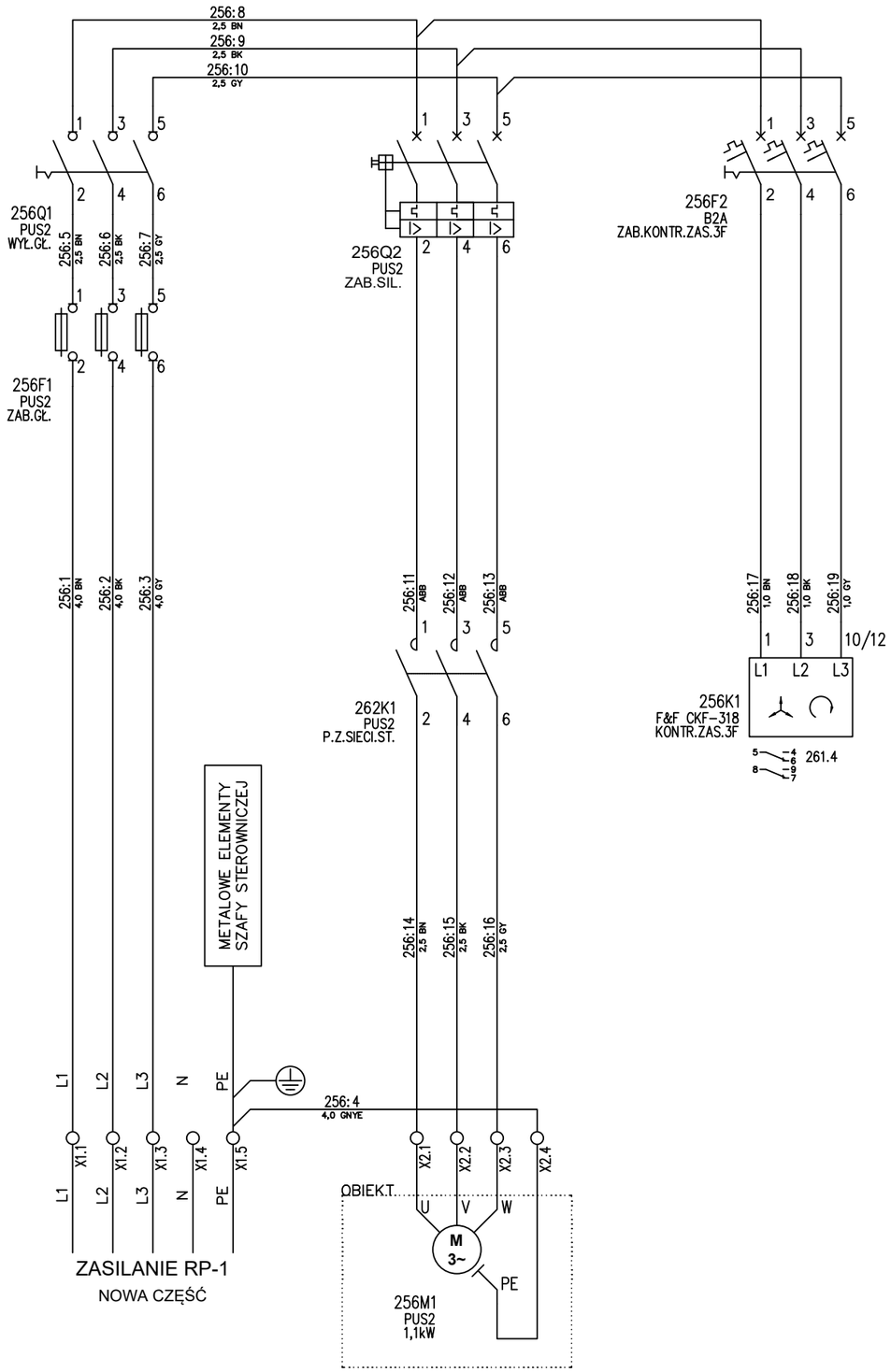

Tilen Piotr Folga
ul. Zdrojowa 24
32-640 Laskowa
Tel: 606 838 717
tilen.biuro@gmail.com

Temat: Modernizacja układu wyprowadzenia ciepła z Kotłowni Rejonowej PEC TERMOWAD

Tytuł: PUS2 - Zasilanie główne, kontrola zasilania 3F, obwód zasilania PUS1

Projektant: mgr inż. Piotr Folga
Uprawnienia budowlane do projektowania kierowania robotami budowlanymi bez ograniczeń w specjalności instalacyjnej w zakresie sieci, instalacji i urządzeń elektrycznych i elektroenergetycznych. Nr ewidencyjny SLK/257/2/PWOE/09

Opracował: Marcin Folga

Podpis:

Podpis:

Koordynaty GPS: N: 49°53'16.3" E: 19°30'10.0"

Nr wew. sprawy: 89/MF/25

Inwestor: Przedsiębiorstwo Energetyki Cieplnej TERMOWAD al. Matki Bożej Fatimskiej 32, 32-100 Wadowice

Data: 11.05.2026

Poprzednia: 252 | Następna: 258

Strona: **256**

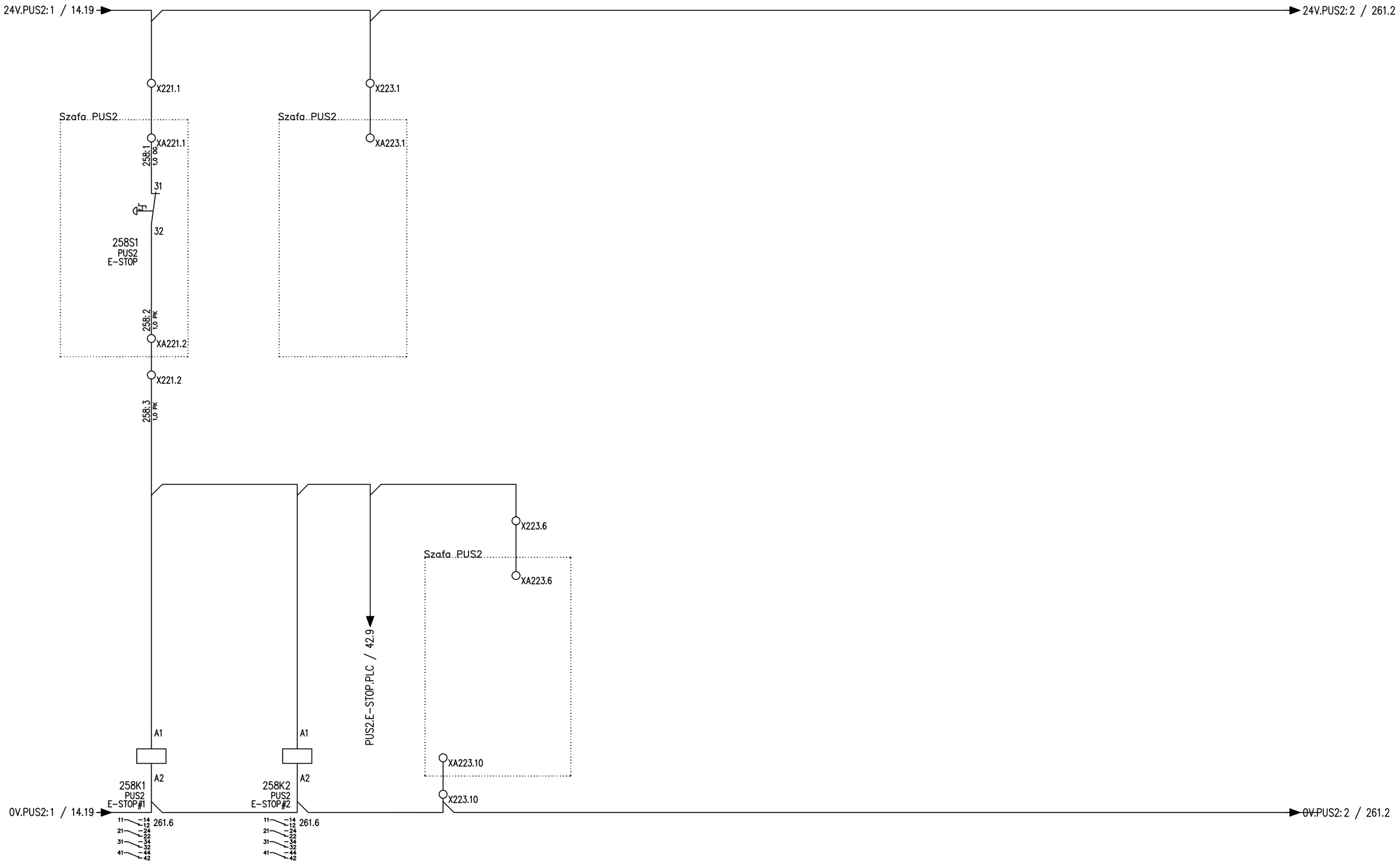

Tilen Piotr Folga
ul. Zdrojowa 24
32-640 Laskowa
Tel: 606 838 717
tilen.biuro@gmail.com

Temat: Modernizacja układu wyprowadzenia ciepła z Kotłowni Rejonowej PEC TERMOWAD

Tytuł: PUS2 - Wyłacznika awaryjny

Projektant: mgr inż. Piotr Folga
Uprawnienia budowlane do projektowania kierowania robotami budowlanymi bez ograniczeń w specjalności instalacyjnej w zakresie sieci, instalacji i urządzeń elektrycznych i elektroenergetycznych. Nr ewidencyjny SLK/257/2/PWOE/09

Podpis:

Opracował: Marcin Folga

Podpis:

Koordynaty GPS: N: 49°53'16.3" E: 19°30'10.0"

Nr wew. sprawy: 89/MF/25

Inwestor: Przedsiębiorstwo Energetyki Cieplnej TERMOWAD al. Matki Bożej Fatimskiej 32, 32-100 Wadowice

Data: 11.05.2026

Poprzednia: 256 | Następna: 261

Strona: **258**

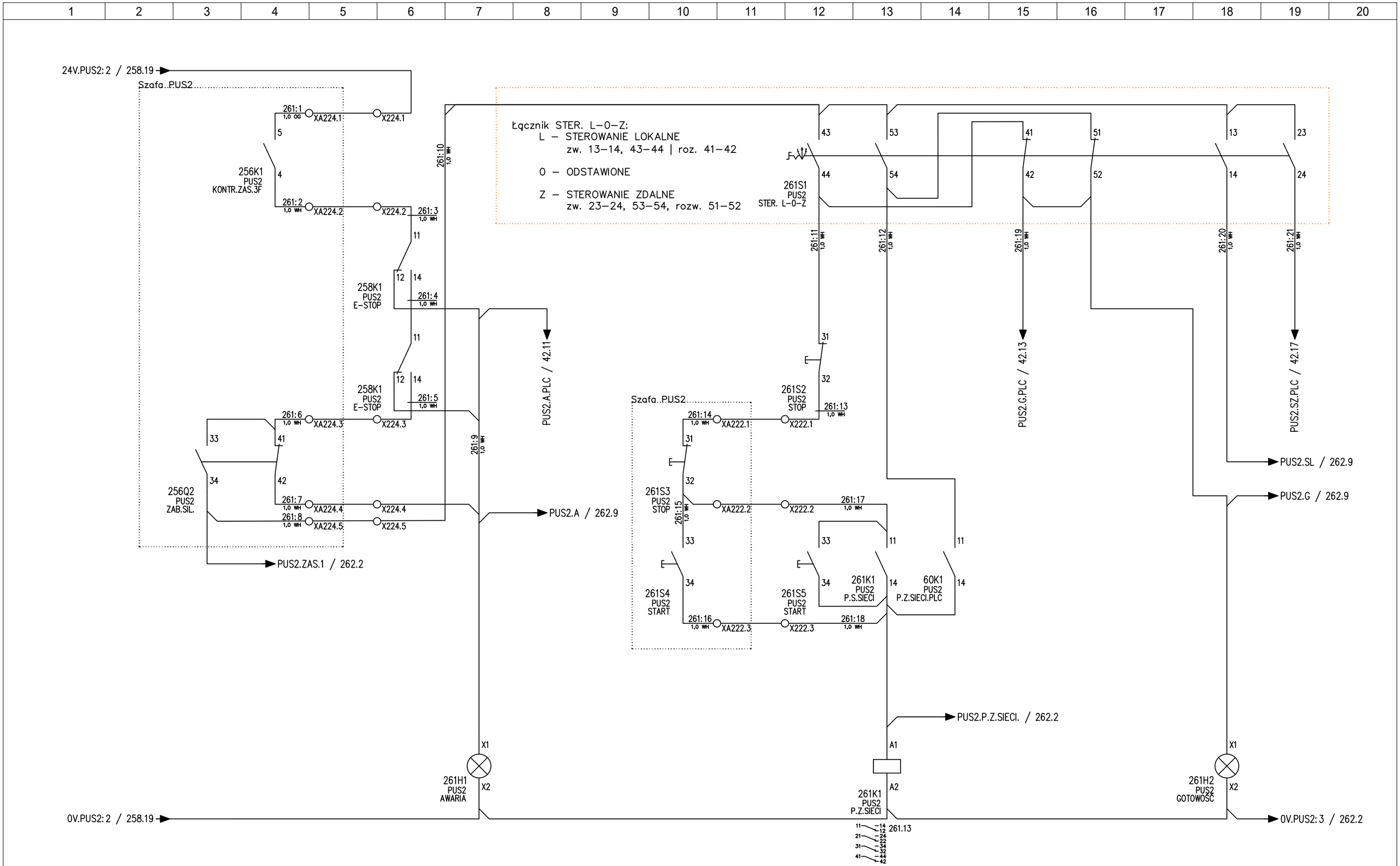

Tilen Piotr Folga
ul. Zdrojowa 24
32-640 Laskowa
Tel: 606 838 717
tilen.biuro@gmail.com

Temat: Modernizacja układu wyprowadzenia ciepła z Kotłowni Rejonowej PEC TERMOWAD

Tytuł: PUS2 - Obwód sterowania i sygnalizacji PUS2 | 1/2

Projektant: mgr inż. Piotr Folga
Uprawnienia budowlane do projektowania kierowania robotami budowlanymi bez ograniczeń w specjalności instalacyjnej w zakresie sieci, instalacji i urządzeń elektrycznych i elektroenergetycznych. Nr ewidencyjny SLK/257/2/PWOE/09

Podpis:

Opracował: Marcin Folga

Podpis:

Koordynaty GPS: N: 49°53'16.3" E: 19°30'10.0"

Nr wew. sprawy: 89/MF/25

Inwestor: Przedsiębiorstwo Energetyki Cieplnej TERMOWAD al. Matki Bożej Fatimskiej 32, 32-100 Wadowice

Data: 11.05.2026

Poprzednia: 258 | Następna: 262

Strona: **261**

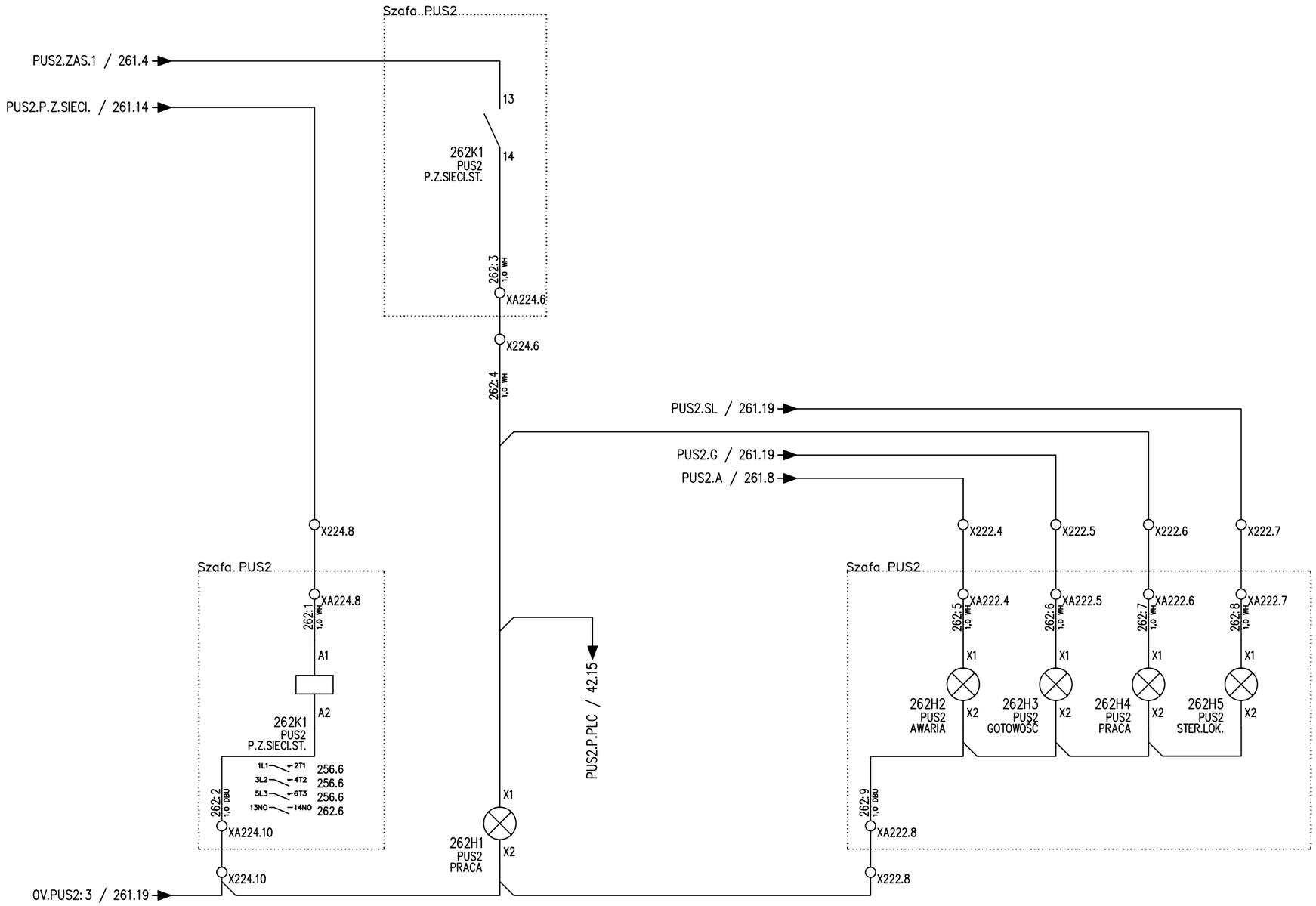

Tilen Piotr Folga
ul. Zdrojowa 24
32-640 Laskowa
Tel: 606 838 717
tilen.biuro@gmail.com

Tilen electric

Temat: Modernizacja układu wyprowadzenia ciepła z Kotłowni Rejonowej PEC TERMOWAD

Tytuł: PUS2 - Obwód sterowania i sygnalizacji PUS2 | 2/2

Projektant: mgr inż. Piotr Folga
Uprawnienia budowlane do projektowania kierowania robotami budowlanymi bez ograniczeń w specjalności instalacyjnej w zakresie sieci, instalacji i urządzeń elektrycznych i elektroenergetycznych. Nr ewidencyjny SLK/257/2/PWOE/09

Opracował: Marcin Folga

Podpis:

Podpis:

Koordynaty GPS: N: 49°53'16.3" E: 19°30'10.0"

Nr wew. sprawy: 89/MF/25

Inwestor: Przedsiębiorstwo Energetyki Cieplnej TERMOWAD al. Matki Bożej Fatimskiej 32, 32-100 Wadowice

Data: 11.05.2026

Poprzednia: 261 | Następna: 266

Strona: 262

Szafa PUS3,4,5

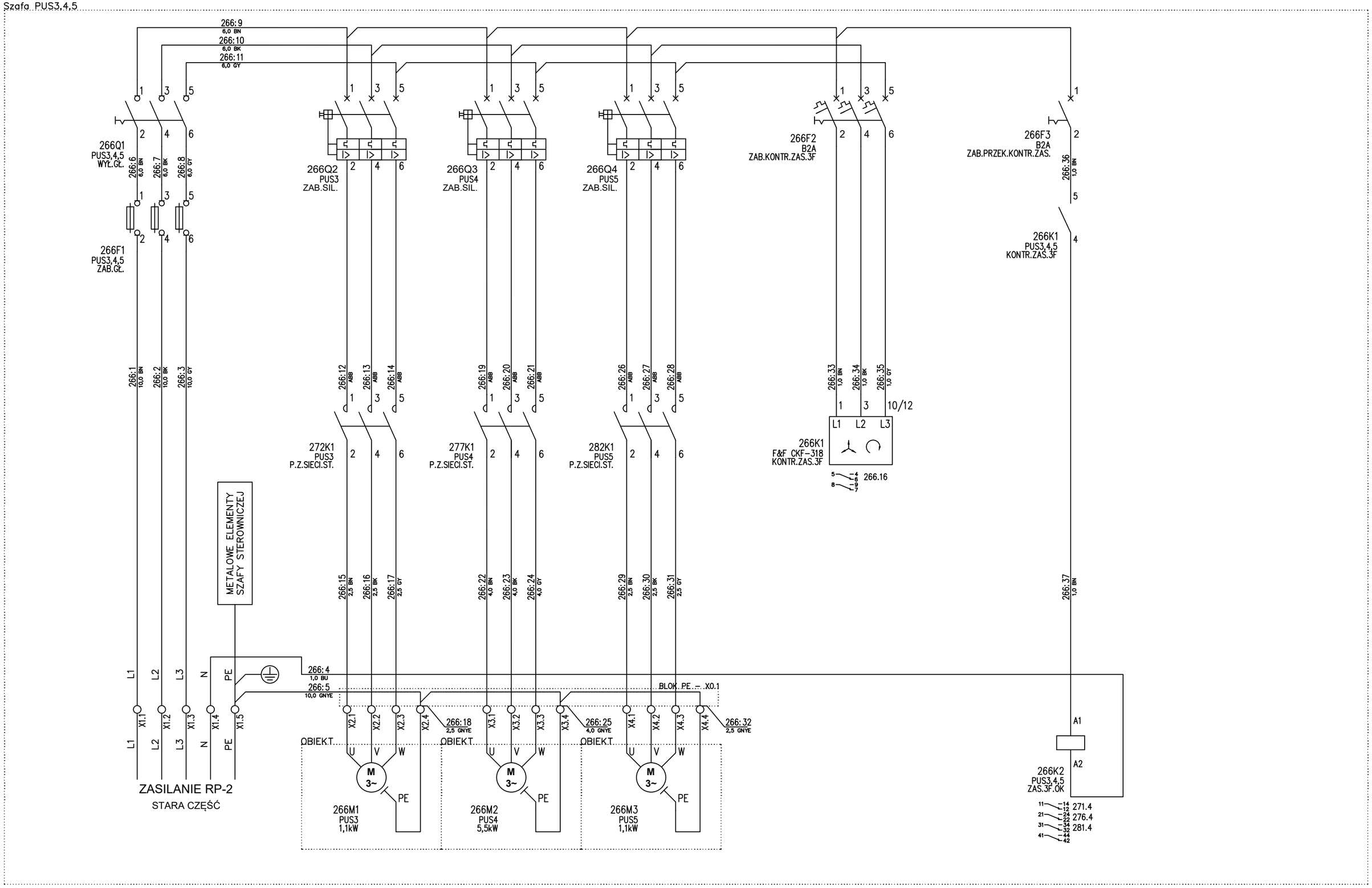

Tilen Piotr Folga
ul. Zdrojowa 24
32-640 Laskowa
Tel: 606 838 717
tilen.biuro@gmail.com

Tilen electric

Temat: Modernizacja układu wyprowadzenia ciepła z Kotłowni Rejonowej PEC TERMOWAD

Tytuł: PUS3,4,5 - Zasilanie główne, kontrola zasilania 3F, obwód zasilania PUS3, PUS4, PUS5

Projektant: mgr inż. Piotr Folga
Uprawnienia budowlane do projektowania i kierowania robotami budowlanymi bez ograniczeń w specjalności instalacyjnej w zakresie sieci, instalacji i urządzeń elektrycznych i elektroenergetycznych. Nr ewidencyjny SLK/257/2/PWOE/09

Podpis:

Opracował: Marcin Folga

Podpis:

Koordynaty GPS: N: 49°53'16.3" E: 19°30'10.0"

Nr wew. sprawy: 89/MF/25

Inwestor: Przedsiębiorstwo Energetyki Cieplnej TERMOWAD al. Matki Bożej Fatimskiej 32, 32-100 Wadowice

Data: 11.05.2026

Poprzednia: 262 Następna: 268

Strona: 266

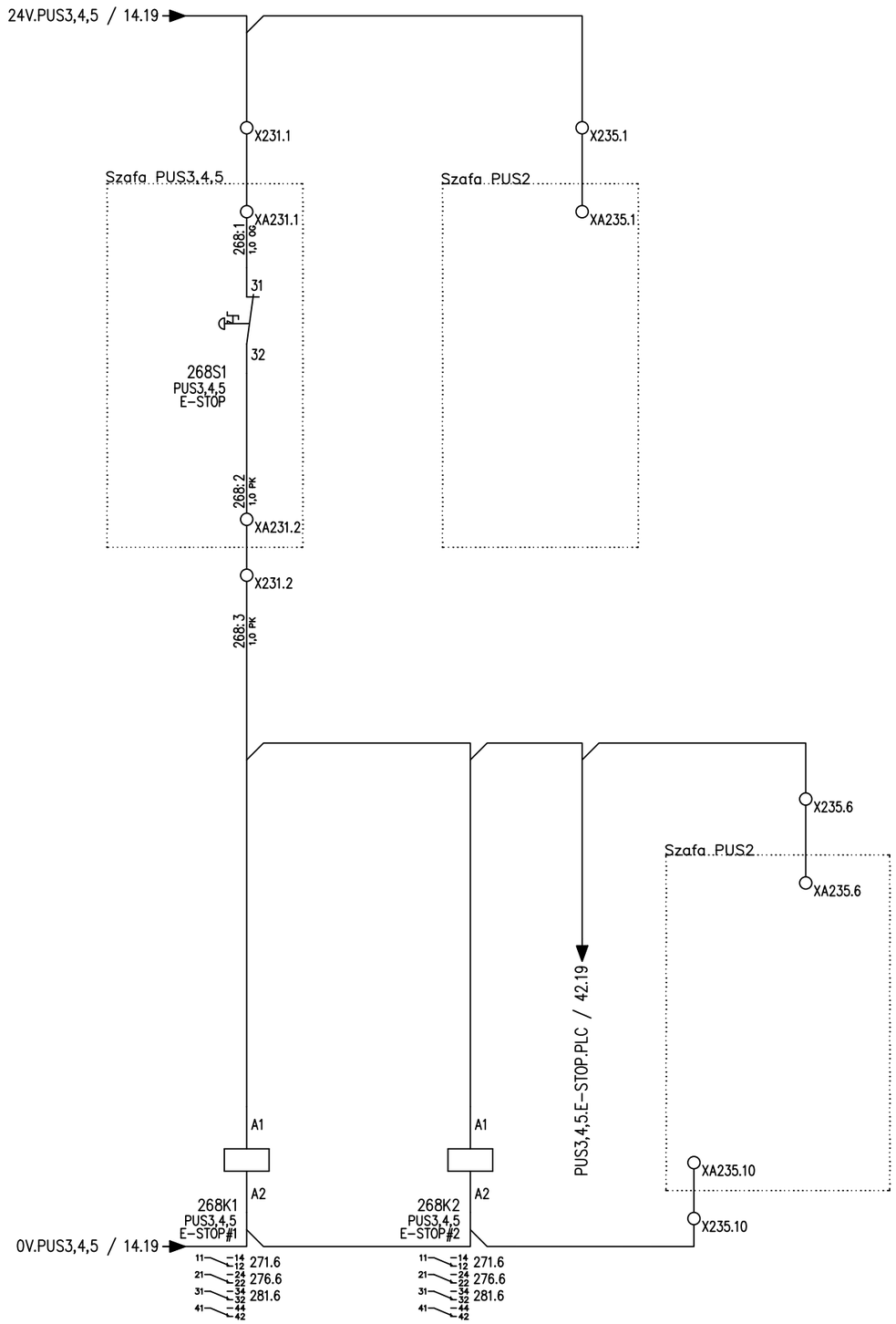

Tilen Piotr Folga
ul. Zdrojowa 24
32-640 Laskowa
Tel: 606 838 717
tilen.biuro@gmail.com

Temat: Modernizacja układu wyprowadzenia ciepła z Kotłowni Rejonowej PEC TERMOWAD

Tytuł: PUS3,4,5 - Wyłacznika awaryjny, przekaźnik kontroli zasilania 3F

Projektant: mgr inż. Piotr Folga
Uprawnienia budowlane do projektowania kierowania robotami budowlanymi bez ograniczeń w specjalności instalacyjnej w zakresie sieci, instalacji i urządzeń elektrycznych i elektroenergetycznych. Nr ewidencyjny SLK/2572/PWOE/09

Podpis:

Opracował: Marcin Folga

Podpis:

Koordynaty GPS: N: 49°53'16.3" E: 19°30'10.0"

Nr wew. sprawy: 89/MF/25

Inwestor: Przedsiębiorstwo Energetyki Cieplnej TERMOWAD al. Matki Bożej Fatimskiej 32, 32-100 Wadowice

Data: 11.05.2026

Poprzednia: 266 | Następna: 271

Strona: **268**

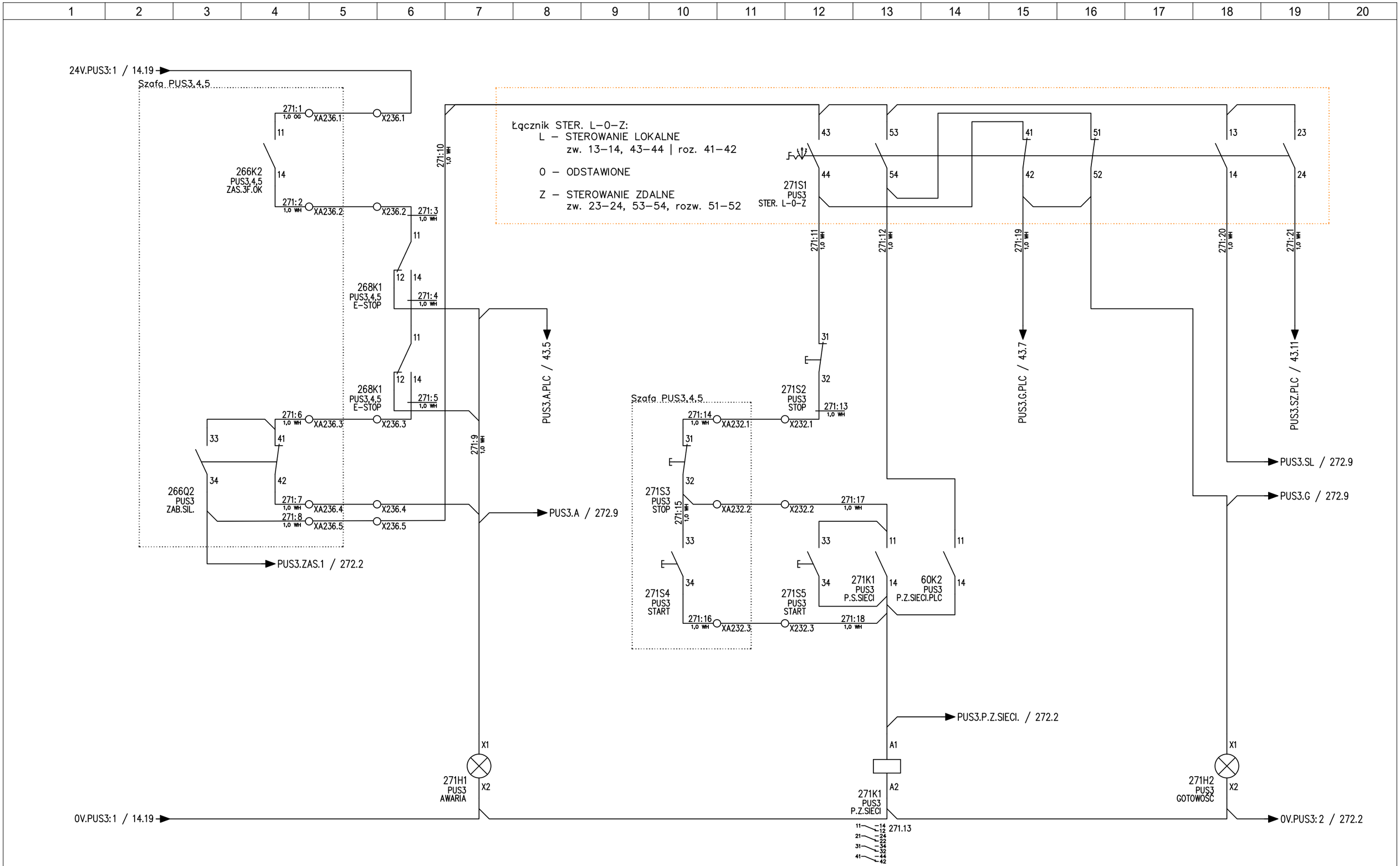

Tilen Piotr Folga
ul. Zdrojowa 24
32-640 Laskowa
Tel: 606 838 717
tilen.biuro@gmail.com

Tilen electric

Temat: Modernizacja układu wyprowadzenia ciepła z Kotłowni Rejonowej PEC TERMOWAD

Tytuł: PUS3,4,5 - Obwód sterowania i sygnalizacji PUS3 | 1/2

Projektant: mgr inż. Piotr Folga
Uprawnienia budowlane do projektowania kierowania robotami budowlanymi bez ograniczeń w sprzęgalności instalacyjnej w zakresie sieci, instalacji i urządzeń elektrycznych i elektroenergetycznych. Nr ewidencyjny SLK/257/2/PWOE/09

Podpis:

Opracował: Marcin Folga

Podpis:

Koordynaty GPS: N: 49°53'16.3" E: 19°30'10.0"

Nr wew. sprawy: 89/MF/25

Inwestor: Przedsiębiorstwo Energetyki Cieplnej TERMOWAD al. Matki Bożej Fatimskiej 32, 32-100 Wadowice

Data: 11.05.2026

Poprzednia: 268 | Następna: 272

Strona: 271

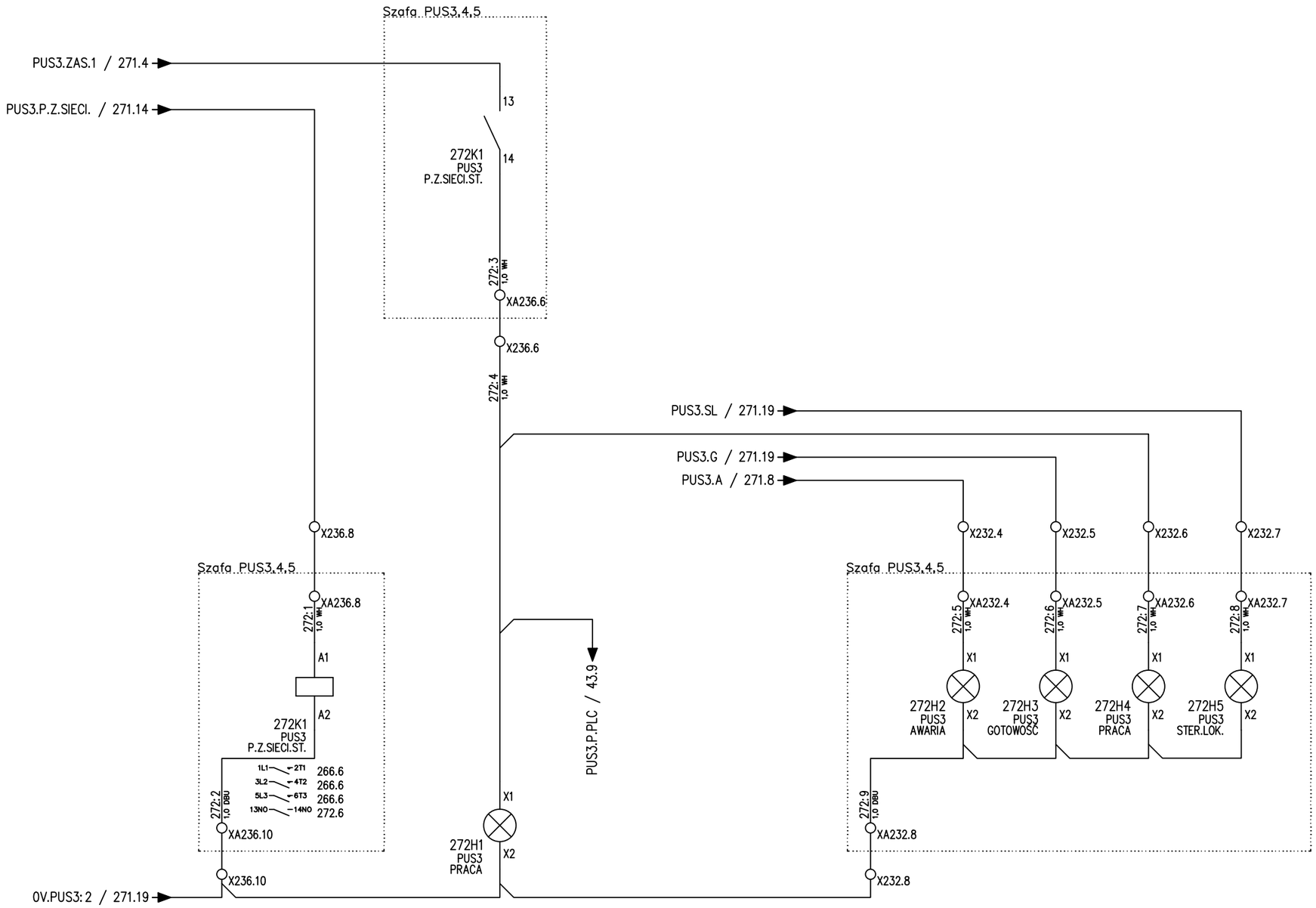

Tilen Piotr Folga
ul. Zdrojowa 24
32-640 Laskowa
Tel: 606 838 717
tilen.biuro@gmail.com

Tilen electric

Temat: Modernizacja układu wyprowadzenia ciepła z Kotłowni Rejonowej PEC TERMOWAD

Tytuł: PUS3,4,5 - Obwód sterowania i sygnalizacji PUS3 | 2/2

Projektant: mgr inż. Piotr Folga
Uprawnienia budowlane do projektowania kierowania robotami budowlanymi bez ograniczeń w specjalności instalacyjnej w zakresie sieci, instalacji i urządzeń elektrycznych i elektroenergetycznych. Nr ewidencyjny SLK/257/2/PWOE/09

Opracował: Marcin Folga

Podpis:

Podpis:

Koordynaty GPS: N: 49°53'16.3" E: 19°30'10.0"

Nr wew. sprawy: 89/MF/25

Inwestor: Przedsiębiorstwo Energetyki Cieplnej TERMOWAD al. Matki Bożej Fatimskiej 32, 32-100 Wadowice

Data: 11.05.2026

Poprzednia: 271 | Następna: 276

Strona: **272**

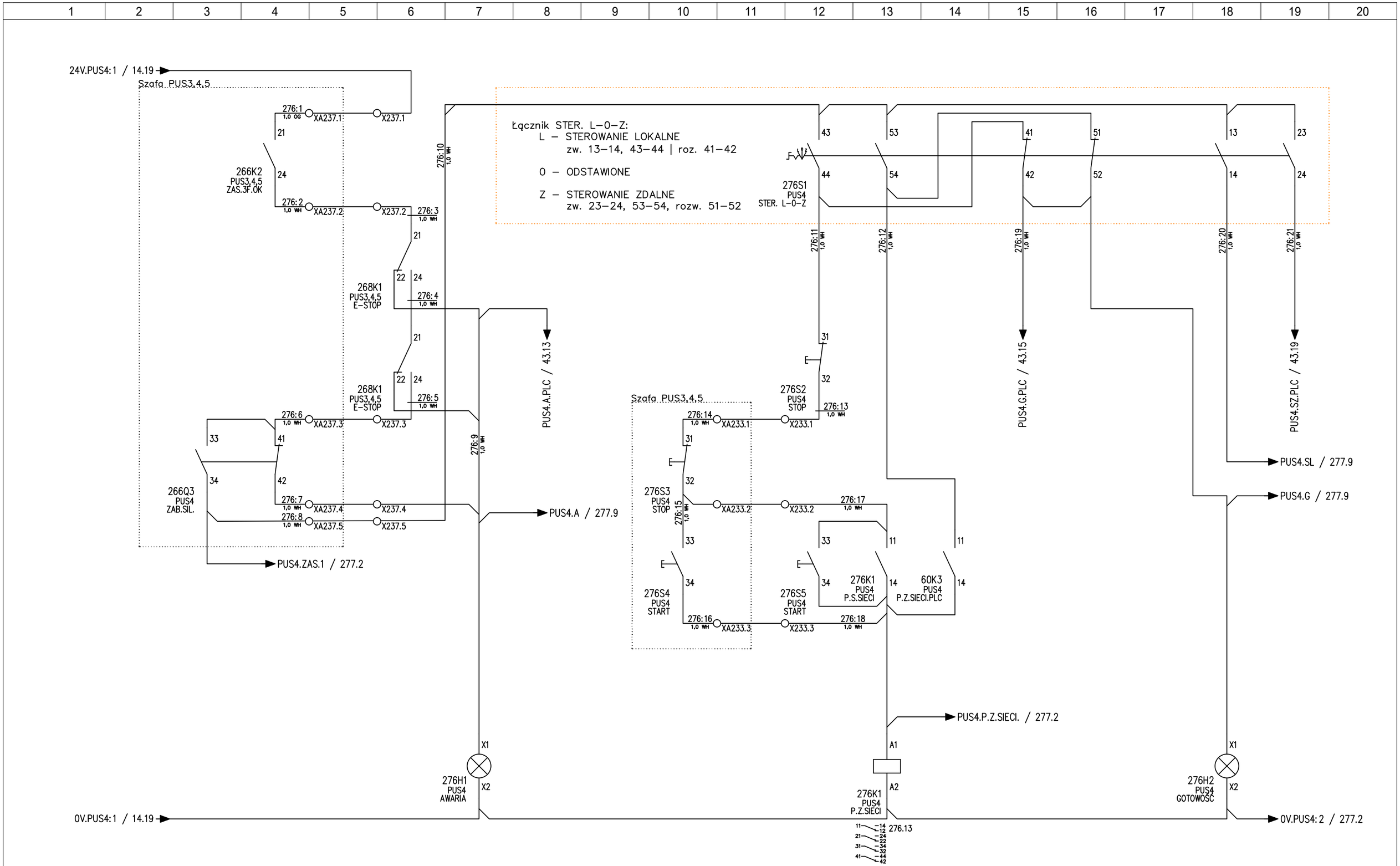

Tilen Piotr Folga
ul. Zdrojowa 24
32-640 Laskowa
Tel: 606 838 717
tilen.biuro@gmail.com

Temat: Modernizacja układu wyprowadzenia ciepła z Kotłowni Rejonowej PEC TERMOWAD

Tytuł: PUS3,4,5 - Obwód sterowania i sygnalizacji PUS4 | 1/2

Projektant: mgr inż. Piotr Folga
Uprawnienia budowlane do projektowania kierowania robotami budowlanymi bez ograniczeń w specjalności instalacyjnej w zakresie sieci, instalacji i urządzeń elektrycznych i elektroenergetycznych. Nr ewidencyjny SLK/257/2/PWOE/09

Podpis:

Opracował: Marcin Folga

Podpis:

Koordynaty GPS: N: 49°53'16.3" E: 19°30'10.0"

Nr wew. sprawy: 89/MF/25

Inwestor: Przedsiębiorstwo Energetyki Cieplnej TERMOWAD al. Matki Bożej Fatimskiej 32, 32-100 Wadowice

Data: 11.05.2026

Poprzednia: 272 | Następna: 277

Strona: 276

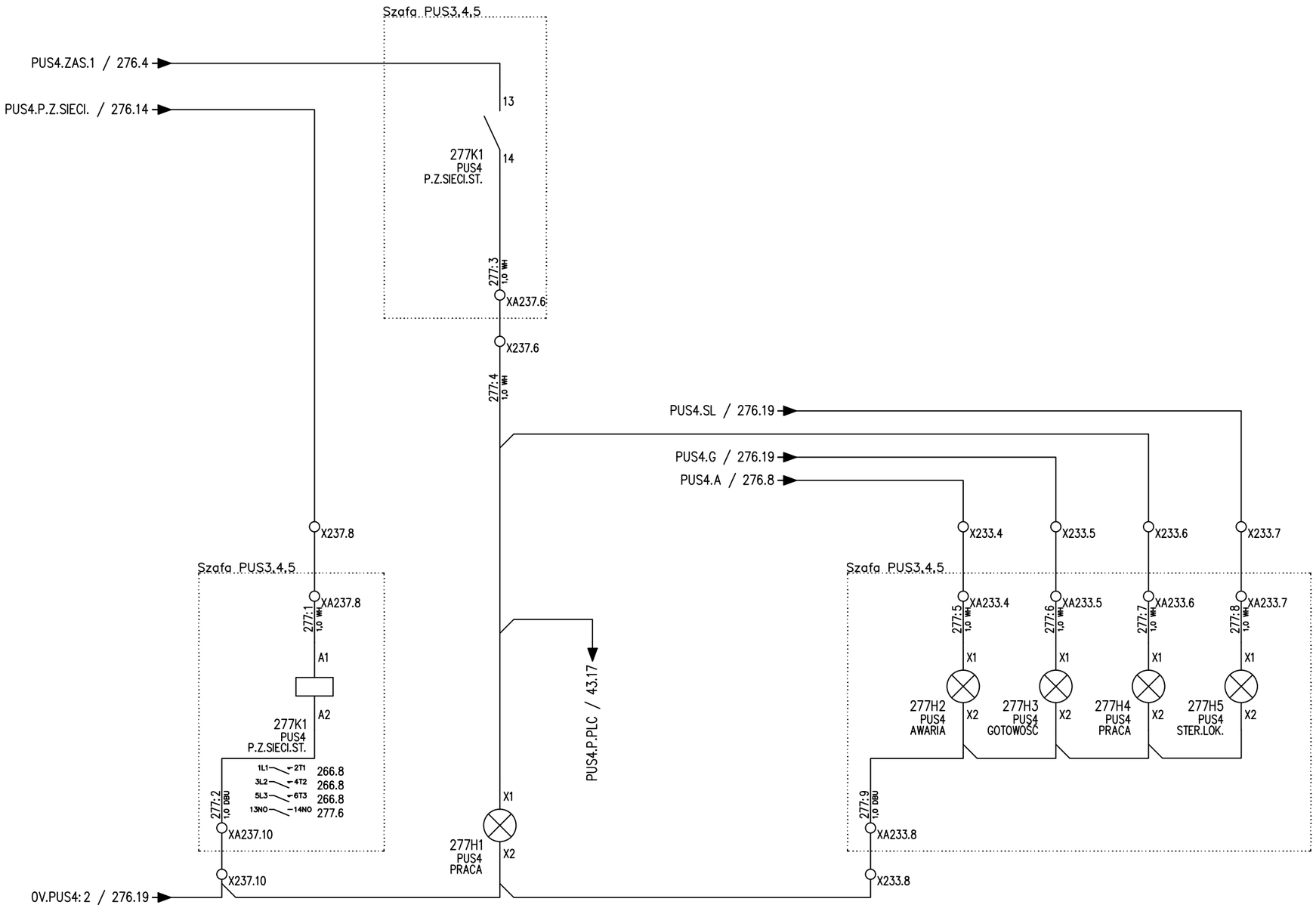

Tilen Piotr Folga ul. Zdrojowa 24 32-640 Laskowa Tel: 606 838 717 tilen.biuro@gmail.com Tilen electric	Temat: Modernizacja układu wyprowadzenia ciepła z Kotłowni Rejonowej PEC TERMOWAD Tytuł: PUS3,4,5 - Obwód sterowania i sygnalizacji PUS4 | 2/2	Projektant: mgr inż. Piotr Folga Uprawnienia budowlane do projektowania kierowania robotami budowlanymi bez ograniczeń w specjalności instalacyjnej w zakresie sieci, instalacji i urządzeń elektrycznych i elektroenergetycznych. Nr ewidencyjny SLK/257/2/PWOE/09 Opracował: Marcin Folga	Podpis: Podpis:	Koordynaty GPS: N: 49°53'16.3" E: 19°30'10.0" Nr wew. sprawy: 89/MF/25	Inwestor: Przedsiębiorstwo Energetyki Cieplnej TERMOWAD al. Matki Bożej Fatimskiej 32, 32-100 Wadowice	Data: 11.05.2026 Poprzednia: 276 Następna: 281 Strona: **277**

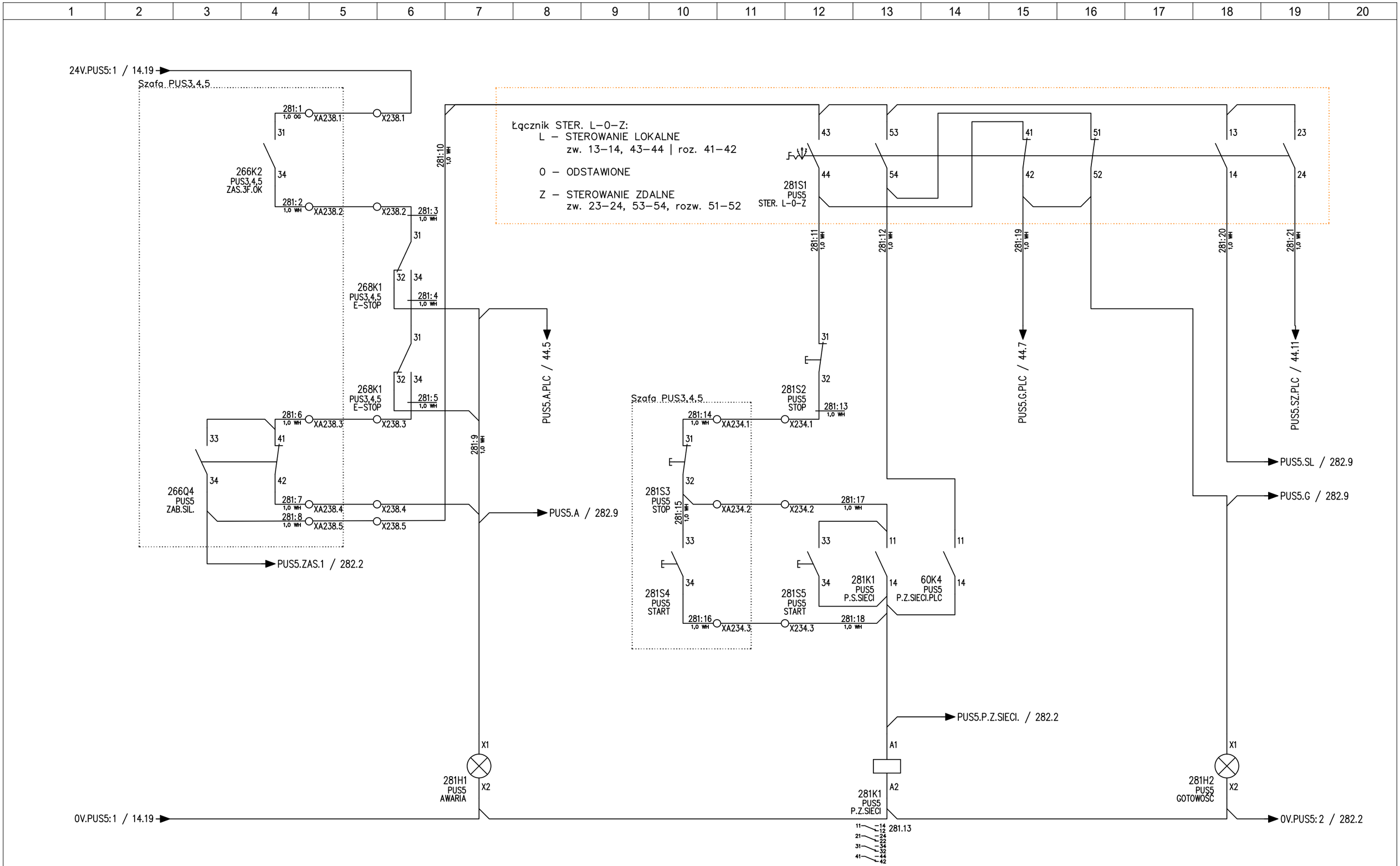

Tilen Piotr Folga
ul. Zdrojowa 24
32-640 Laskowa
Tel: 606 838 717
tilen.biuro@gmail.com

Temat: Modernizacja układu wyprowadzenia ciepła z Kotłowni Rejonowej PEC TERMOWAD

Tytuł: PUS3,4,5 - Obwód sterowania i sygnalizacji PUS5 | 1/2

Projektant: mgr inż. Piotr Folga
Uprawnienia budowlane do projektowania kierowania robotami budowlanymi bez ograniczeń w sprzyjalności instalacyjnej w zakresie sieci, instalacji i urządzeń elektrycznych i elektroenergetycznych. Nr ewidencyjny SLK/257/2/PWOE/09

Podpis:

Opracował: Marcin Folga

Podpis:

Koordynaty GPS: N: 49°53'16.3" E: 19°30'10.0"

Nr wew. sprawy: 89/MF/25

Inwestor: Przedsiębiorstwo Energetyki Cieplnej TERMOWAD al. Matki Bożej Fatimskiej 32, 32-100 Wadowice

Data: 11.05.2026

Poprzednia: 277 | Następna: 282

Strona: 281

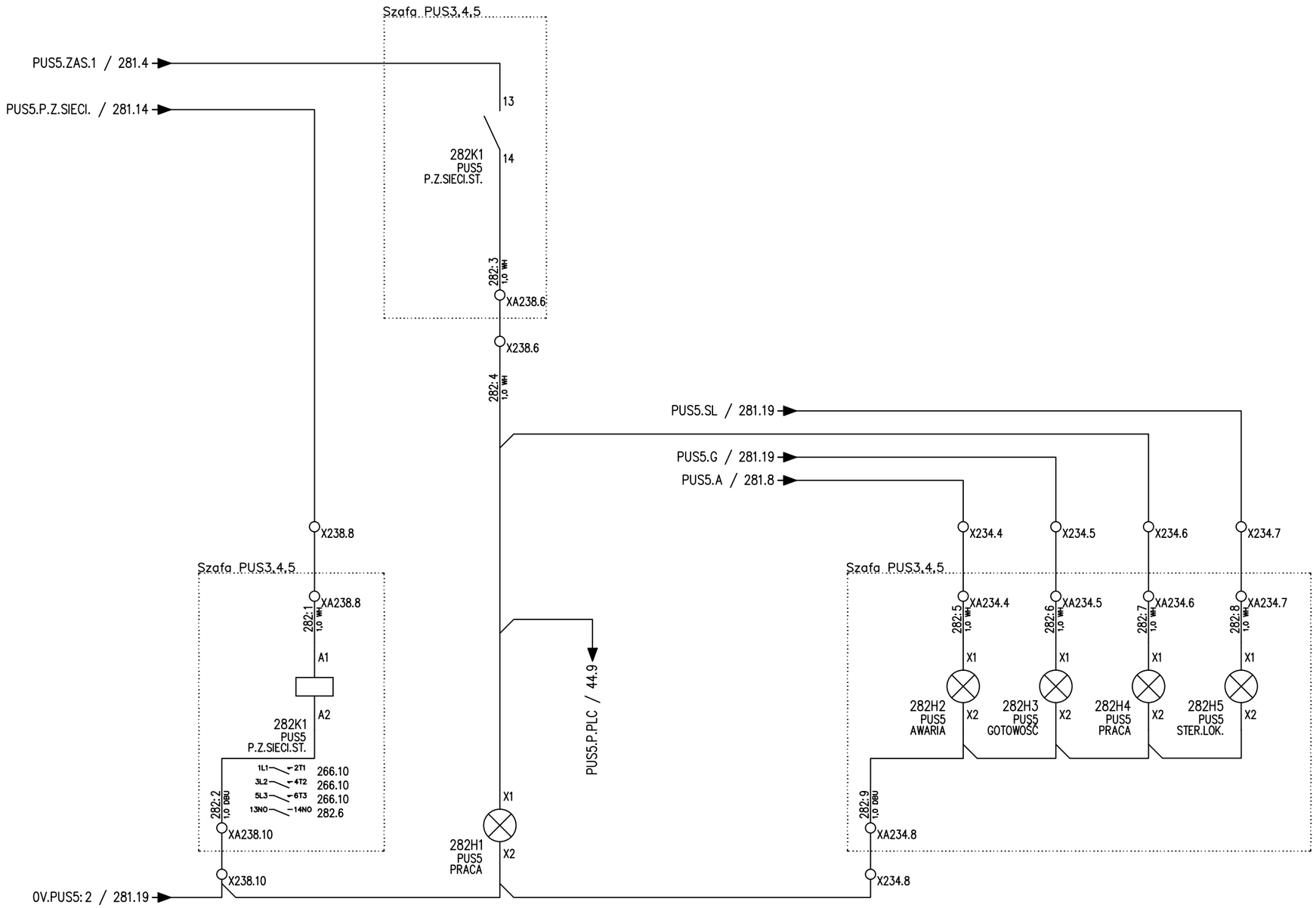

Tilen Piotr Folga
ul. Zdrojowa 24
32-640 Laskowa
Tel: 606 838 717
tilen.biuro@gmail.com

Tilen electric

Temat: Modernizacja układu wyprowadzenia ciepła z Kotłowni Rejonowej PEC TERMOWAD

Tytuł: PUS3,4,5 - Obwód sterowania i sygnalizacji PUS5 | 2/2

Projektant: mgr inż. Piotr Folga
Uprawnienia budowlane do projektowania kierowania robotami budowlanymi bez ograniczeń w specjalności instalacyjnej w zakresie sieci, instalacji i urządzeń elektrycznych i elektroenergetycznych. Nr ewidencyjny SLK/257/2/PWOE/09

Opracował: Marcin Folga

Podpis:

Podpis:

Koordynaty GPS: N: 49°53'16.3" E: 19°30'10.0"

Nr wew. sprawy: 89/MF/25

Inwestor: Przedsiębiorstwo Energetyki Cieplnej TERMOWAD al. Matki Bożej Fatimskiej 32, 32-100 Wadowice

Data: 11.05.2026

Poprzednia: 281 | Następna: 291

Strona: 282

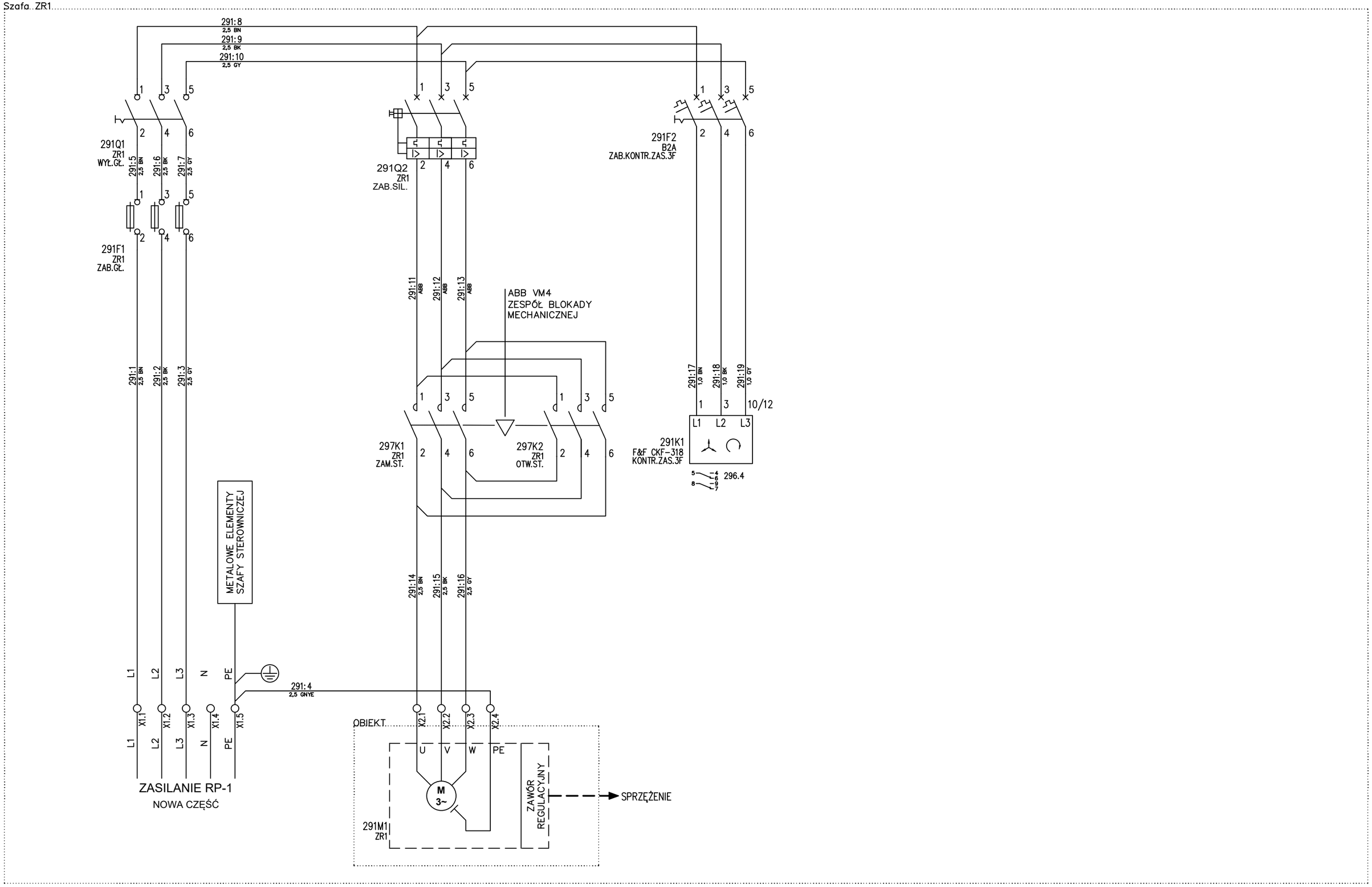

Tilen Piotr Folga
ul. Zdrojowa 24
32-640 Laskowa
Tel: 606 838 717
tilen.biuro@gmail.com

Tilen electric

Temat: Modernizacja układu wyprowadzenia ciepła z Kotłowni Rejonowej PEC TERMOWAD

Tytuł: ZR1 - Zasilanie główne kontrola zasilania 3F, obwód zasilania ZR1

Projektant: mgr inż. Piotr Folga
Uprawnienia budowlane do projektowania kierowania robotami budowlanymi bez ograniczeń w specjalności instalacyjnej w zakresie sieci, instalacji i urządzeń elektrycznych i elektroenergetycznych. Nr ewidencyjny SLK/257/2/PWOE/09

Opracował: Marcin Folga

Podpis:

Podpis:

Koordynaty GPS:
N: 49°53'16.3"
E: 19°30'10.0"

Nr wew. sprawy: 89/MF/25

Inwestor:
Przedsiębiorstwo Energetyki Cieplnej TERMOWAD
al. Matki Bożej Fatimskiej 32,
32-100 Wadowice

Data: 11.05.2026

Poprzednia: 282

Następna: 293

Strona: **291**

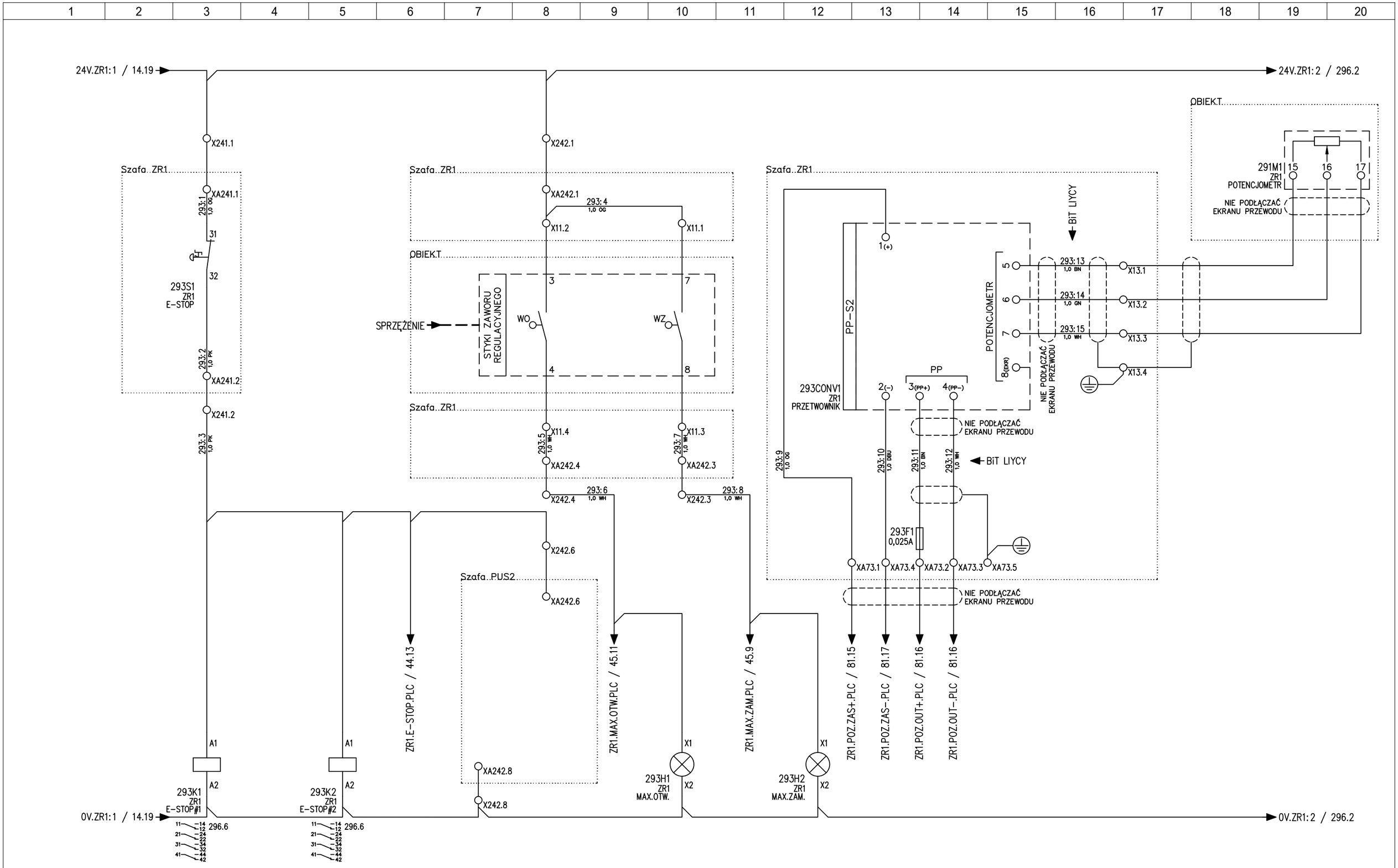

Tilen Piotr Folga
ul. Zdrojowa 24
32-640 Laskowa
Tel: 606 838 717
tilen.biuro@gmail.com

Temat: Modernizacja układu wyprowadzenia ciepła z Kotłowni Rejonowej PEC TERMOWAD

Tytuł: ZR1 - Wyłacznika awaryjny

Projektant: mgr inż. Piotr Folga
Uprawnienia budowlane do projektowania i kierowania robotami budowlanymi bez ograniczeń w specjalności instalacyjnej w zakresie sieci, instalacji i urządzeń elektrycznych i elektroenergetycznych. Nr ewidencyjny SLK/2572/PWOE/09

Opracował: Marcin Folga

Podpis:

Podpis:

Koordynaty GPS: N: 49°53'16.3" E: 19°30'10.0"

Nr wew. sprawy: 89/MF/25

Inwestor: Przedsiębiorstwo Energetyki Cieplnej TERMOWAD al. Matki Bożej Fatimskiej 32, 32-100 Wadowice

Data: 11.05.2026

Poprzednia: 291 | Następna: 296

Strona: 293

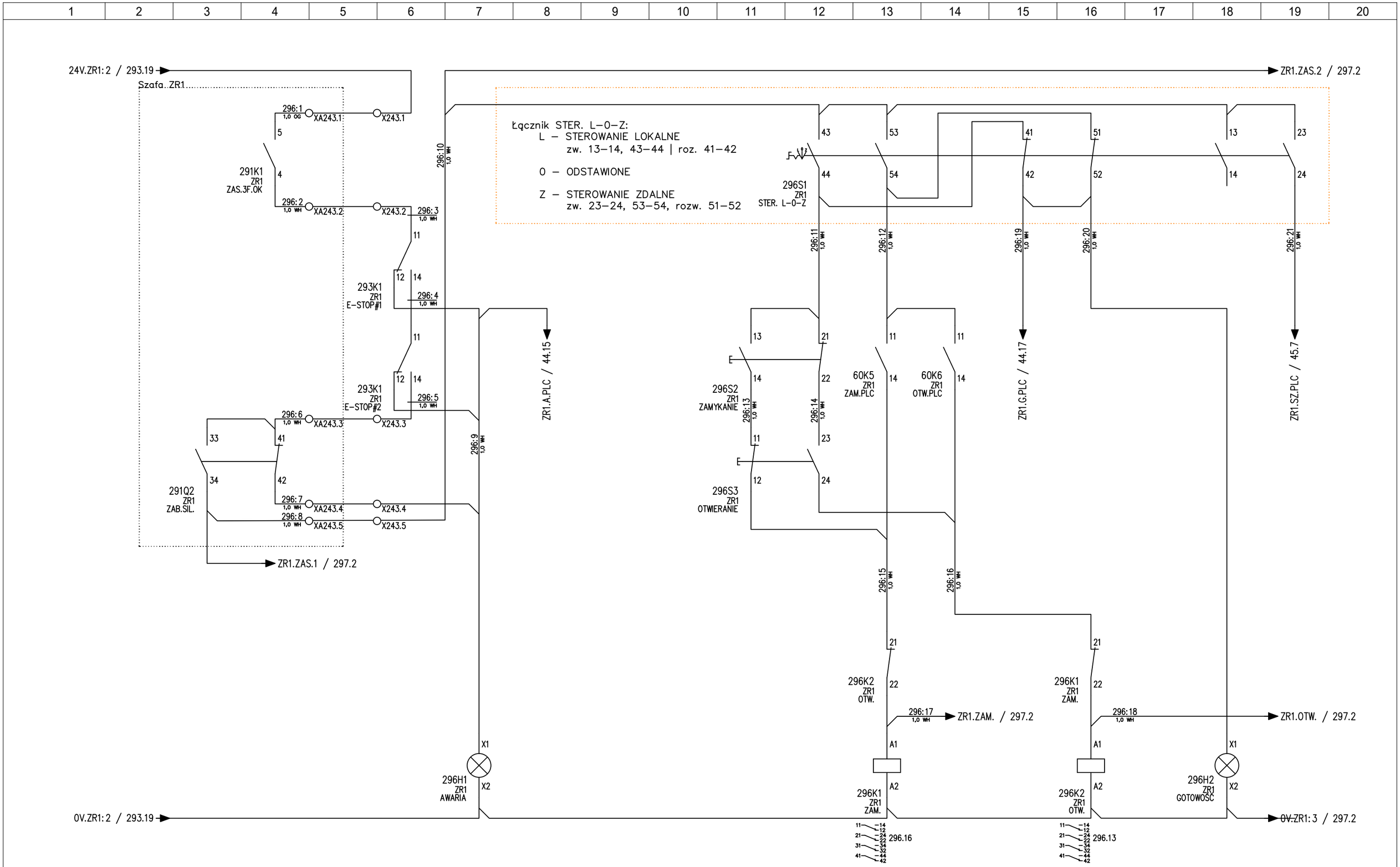

Tilen Piotr Folga
ul. Zdrojowa 24
32-640 Laskowa
Tel: 606 838 717
tilen.biuro@gmail.com

Temat: Modernizacja układu wyprowadzenia ciepła z Kotłowni Rejonowej PEC TERMOWAD

Tytuł: ZR1 - Obwód sterowania i sygnalizacji ZR1 | 1/2

Projektant: mgr inż. Piotr Folga
Uprawnienia budowlane do projektowania kierowania robotami budowlanymi bez ograniczeń w sprzęgalności instalacyjnej w zakresie sieci, instalacji i urządzeń elektrycznych i elektroenergetycznych. Nr ewidencyjny SLK/257/2/PWOE/09

Opracował: Marcin Folga

Podpis:

Koordynaty GPS: N: 49°53'16.3" E: 19°30'10.0"

Nr wew. sprawy: 89/MF/25

Inwestor: Przedsiębiorstwo Energetyki Cieplnej TERMOWAD al. Matki Bożej Fatimskiej 32, 32-100 Wadowice

Data: 11.05.2026

Poprzednia: 293 | Następna: 297

Strona: **296**

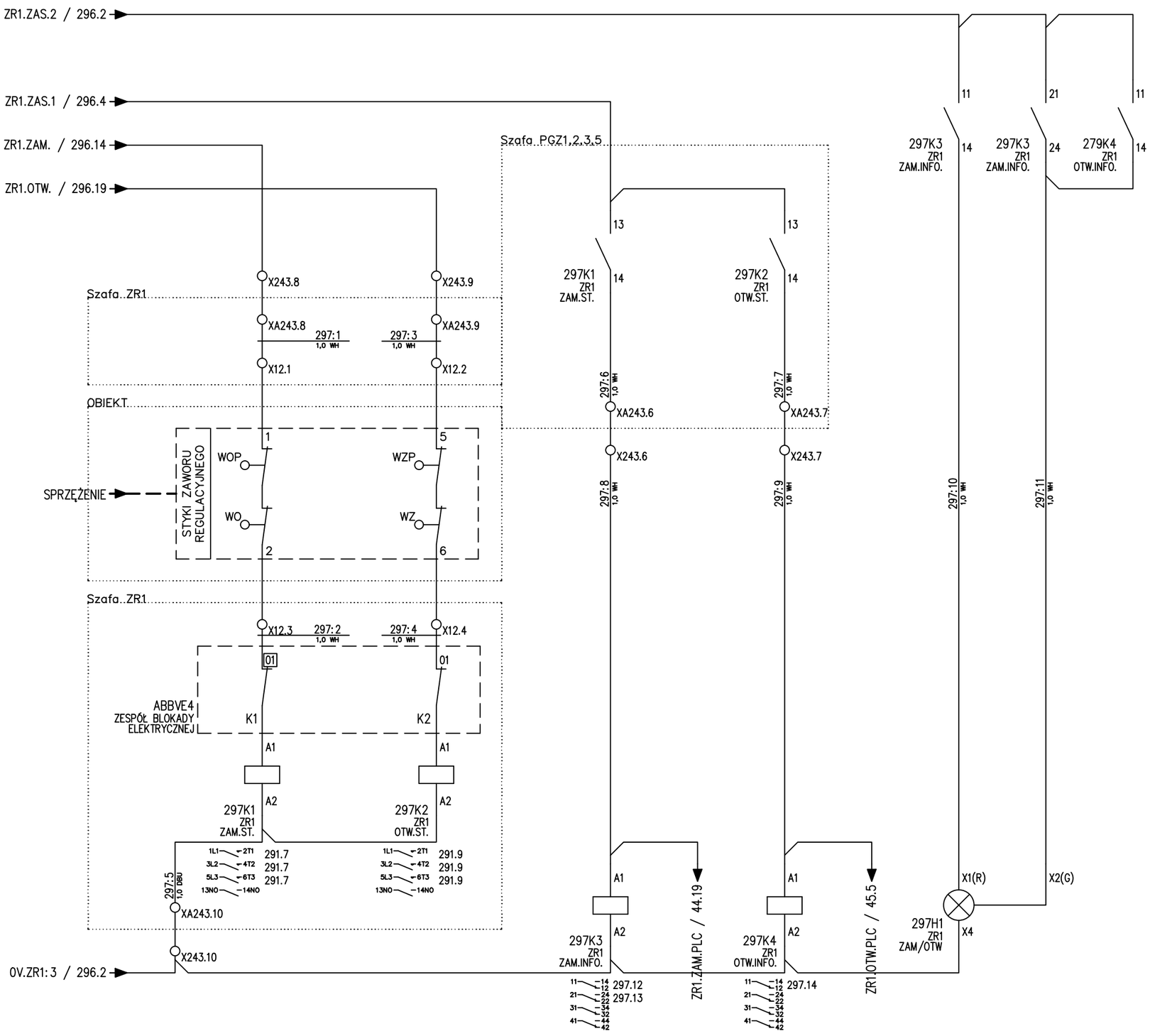

Tilen Piotr Folga
ul. Zdrojowa 24
32-640 Laskowa
Tel: 606 838 717
tilen.biuro@gmail.com

Temat: Modernizacja układu wyprowadzenia ciepła z Kotłowni Rejonowej PEC TERMOWAD

Tytuł: ZR1 - Obwód sterowania i sygnalizacji ZR1 | 2/2

Projektant: mgr inż. Piotr Folga
Uprawnienia budowlane do projektowania kierowania robotami budowlanymi bez ograniczeń w specjalności instalacyjnej w zakresie sieci, instalacji i urządzeń elektrycznych i elektroenergetycznych. Nr ewidencyjny SLK/2572/POWOE/09

Podpis:

Opracował: Marcin Folga

Podpis:

Koordynaty GPS: N: 49°53'16.3" E: 19°30'10.0"

Nr wew. sprawy: 89/MF/25

Inwestor: Przedsiębiorstwo Energetyki Cieplnej TERMOWAD al. Matki Bożej Fatimskiej 32, 32-100 Wadowice

Data: 11.05.2026

Poprzednia: 296 | Następna: 306

Strona: 297

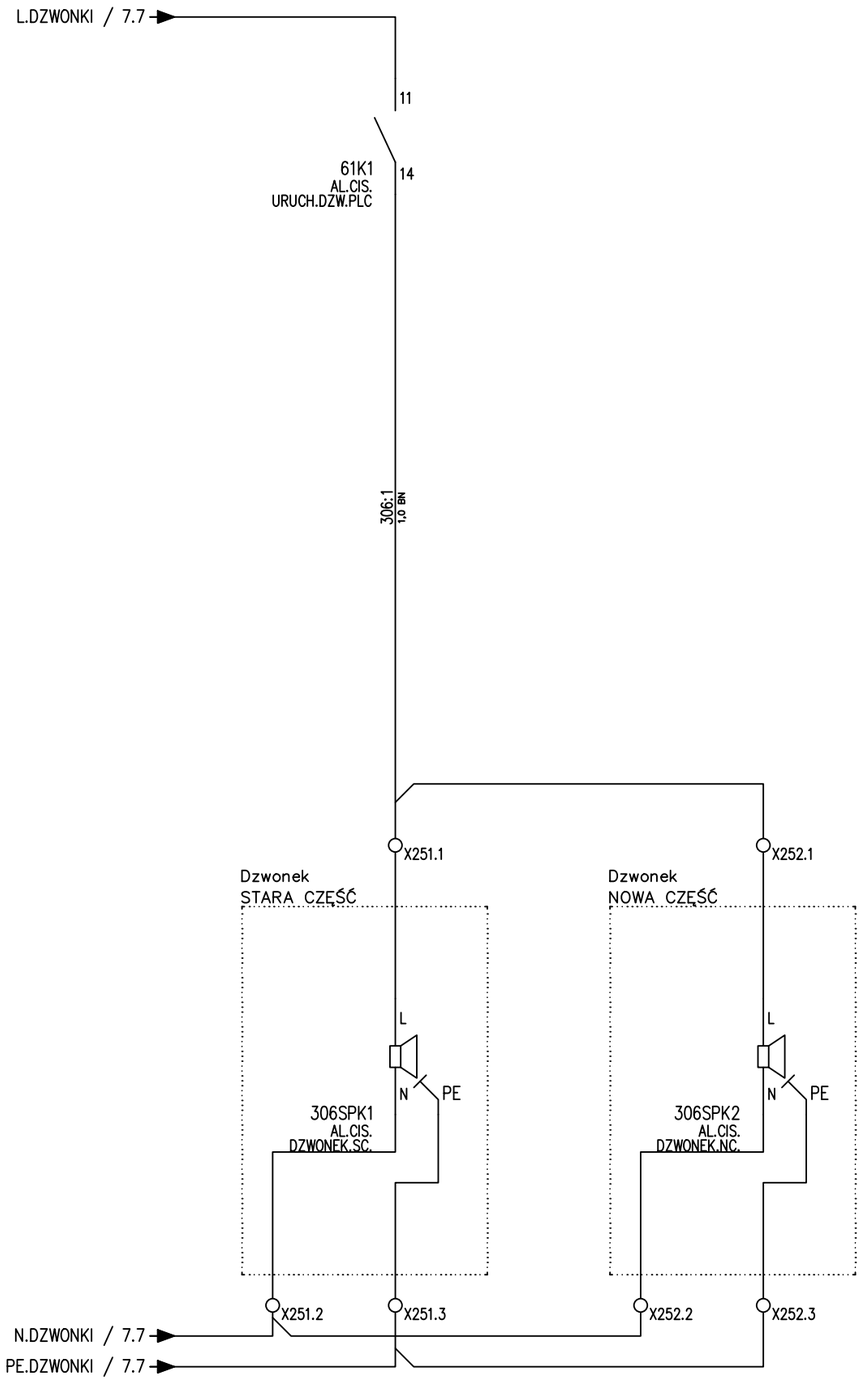

Tilen Piotr Folga
ul. Zdrojowa 24
32-640 Laskowa
Tel: 606 838 717
tilen.biuro@gmail.com

Temat: Modernizacja układu wyprowadzenia ciepła z Kotłowni Rejonowej PEC TERMOWAD

Tytuł: Alarm ciśnień - sterowanie dzwonkami

Projektant: mgr inż. Piotr Folga
Uprawnienia budowlane do projektowania i kierowania robotami budowlanymi bez ograniczeń w specjalności instalacyjnej w zakresie sieci, instalacji i urządzeń elektrycznych i elektroenergetycznych. Nr ewidencyjny SLK/257/2/PWOE/09

Podpis:

Opracował: Marcin Folga

Podpis:

Koordynaty GPS: N: 49°53'16.3" E: 19°30'10.0"

Nr wew. sprawy: 89/MF/25

Inwestor: Przedsiębiorstwo Energetyki Cieplnej TERMOWAD al. Matki Bożej Fatimskiej 32, 32-100 Wadowice

Data: 11.05.2026

Poprzednia: 297 | Następna: 307

Strona: **306**

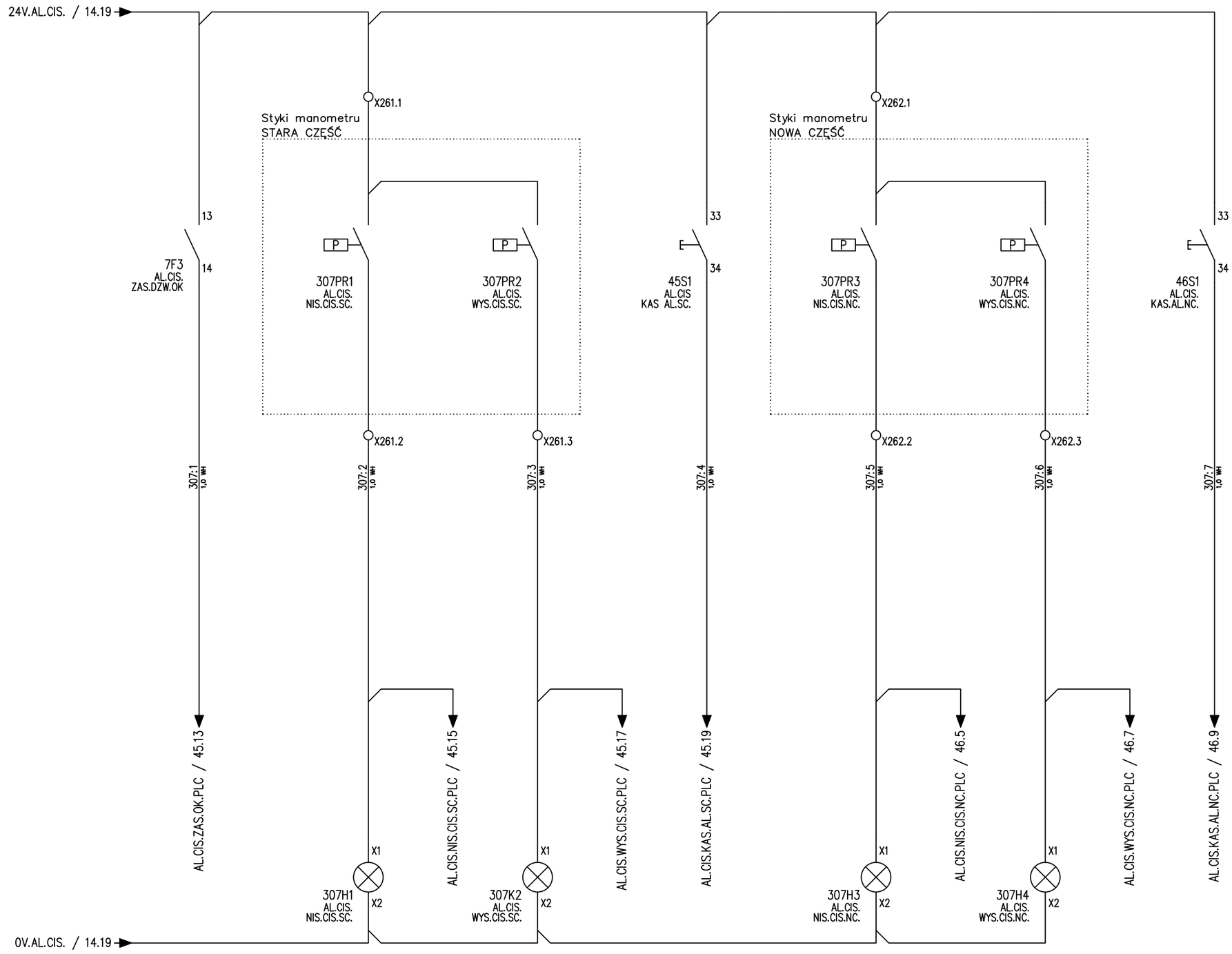

Tilen Piotr Folga
ul. Zdrojowa 24
32-640 Laskowa
Tel: 606 838 717
tilen.biuro@gmail.com

Temat:
Modernizacja układu wyprowadzenia ciepła z Kotłowni Rejonowej PEC TERMOWAD

Tytuł:
Alarm ciśnień - kontrola zasilania, ciśnień, kasowanie alarmów

Projektant:
mgr inż. Piotr Folga
Uprawnienia budowlane do projektowania i kierowania robotami budowlanymi bez ograniczeń w specjalności instalacyjnej w zakresie sieci, instalacji i urządzeń elektrycznych i elektroenergetycznych. Nr ewidencyjny SLK/257/2/PWOE/09

Opracował:
Marcin Folga

Podpis:

Podpis:

Koordynaty GPS:
N: 49°53'16.3"
E: 19°30'10.0"

Nr wew. sprawy:
89/MF/25

Inwestor:
Przedsiębiorstwo Energetyki Cieplnej TERMOWAD
al. Matki Bożej Fatimskiej 32,
32-100 Wadowice

Data:
11.05.2026

Poprzednia: 306
Następna: 311

Strona:
307

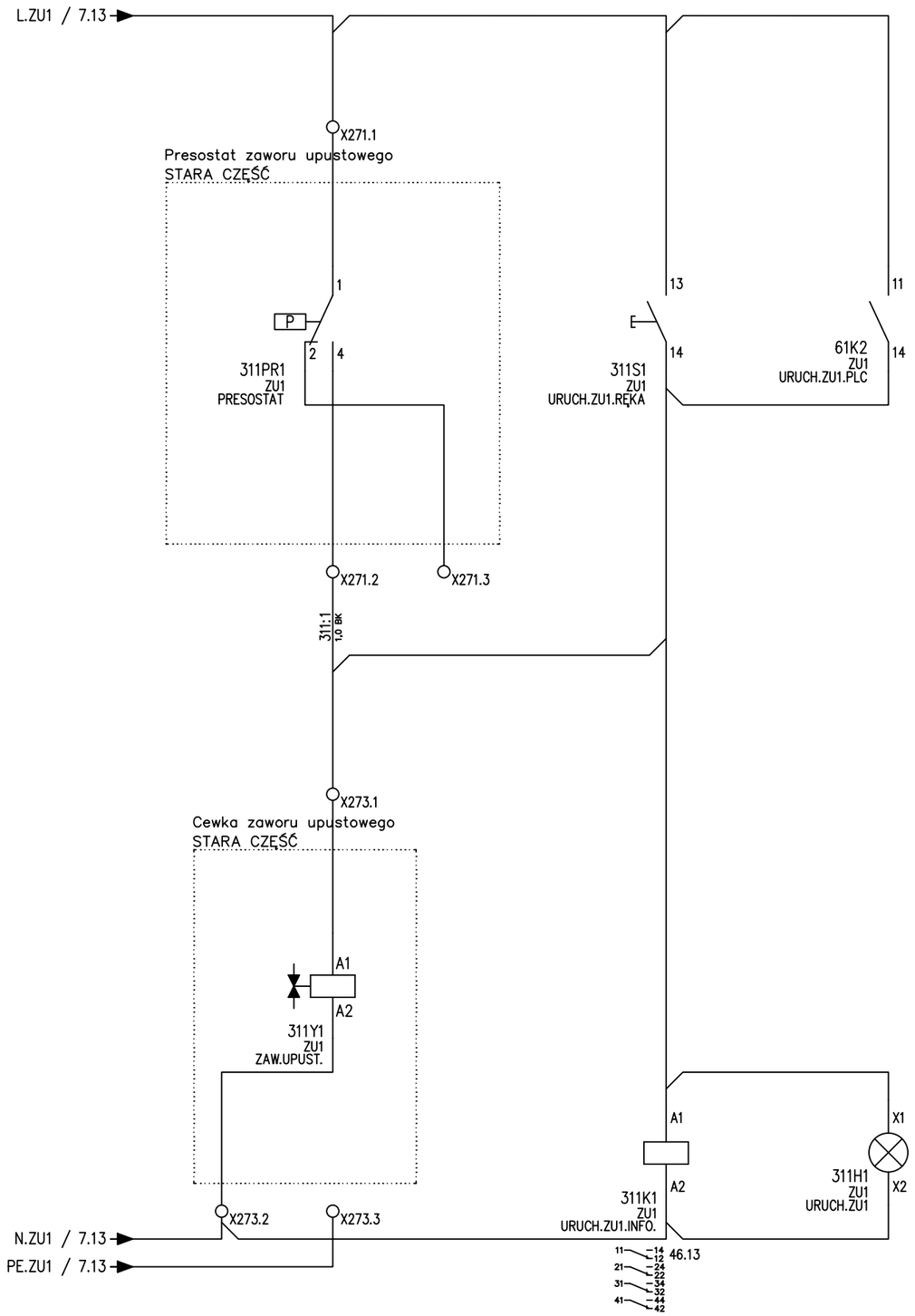

Tilen Piotr Folga
ul. Zdrojowa 24
32-640 Laskowa
Tel: 606 838 717
tilen.biuro@gmail.com

Temat: Modernizacja układu wyprowadzenia ciepła z Kotłowni Rejonowej PEC TERMOWAD

Tytuł: Zawory upustowe - zasilanie, sterowanie i sygnalizacja | 1/2

Projektant: mgr inż. Piotr Folga
Uprawnienia budowlane do projektowania bez ograniczeń w specjalności instalacyjnej w zakresie sieci, instalacji i urządzeń elektrycznych i elektroenergetycznych. Nr ewidencyjny SLK/257/2/PWOE/09

Podpis:

Opracował: Marcin Folga

Podpis:

Koordynaty GPS: N: 49°53'16.3" E: 19°30'10.0"

Nr wew. sprawy: 89/MF/25

Inwestor: Przedsiębiorstwo Energetyki Cieplnej TERMOWAD al. Matki Bożej Fatimskiej 32, 32-100 Wadowice

Data: 11.05.2026

Poprzednia: 307 | Następna: 312

Strona: **311**

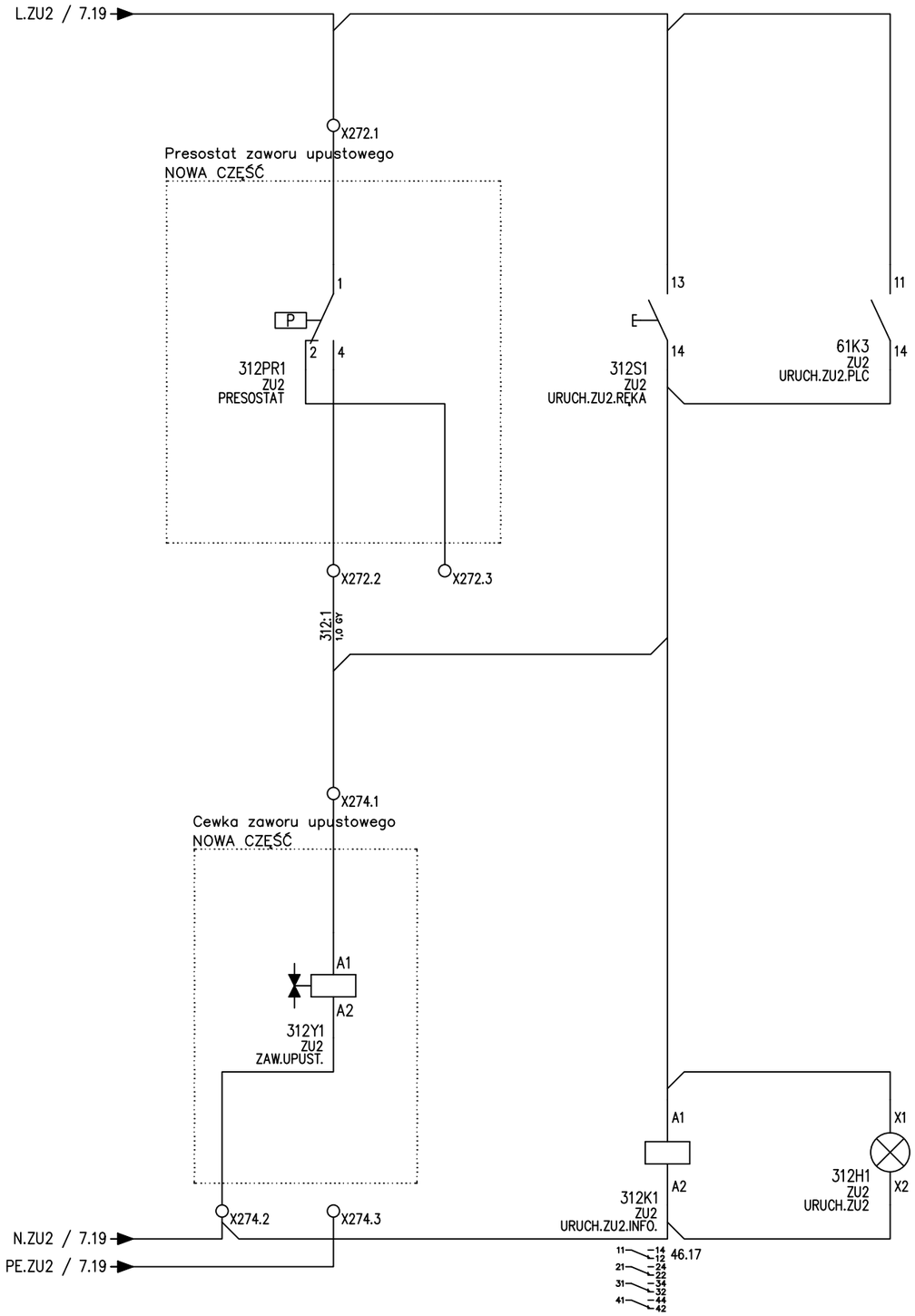

Tilen Piotr Folga
ul. Zdrojowa 24
32-640 Laskowa
Tel: 606 838 717
tilen.biuro@gmail.com

Temat: Modernizacja układu wyprowadzenia ciepła z Kotłowni Rejonowej PEC TERMOWAD

Tytuł: Zawory upustowe - zasilanie, sterowanie i sygnalizacja | 2/2

Projektant: mgr inż. Piotr Folga
Uprawnienia budowlane do projektowania bez ograniczeń w specjalności instalacyjnej w zakresie sieci, instalacji i urządzeń elektrycznych i elektroenergetycznych. Nr ewidencyjny SLK/257/2/PWOE/09

Podpis:

Koordynaty GPS: N: 49°53'16.3" E: 19°30'10.0"

Opracował: Marcin Folga

Podpis:

Nr wew. sprawy: 89/MF/25

Inwestor: Przedsiębiorstwo Energetyki Cieplnej TERMOWAD al. Matki Bożej Fatimskiej 32, 32-100 Wadowice

Data: 11.05.2026

Poprzednia: 311 | Następna: 321

Strona: **312**

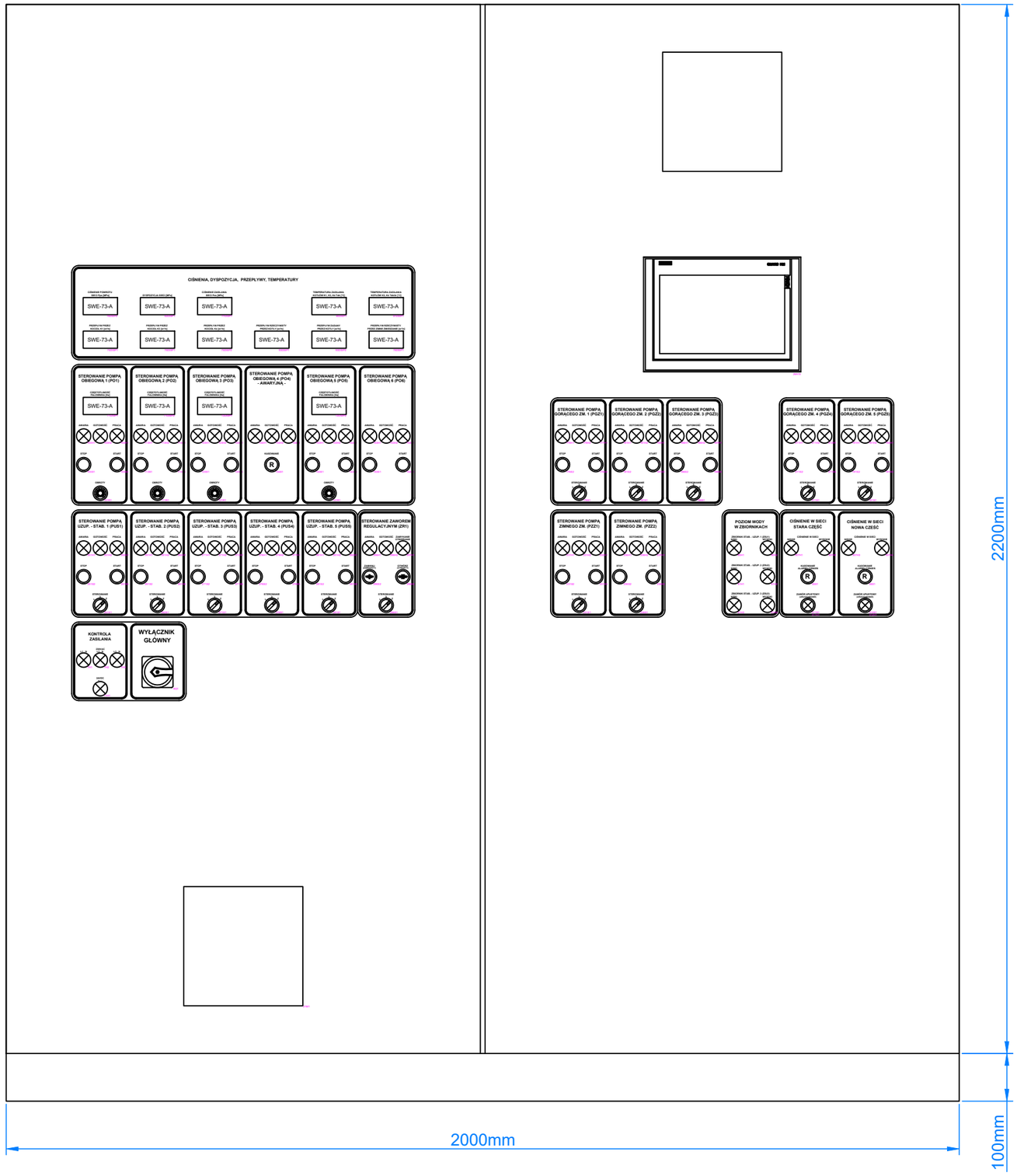

Tilen Piotr Folga
ul. Zdrojowa 24
32-640 Laskowa
Tel: 606 838 717
tilen.biuro@gmail.com

Temat: Modernizacja układu wyprowadzenia ciepła z Kotłowni Rejonowej PEC TERMOWAD

Tytuł: Widok frontu szafy

Projektant: mgr inż. Piotr Folga
Uprawnienia budowlane do projektowania kierowania robotami budowlanymi bez ograniczeń w sprzęgłości instalacyjnej w zakresie sieci, instalacji i urządzeń elektrycznych i elektroenergetycznych. Nr ewidencyjny SLK/2572/PWOE/09

Podpis:

Opracował: Marcin Folga

Podpis:

Koordynaty GPS: N: 49°53'16.3" E: 19°30'10.0"

Nr wew. sprawy: 89/MF/25

Inwestor: Przedsiębiorstwo Energetyki Cieplnej TERMOWAD al. Matki Bożej Fatimskiej 32, 32-100 Wadowice

Data: 11.05.2026

Poprzednia: 312 | Następna: 322

Strona: **321**

1	2	3	4	5	6	7	8	9	10	11	12	13	14	15	16	17	18	19	20

CIŚNIENIA, DYSPOZYCJA, PRZEPŁYWY, TEMPERATURY

CIŚNIENIE POWROTU SIECI Pps [MPa]
SWE-73-A
76DISP2

DYSPOZYCJA SIECI [MPa]
SWE-73-A
92DISP1

CIŚNIENIE ZASILANIA SIECI Pzs [MPa]
SWE-73-A
77DISP1

TEMPERATURA ZASILANIA KOTŁÓW K1, K3, K4 Tdk [°C]
SWE-73-A
80DISP1

TEMPERATURA ZASILANIA KOTŁÓW K3, K4 Tdk34 [°C]
SWE-73-A
81DISP1

PRZEPŁYW PRZEZ KOCIOŁ K1 [m³/h]
SWE-73-A
74DISP1

PRZEPŁYW PRZEZ KOCIOŁ K3 [m³/h]
SWE-73-A
75DISP1

PRZEPŁYW PRZEZ KOCIOŁ K4 [m³/h]
SWE-73-A
75DISP2

PRZEPŁYW RZECZYWISTY PRZEZ KOTŁY [m³/h]
SWE-73-A
93DISP1

PRZEPŁYW ZADANY PRZEZ KOTŁY [m³/h]
SWE-73-A
93DISP2

PRZEPŁYW RZECZYWISTY PRZEZ ZIMNE ZMIESZANIE [m³/h]
SWE-73-A
76DISP1

STEROWANIE POMPĄ OBIEGOWĄ 1 (PO1)

CZĘSTOTLIWOŚĆ FALOWNIKA [Hz]
SWE-73-A
71DISP1

AWARIA 103H1 GOTOWOŚĆ 103H2 PRACA 104H1

STOP 103S1 START 103S4

OBROTY 101R1

STEROWANIE POMPĄ OBIEGOWĄ 2 (PO2)

CZĘSTOTLIWOŚĆ FALOWNIKA [Hz]
SWE-73-A
71DISP2

AWARIA 113H1 GOTOWOŚĆ 113H2 PRACA 114H1

STOP 113S1 START 113S4

OBROTY 111R1

STEROWANIE POMPĄ OBIEGOWĄ 3 (PO3)

CZĘSTOTLIWOŚĆ FALOWNIKA [Hz]
SWE-73-A
72DISP1

AWARIA 123H1 GOTOWOŚĆ 123H2 PRACA 124H1

STOP 123S1 START 123S4

OBROTY 121R1

STEROWANIE POMPĄ OBIEGOWĄ 4 (PO4) - AWARYJNĄ -

AWARIA 134H1 GOTOWOŚĆ 134H2 PRACA 134H3

KASOWANIE R 134S1

STEROWANIE POMPĄ OBIEGOWĄ 5 (PO5)

CZĘSTOTLIWOŚĆ FALOWNIKA [Hz]
SWE-73-A
72DISP2

AWARIA 143H1 GOTOWOŚĆ 143H2 PRACA 144H1

STOP 143S1 START 143S4

OBROTY 141R1

STEROWANIE POMPĄ OBIEGOWĄ 6 (PO6)

AWARIA 153H1 GOTOWOŚĆ 153H2 PRACA 154H1

STOP 153S1 START 153S4

Tilen Piotr Folga
ul. Zdrojowa 24
32-640 Laskowa
Tel: 606 838 717
tilen.biuro@gmail.com

Tilen electric

Temat: Modernizacja układu wyprowadzenia ciepła z Kotłowni Rejonowej PEC TERMOWAD

Tytuł: Widok szczegółowy frontu szafy | 1/3

Projektant: mgr inż. Piotr Folga
Uprawnienia budowlane do projektowania kierowania robotami budowlanymi bez ograniczeń w specjalności instalacyjnej w zakresie sieci, instalacji i urządzeń elektrycznych i elektroenergetycznych. Nr ewidencyjny SLK/2572/PWOE/09

Podpis:

Opracował: Marcin Folga

Podpis:

Koordynaty GPS: N: 49°53'16.3" E: 19°30'10.0"

Nr wew. sprawy: 89/MF/25

Inwestor: Przedsiębiorstwo Energetyki Cieplnej TERMOWAD al. Matki Bożej Fatimskiej 32, 32-100 Wadowice

Data: 11.05.2026

Poprzednia: 321 Następna: 323

Strona: 322

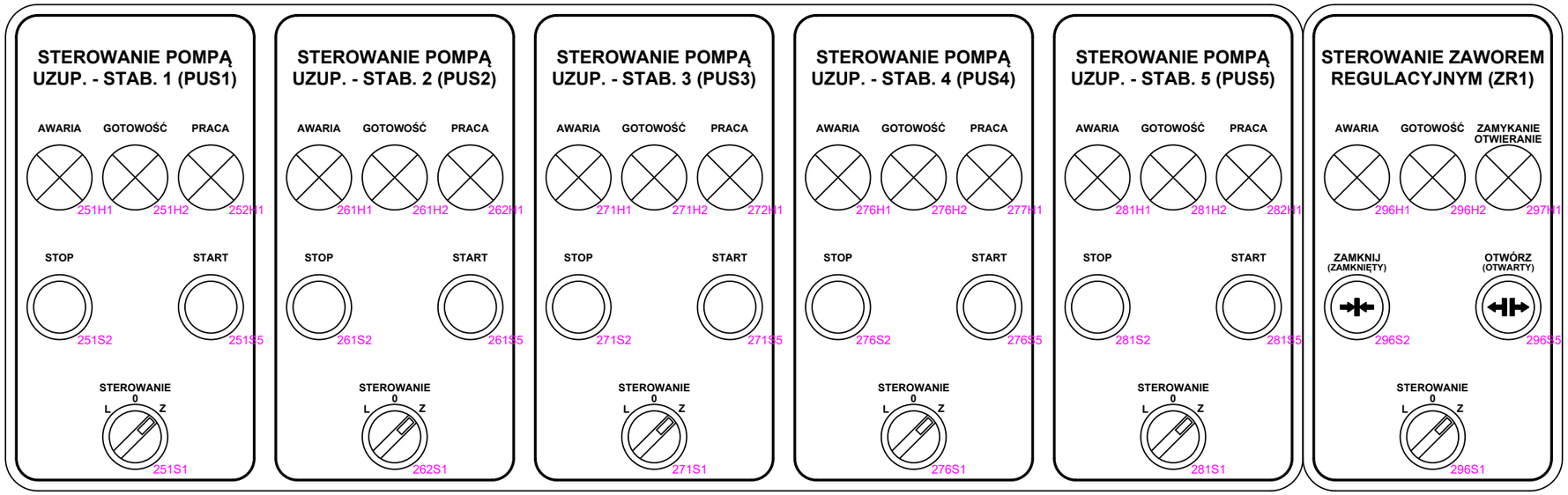

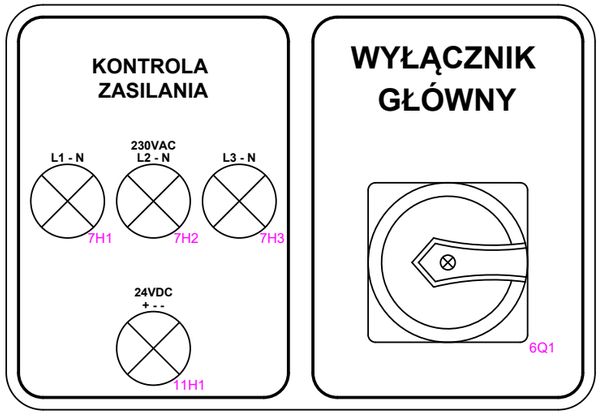

Tilen Piotr Folga
ul. Zdrojowa 24
32-640 Laskowa
Tel: 606 838 717
tilen.biuro@gmail.com

Temat: Modernizacja układu wyprowadzenia ciepła z Kotłowni Rejonowej PEC TERMOWAD

Tytuł: Widok szczegółowy frontu szafy | 2/3

Projektant: mgr inż. Piotr Folga
Uprawnienia budowlane do projektowania bez ograniczeń w specjalności instalacyjnej w zakresie sieci, instalacji i urządzeń elektrycznych i elektroenergetycznych. Nr ewidencyjny SLK/2572/PWOE/09

Podpis:

Opracował: Marcin Folga

Podpis:

Koordynaty GPS: N: 49°53'16.3" E: 19°30'10.0"

Nr wew. sprawy: 89/MF/25

Inwestor: Przedsiębiorstwo Energetyki Cieplnej TERMOWAD al. Matki Bożej Fatimskiej 32, 32-100 Wadowice

Data: 11.05.2026

Poprzednia: 322 | Następna: 324

Strona: **323**

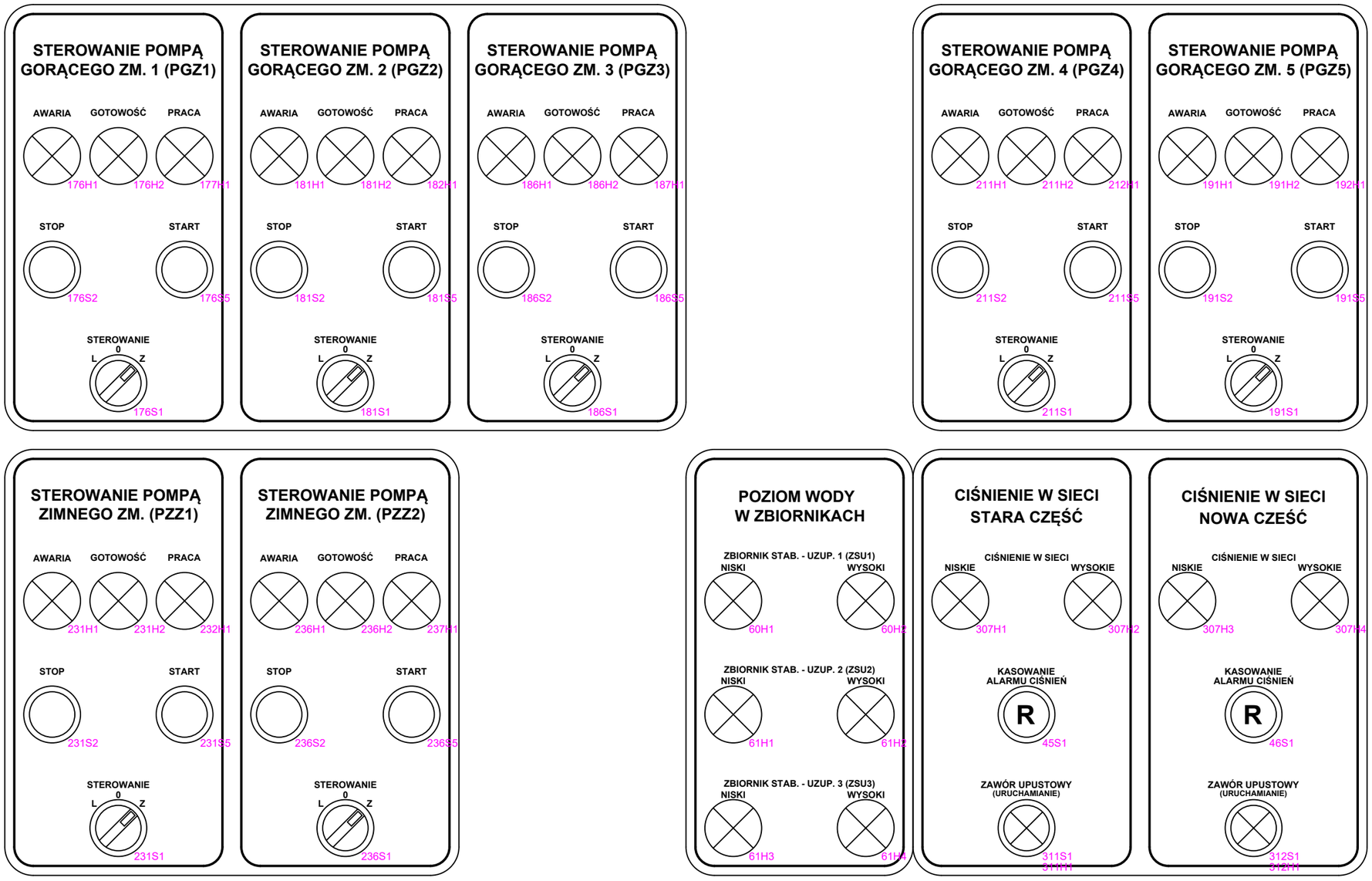

Tilen Piotr Folga
ul. Zdrojowa 24
32-640 Laskowa
Tel: 606 838 717
tilen.biuro@gmail.com

Tilen electric

Temat: Modernizacja układu wyprowadzenia ciepła z Kotłowni Rejonowej PEC TERMOWAD

Tytuł: Widok szczegółowy frontu szafy | 3/3

Projektant: mgr inż. Piotr Folga
Uprawnienia budowlane do projektowania kierowania robotami budowlanymi bez ograniczeń w specjalności instalacyjnej w zakresie sieci, instalacji i urządzeń elektrycznych i elektroenergetycznych. Nr ewidencyjny SLK/2572/PWOE/09

Podpis:

Opracował: Marcin Folga

Podpis:

Koordynaty GPS: N: 49°53'16.3" E: 19°30'10.0"

Nr wew. sprawy: 89/MF/25

Inwestor: Przedsiębiorstwo Energetyki Cieplnej TERMOWAD al. Matki Bożej Fatimskiej 32, 32-100 Wadowice

Data: 11.05.2026

Poprzednia: 323 | Następna: 325

Strona: **324**

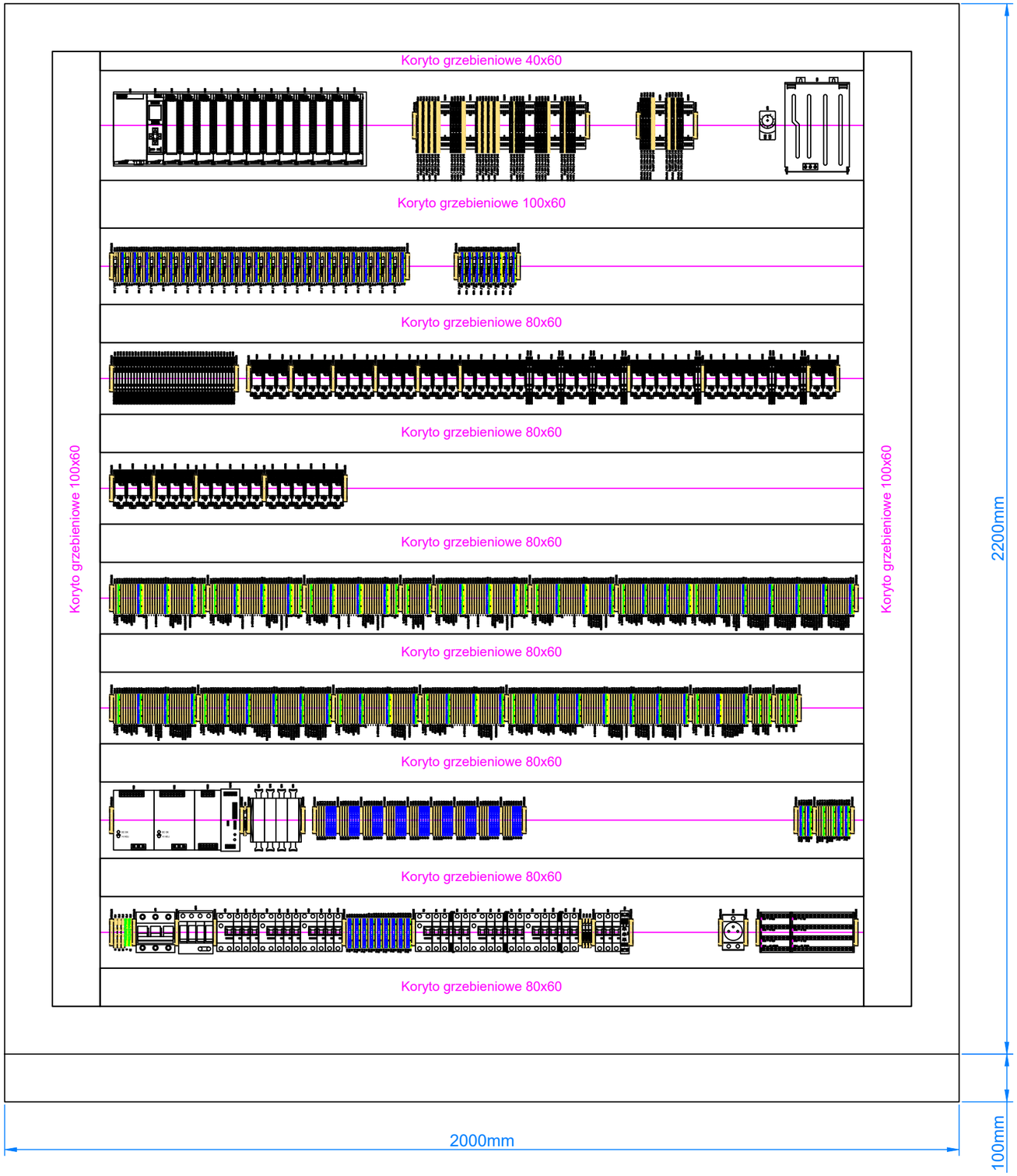

Tilen Piotr Folga
ul. Zdrojowa 24
32-640 Laskowa
Tel: 606 838 717
tilen.biuro@gmail.com

Tilen electric

Temat: Modernizacja układu wyprowadzenia ciepła z Kotłowni Rejonowej PEC TERMOWAD

Tytuł: Widok wnętrza szafy

Projektant: mgr inż. Piotr Folga
Uprawnienia budowlane do projektowania kierowania robotami budowlanymi bez ograniczeń w sprzęgłości instalacyjnej w zakresie sieci, instalacji i urządzeń elektrycznych i elektroenergetycznych. Nr ewidencyjny SLK/2572/PWOE/09

Opracował: Marcin Folga

Podpis:

Koordynaty GPS: N: 49°53'16.3" E: 19°30'10.0"

Nr wew. sprawy: 89/MF/25

Inwestor: Przedsiębiorstwo Energetyki Cieplnej TERMOWAD al. Matki Bożej Fatimskiej 32, 32-100 Wadowice

Data: 11.05.2026

Poprzednia: 324 | Następna: 326

Strona: **325**

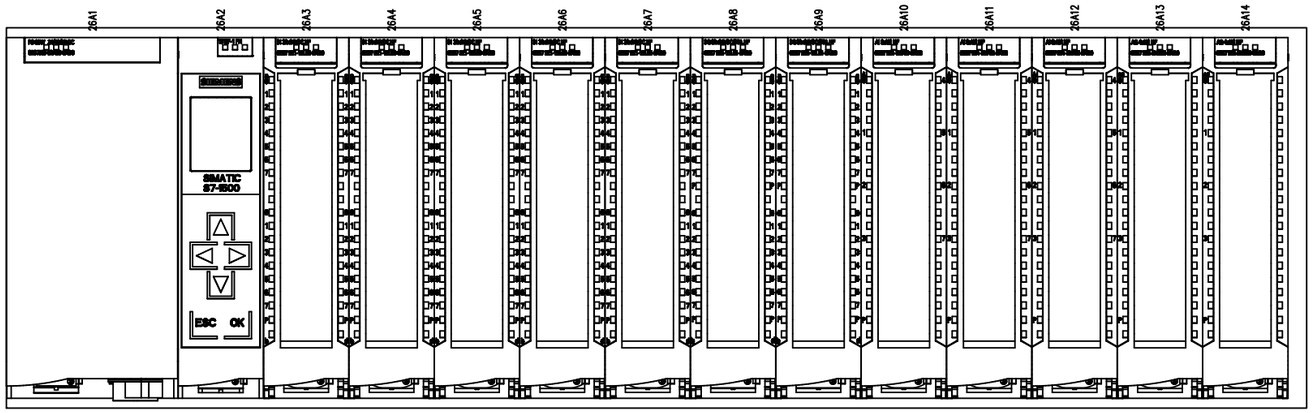

Tilen Piotr Folga
ul. Zdrojowa 24
32-640 Laskowa
Tel: 606 838 717
tilen.biuro@gmail.com

Temat: Modernizacja układu wyprowadzenia ciepła z Kotłowni Rejonowej PEC TERMOWAD

Tytuł: Widok szczegółowy wnętrza szafy - 1 RZĄD | 1/2

Projektant: mgr inż. Piotr Folga
Uprawnienia budowlane do projektowania i kierowania robotami budowlanymi bez ograniczeń w specjalności instalacyjnej w zakresie sieci, instalacji i urządzeń elektrycznych i elektroenergetycznych. Nr ewidencyjny SLK/257/2/PWOE/09

Podpis:

Opracował: Marcin Folga

Podpis:

Koordynaty GPS: N: 49°53'16.3" E: 19°30'10.0"

Nr wew. sprawy: 89/MF/25

Inwestor: Przedsiębiorstwo Energetyki Cieplnej TERMOWAD al. Matki Bożej Fatimskiej 32, 32-100 Wadowice

Data: 11.05.2026

Poprzednia: 325 | Następna: 327

Strona: **326**

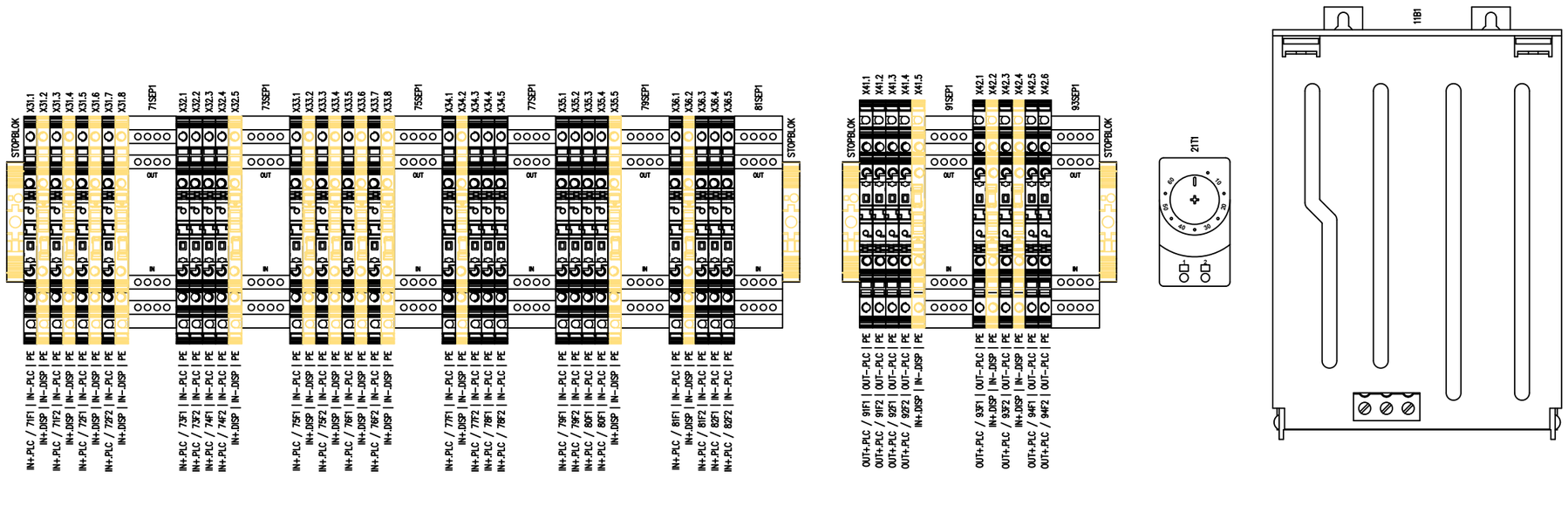

Tilen Piotr Folga
ul. Zdrojowa 24
32-640 Laskowa
Tel: 606 838 717
tilen.biuro@gmail.com

Temat:
Modernizacja układu wyprowadzenia ciepła z Kotłowni Rejonowej PEC TERMOWAD

Tytuł:
Widok szczegółowy wnętrza szafy - 1 RZĄD | 2/2

Projektant:
mgr inż. Piotr Folga
Uprawnienia budowlane do projektowania i kierowania robotami budowlanymi bez ograniczeń w specjalności instalacyjnej w zakresie sieci, instalacji i urządzeń elektrycznych i elektroenergetycznych. Nr ewidencyjny SLK/257/2/PWOE/09

Podpis:

Opracował:
Marcin Folga

Podpis:

Koordynaty GPS:
N: 49°53'16.3"
E: 19°30'10.0"

Nr wew. sprawy:
89/MF/25

Inwestor:
Przedsiębiorstwo Energetyki Cieplnej TERMOWAD
al. Matki Bożej Fatimskiej 32,
32-100 Wadowice

Data:
11.05.2026

Poprzednia: 326
Następna: 328

Strona:
327

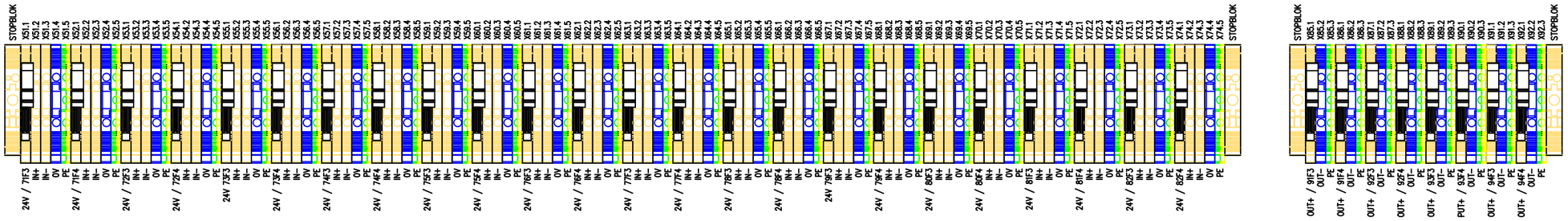

Tilen Piotr Folga
ul. Zdrojowa 24
32-640 Laskowa
Tel: 606 838 717
tilen.biuro@gmail.com

Temat:
Modernizacja układu wyprowadzenia ciepła z Kotłowni Rejonowej PEC TERMOWAD

Tytuł:
Widok szczegółowy wnętrza szafy - 2 RZĄD

Projektant:
mgr inż. Piotr Folga
Uprawnienia budowlane do projektowania i kierowania robotami budowlanymi bez ograniczeń w specjalności instalacyjnej w zakresie sieci, instalacji i urządzeń elektrycznych i elektroenergetycznych. Nr ewidencyjny SLK/257/2/PWOE/09

Podpis:

Opracował:
Marcin Folga

Podpis:

Koordynaty GPS:
N: 49°53'16.3"
E: 19°30'10.0"

Nr wew. sprawy:
89/MF/25

Inwestor:
Przedsiębiorstwo Energetyki Cieplnej TERMOWAD
al. Matki Bożej Fatimskiej 32,
32-100 Wadowice

Data:
11.05.2026

Poprzednia: 327
Następna: 329

Strona:
328

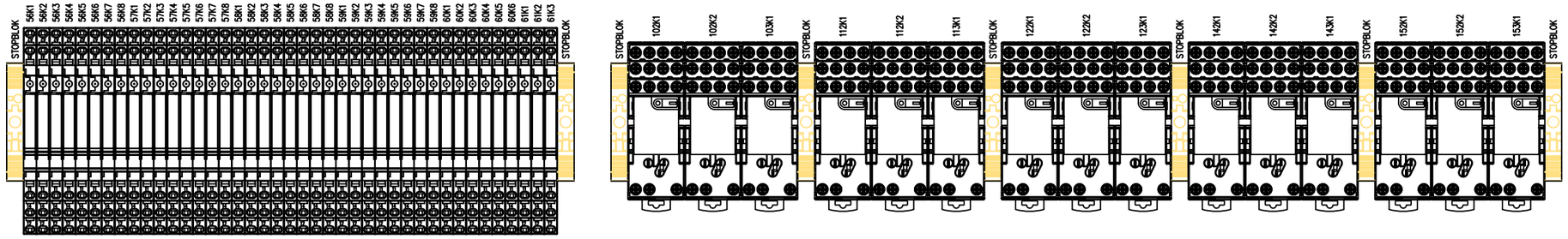

Tilen Piotr Folga
ul. Zdrojowa 24
32-640 Laskowa
Tel: 606 838 717
tilen.biuro@gmail.com

Temat:
Modernizacja układu wyprowadzenia ciepła z Kotłowni Rejonowej PEC TERMOWAD

Tytuł:
Widok szczegółowy wnętrza szafy - 3 RZĄD | 1/2

Projektant:
mgr inż. Piotr Folga
Uprawnienia budowlane do projektowania bez ograniczeń rzeczowych w zakresie sieci, instalacji i urządzeń elektrycznych i elektroenergetycznych. Nr ewidencyjny SLK/257/2/PWOE/09

Podpis:

Opracował:
Marcin Folga

Podpis:

Koordynaty GPS:
N: 49°53'16.3"
E: 19°30'10.0"

Nr wew. sprawy:
89/MF/25

Inwestor:
Przedsiębiorstwo Energetyki Cieplnej TERMOWAD
al. Matki Bożej Fatimskiej 32,
32-100 Wadowice

Data:
11.05.2026

Poprzednia: 328
Następna: 330

Strona:
329

1	2	3	4	5	6	7	8	9	10	11	12	13	14	15	16	17	18	19	20

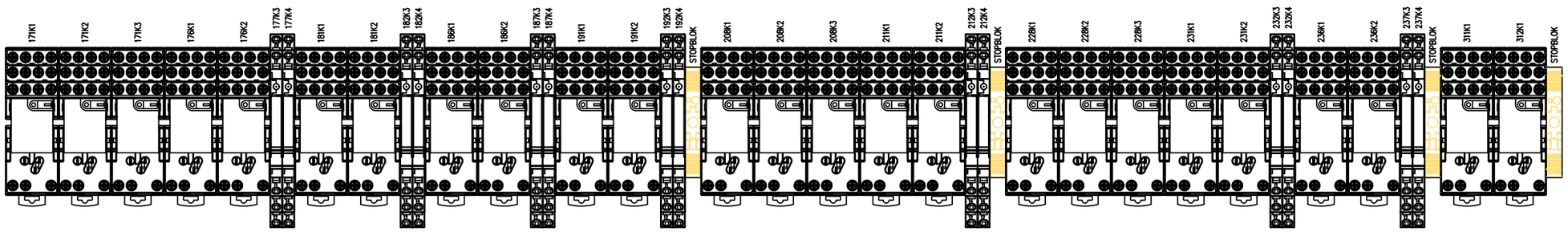

Tilen Piotr Folga
ul. Zdrojowa 24
32-640 Laskowa
Tel: 606 838 717
tilen.biuro@gmail.com

Tilen electric

Temat:
Modernizacja układu wyprowadzenia ciepła z Kotłowni Rejonowej PEC TERMOWAD

Tytuł:
Widok szczegółowy wnętrza szafy - 3 RZĄD | 2/2

Projektant:
mgr inż. Piotr Folga
Uprawnienia budowlane do projektowania i kierowania robotami budowlanymi bez ograniczeń w specjalności instalacyjnej w zakresie sieci, instalacji i urządzeń elektrycznych i elektroenergetycznych. Nr ewidencyjny SLK/257/2/PWOE/09

Podpis:

Opracował:
Marcin Folga

Podpis:

Koordynaty GPS:
N: 49°53'16.3"
E: 19°30'10.0"

Nr wew. sprawy:
89/MF/25

Inwestor:
Przedsiębiorstwo Energetyki Cieplnej TERMOWAD
al. Matki Bożej Fatimskiej 32,
32-100 Wadowice

Data:
11.05.2026

Poprzednia: 329
Następna: 331

Strona:
330

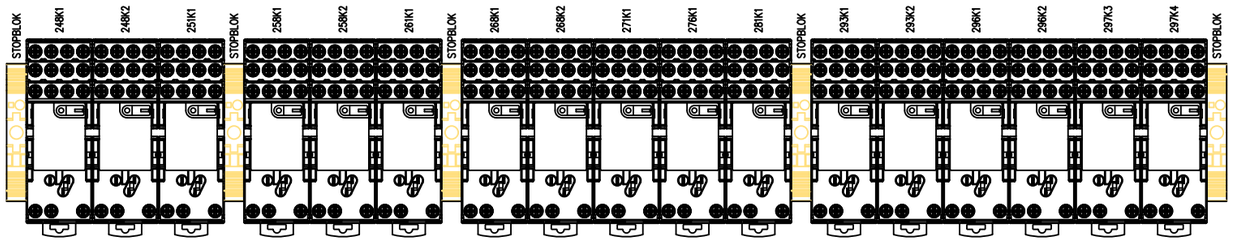

Tilen Piotr Folga
ul. Zdrojowa 24
32-640 Laskowa
Tel: 606 838 717
tilen.biuro@gmail.com

Temat:
Modernizacja układu wyprowadzenia ciepła z Kotłowni Rejonowej PEC TERMOWAD

Tytuł:
Widok szczegółowy wnętrza szafy - 4 RZĄD

Projektant:
mgr inż. Piotr Folga
Uprawnienia budowlane do projektowania bez ograniczeń rzeotami budowlanymi bez ograniczeń w sprcjalności instalacyjnej w zakresie sieci, instalacji i urządzeń elektrycznych i elektroenergetycznych. Nr ewidencyjny SLK/257/2/PWOE/09

Podpis:

Opracował:
Marcin Folga

Podpis:

Koordynaty GPS:
N: 49°53'16.3"
E: 19°30'10.0"

Nr wew. sprawy:
89/MF/25

Inwestor:
Przedsiębiorstwo Energetyki Cieplnej TERMOWAD
al. Matki Bożej Fatimskiej 32,
32-100 Wadowice

Data:
11.05.2026

Poprzednia: 330
Następna: 332

Strona:
331

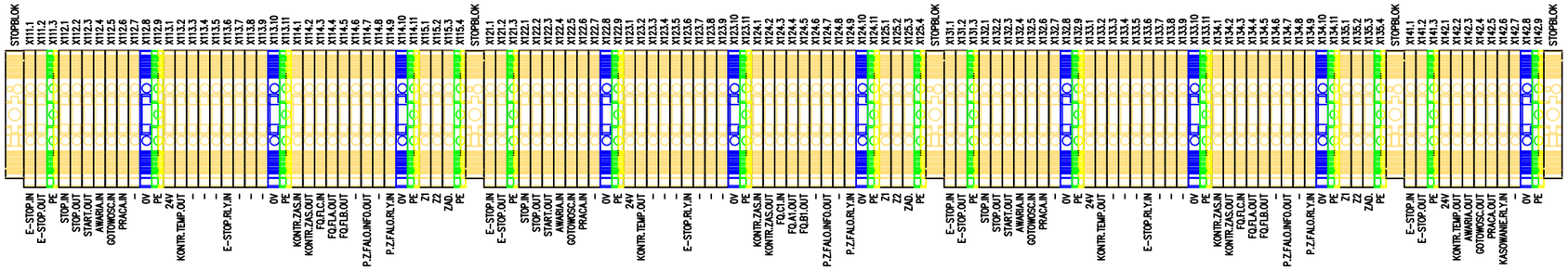

Tilen Piotr Folga
ul. Zdrojowa 24
32-640 Laskowa
Tel: 606 838 717
tilen.biuro@gmail.com

Temat: Modernizacja układu wyprowadzenia ciepła z Kotłowni Rejonowej PEC TERMOWAD

Tytuł: Widok szczegółowy wnętrza szafy - 5 RZĄD | 1/2

Projektant: mgr inż. Piotr Folga
Uprawnienia budowlane do projektowania i kierowania robotami budowlanymi bez ograniczeń w specjalności instalacyjnej w zakresie sieci, instalacji i urządzeń elektrycznych i elektroenergetycznych. Nr ewidencyjny SLK/257/2/PWOE/09

Podpis:

Opracował: Marcin Folga

Podpis:

Koordynaty GPS: N: 49°53'16.3" E: 19°30'10.0"

Nr wew. sprawy: 89/MF/25

Inwestor: Przedsiębiorstwo Energetyki Cieplnej TERMOWAD al. Matki Bożej Fatimskiej 32, 32-100 Wadowice

Data: 11.05.2026

Poprzednia: 331 | Następna: 333

Strona: **332**

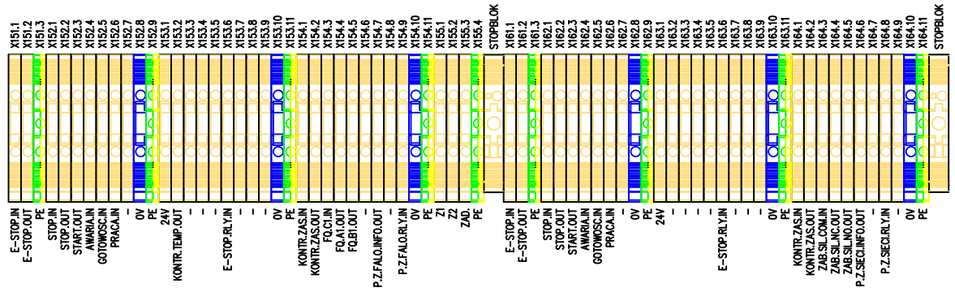

Tilen Piotr Folga
ul. Zdrojowa 24
32-640 Laskowa
Tel: 606 838 717
tilen.biuro@gmail.com

Temat: Modernizacja układu wyprowadzenia ciepła z Kotłowni Rejonowej PEC TERMOWAD

Tytuł: Widok szczegółowy wnętrza szafy - 5 RZĄD | 2/2

Projektant: mgr inż. Piotr Folga
Uprawnienia budowlane do projektowania i kierowania robotami budowlanymi bez ograniczeń w specjalności instalacyjnej w zakresie sieci, instalacji i urządzeń elektrycznych i elektroenergetycznych. Nr ewidencyjny SLK/257/2/PWOE/09

Podpis:

Koordynaty GPS: N: 49°53'16.3" E: 19°30'10.0"

Opracował: Marcin Folga

Podpis:

Nr wew. sprawy: 89/MF/25

Inwestor: Przedsiębiorstwo Energetyki Cieplnej TERMOWAD al. Matki Bożej Fatimskiej 32, 32-100 Wadowice

Data: 11.05.2026

Poprzednia: 332 | Następna: 334

Strona: **333**

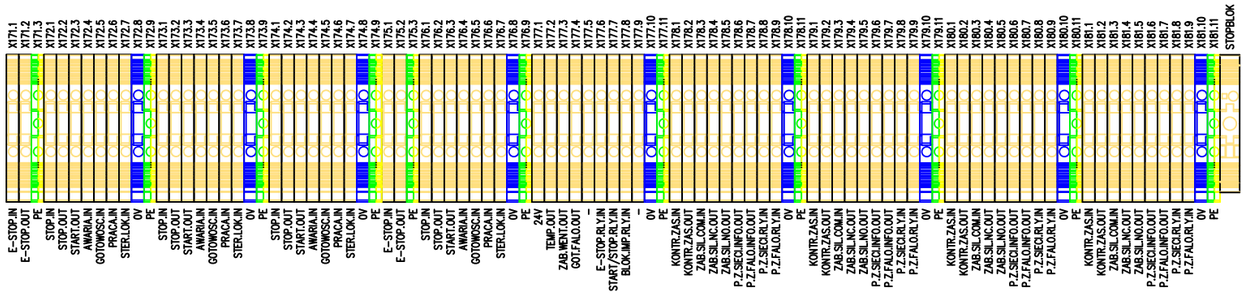

Tilen Piotr Folga
ul. Zdrojowa 24
32-640 Laskowa
Tel: 606 838 717
tilen.biuro@gmail.com

Temat: Modernizacja układu wyprowadzenia ciepła z Kotłowni Rejonowej PEC TERMOWAD

Tytuł: Widok szczegółowy wnętrza szafy - 6 RZĄD | 1/3

Projektant: mgr inż. Piotr Folga
Uprawnienia budowlane do projektowania i kierowania robotami budowlanymi bez ograniczeń w specjalności instalacyjnej w zakresie sieci, instalacji i urządzeń elektrycznych i elektroenergetycznych. Nr ewidencyjny SLK/257/2/PWOE/09

Podpis:

Opracował: Marcin Folga

Podpis:

Koordynaty GPS: N: 49°53'16.3" E: 19°30'10.0"

Nr wew. sprawy: 89/MF/25

Inwestor: Przedsiębiorstwo Energetyki Cieplnej TERMOWAD al. Matki Bożej Fatimskiej 32, 32-100 Wadowice

Data: 11.05.2026

Poprzednia: 333 | Następna: 335

Strona: **334**

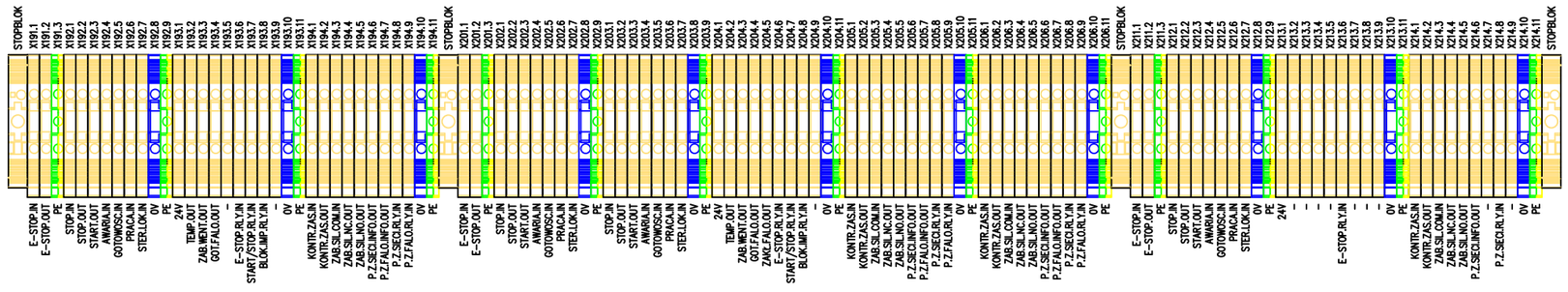

Tilen Piotr Folga
ul. Zdrojowa 24
32-640 Laskowa
Tel: 606 838 717
tilen.biuro@gmail.com

Temat: Modernizacja układu wyprowadzenia ciepła z Kotłowni Rejonowej PEC TERMOWAD

Tytuł: Widok szczegółowy wnętrza szafy - 6 RZĄD | 2/3

Projektant: mgr inż. Piotr Folga
Uprawnienia budowlane do projektowania i kierowania robotami budowlanymi bez ograniczeń w specjalności instalacyjnej w zakresie sieci, instalacji i urządzeń elektrycznych i elektroenergetycznych. Nr ewidencyjny SLK/257/2/PWOE/09

Podpis:

Opracował: Marcin Folga

Podpis:

Koordynaty GPS: N: 49°53'16.3" E: 19°30'10.0"

Nr wew. sprawy: 89/MF/25

Inwestor: Przedsiębiorstwo Energetyki Cieplnej TERMOWAD al. Matki Bożej Fatimskiej 32, 32-100 Wadowice

Data: 11.05.2026

Poprzednia: 334 | Następna: 336

Strona: **335**

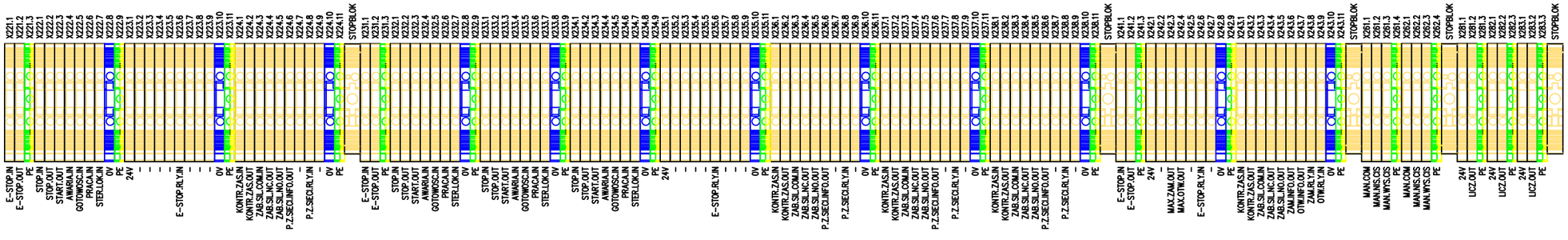

Tilen Piotr Folga
ul. Zdrojowa 24
32-640 Laskowa
Tel: 606 838 717
tilen.biuro@gmail.com

Temat:
Modernizacja układu wyprowadzenia ciepła z Kotłowni Rejonowej PEC TERMOWAD

Tytuł:
Widok szczegółowy wnętrza szafy - 6 RZĄD | 3/3

Projektant:
mgr inż. Piotr Folga
Uprawnienia budowlane do projektowania i kierowania robotami budowlanymi bez ograniczeń w specjalności instalacyjnej w zakresie sieci, instalacji i urządzeń elektrycznych i elektroenergetycznych. Nr ewidencyjny SLK/257/2/PWOE/09

Podpis:

Opracował:
Marcin Folga

Podpis:

Koordynaty GPS:
N: 49°53'16.3"
E: 19°30'10.0"

Nr wew. sprawy:
89/MF/25

Inwestor:
Przedsiębiorstwo Energetyki Cieplnej TERMOWAD
al. Matki Bożej Fatimskiej 32,
32-100 Wadowice

Data:
11.05.2026

Poprzednia: 335
Następna: 337

Strona:
336

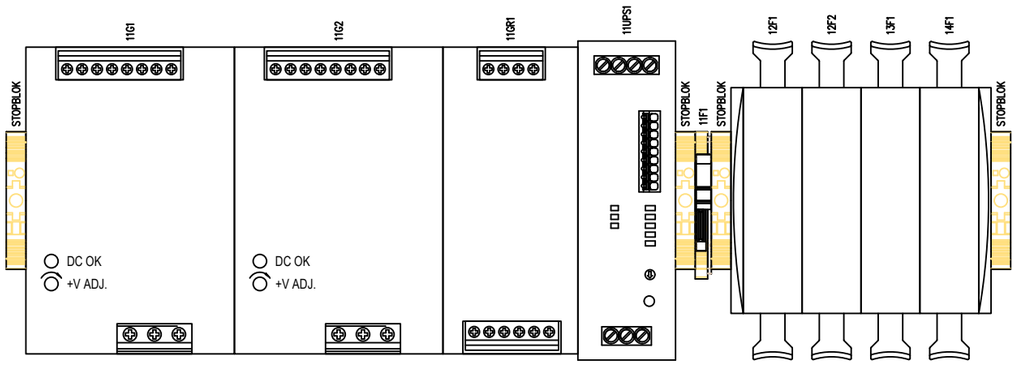

Tilen Piotr Folga
ul. Zdrojowa 24
32-640 Laskowa
Tel: 606 838 717
tilen.biuro@gmail.com

Temat: Modernizacja układu wyprowadzenia ciepła z Kotłowni Rejonowej PEC TERMOWAD

Tytuł: Widok szczegółowy wnętrza szafy - 7 RZĄD | 1/2

Projektant: mgr inż. Piotr Folga
Uprawnienia budowlane do projektowania i kierowania robotami budowlanymi bez ograniczeń w specjalności instalacyjnej w zakresie sieci, instalacji i urządzeń elektrycznych i elektroenergetycznych. Nr ewidencyjny SLK/257/2/PWOE/09

Podpis:

Opracował: Marcin Folga

Podpis:

Koordynaty GPS: N: 49°53'16.3" E: 19°30'10.0"

Nr wew. sprawy: 89/MF/25

Inwestor: Przedsiębiorstwo Energetyki Cieplnej TERMOWAD al. Matki Bożej Fatimskiej 32, 32-100 Wadowice

Data: 11.05.2026

Poprzednia: 336 | Następna: 338

Strona: **337**

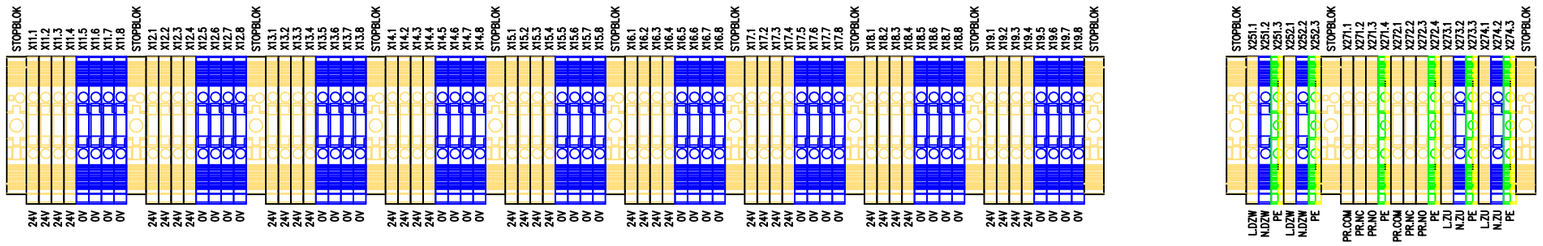

Tilen Piotr Folga
ul. Zdrojowa 24
32-640 Laskowa
Tel: 606 838 717
tilen.biuro@gmail.com

Temat: Modernizacja układu wyprowadzenia ciepła z Kotłowni Rejonowej PEC TERMOWAD

Tytuł: Widok szczegółowy wnętrza szafy - 7 RZĄD | 2/2

Projektant: mgr inż. Piotr Folga
Uprawnienia budowlane do projektowania i kierowania robotami budowlanymi bez ograniczeń w specjalności instalacyjnej w zakresie sieci, instalacji i urządzeń elektrycznych i elektroenergetycznych. Nr ewidencyjny SLK/257/2/PWOE/09

Podpis:

Koordynaty GPS: N: 49°53'16.3" E: 19°30'10.0"

Opracował: Marcin Folga

Podpis:

Nr wew. sprawy: 89/MF/25

Inwestor: Przedsiębiorstwo Energetyki Cieplnej TERMOWAD al. Matki Bożej Fatimskiej 32, 32-100 Wadowice

Data: 11.05.2026

Poprzednia: 337 | Następna: 339

Strona: **338**

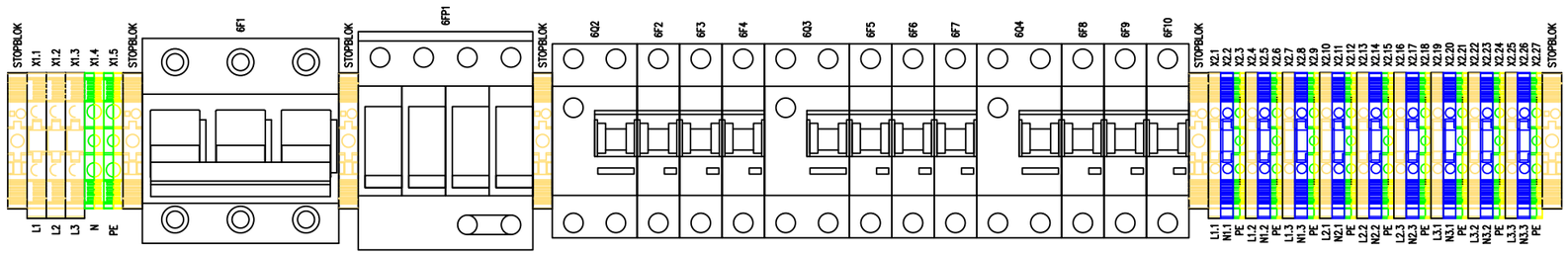

Tilen Piotr Folga
ul. Zdrojowa 24
32-640 Laskowa
Tel: 606 838 717
tilen.biuro@gmail.com

Temat:
Modernizacja układu wyprowadzenia ciepła z Kotłowni Rejonowej PEC TERMOWAD

Tytuł:
Widok szczegółowy wnętrza szafy - 8 RZĄD | 1/2

Projektant:
mgr inż. Piotr Folga
Uprawnienia budowlane do projektowania i kierowania robotami budowlanymi bez ograniczeń w specjalności instalacyjnej w zakresie sieci, instalacji i urządzeń elektrycznych i elektroenergetycznych. Nr ewidencyjny SLK/257/2/PWOE/09

Podpis:

Opracował:
Marcin Folga

Podpis:

Koordynaty GPS:
N: 49°53'16.3"
E: 19°30'10.0"

Nr wew. sprawy:
89/MF/25

Inwestor:
Przedsiębiorstwo Energetyki Cieplnej TERMOWAD
al. Matki Bożej Fatimskiej 32,
32-100 Wadowice

Data:
11.05.2026

Poprzednia: 338
Następna: 340

Strona:
339

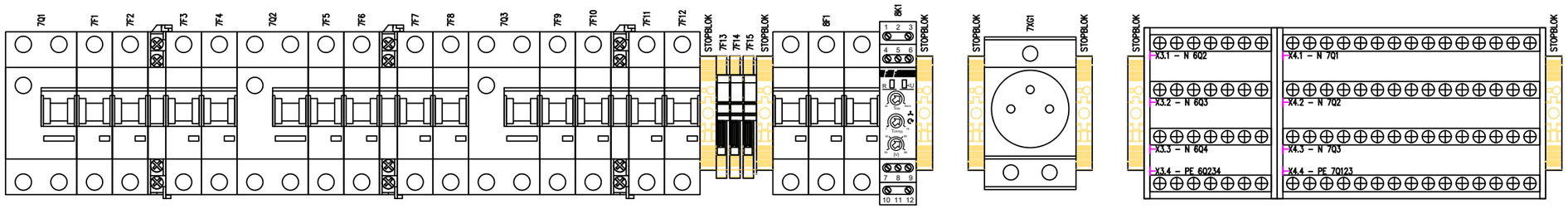

Tilen Piotr Folga
ul. Zdrojowa 24
32-640 Laskowa
Tel: 606 838 717
tilen.biuro@gmail.com

Temat:
Modernizacja układu wyprowadzenia ciepła z Kotłowni Rejonowej PEC TERMOWAD

Tytuł:
Widok szczegółowy wnętrza szafy - 8 RZĄD | 2/2

Projektant:
mgr inż. Piotr Folga
Uprawnienia budowlane do projektowania i kierowania robotami budowlanymi bez ograniczeń w specjalności instalacyjnej w zakresie sieci, instalacji i urządzeń elektrycznych i elektroenergetycznych. Nr ewidencyjny SLK/257/2/PWOE/09

Podpis:

Opracował:
Marcin Folga

Podpis:

Koordynaty GPS:
N: 49°53'16.3"
E: 19°30'10.0"

Nr wew. sprawy:
89/MF/25

Inwestor:
Przedsiębiorstwo Energetyki Cieplnej TERMOWAD
al. Matki Bożej Fatimskiej 32,
32-100 Wadowice

Data:
11.05.2026

Poprzednia: 339
Następna: 341

Strona:
340

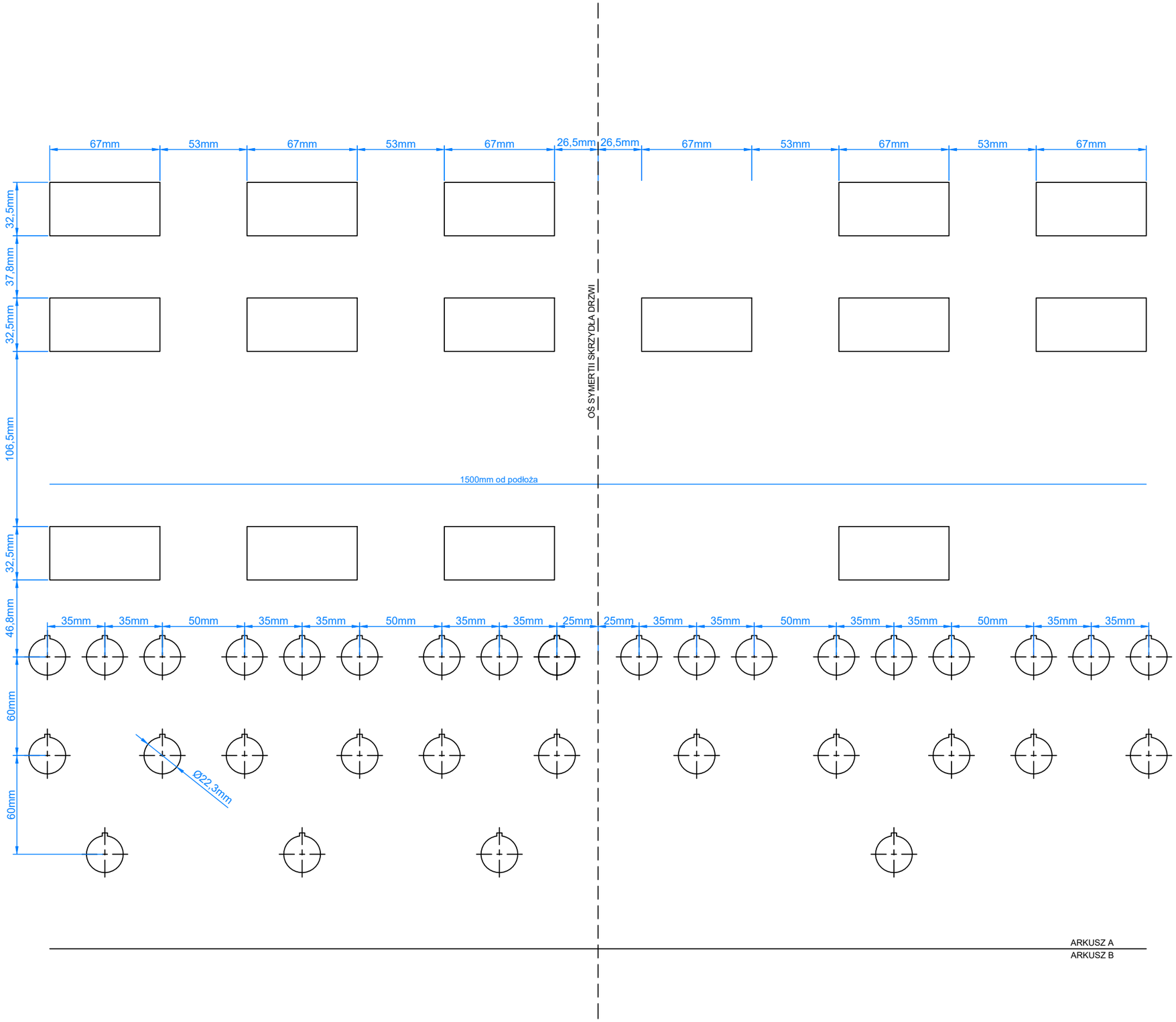

Tilen Piotr Folga
ul. Zdrojowa 24
32-640 Laskowa
Tel: 606 838 717
tilen.biuro@gmail.com

Temat: Modernizacja układu wyprowadzenia ciepła z Kotłowni Rejonowej PEC TERMOWAD

Tytuł: Widok otworów pod aparaturę | 1/4

Projektant: mgr inż. Piotr Folga
Uprawnienia budowlane do projektowania bez ograniczeń rzeczowych w zakresie sieci, instalacji i urządzeń elektrycznych i elektroenergetycznych. Nr ewidencyjny SLK/257/2/PWOE/09

Opracował: Marcin Folga

Podpis:

Podpis:

Koordynaty GPS: N: 49°53'16.3" E: 19°30'10.0"

Nr wew. sprawy: 89/MF/25

Inwestor: Przedsiębiorstwo Energetyki Cieplnej TERMOWAD al. Matki Bożej Fatimskiej 32, 32-100 Wadowice

Data: 11.05.2026

Poprzednia: 340 | Następna: 342

Strona: **341**

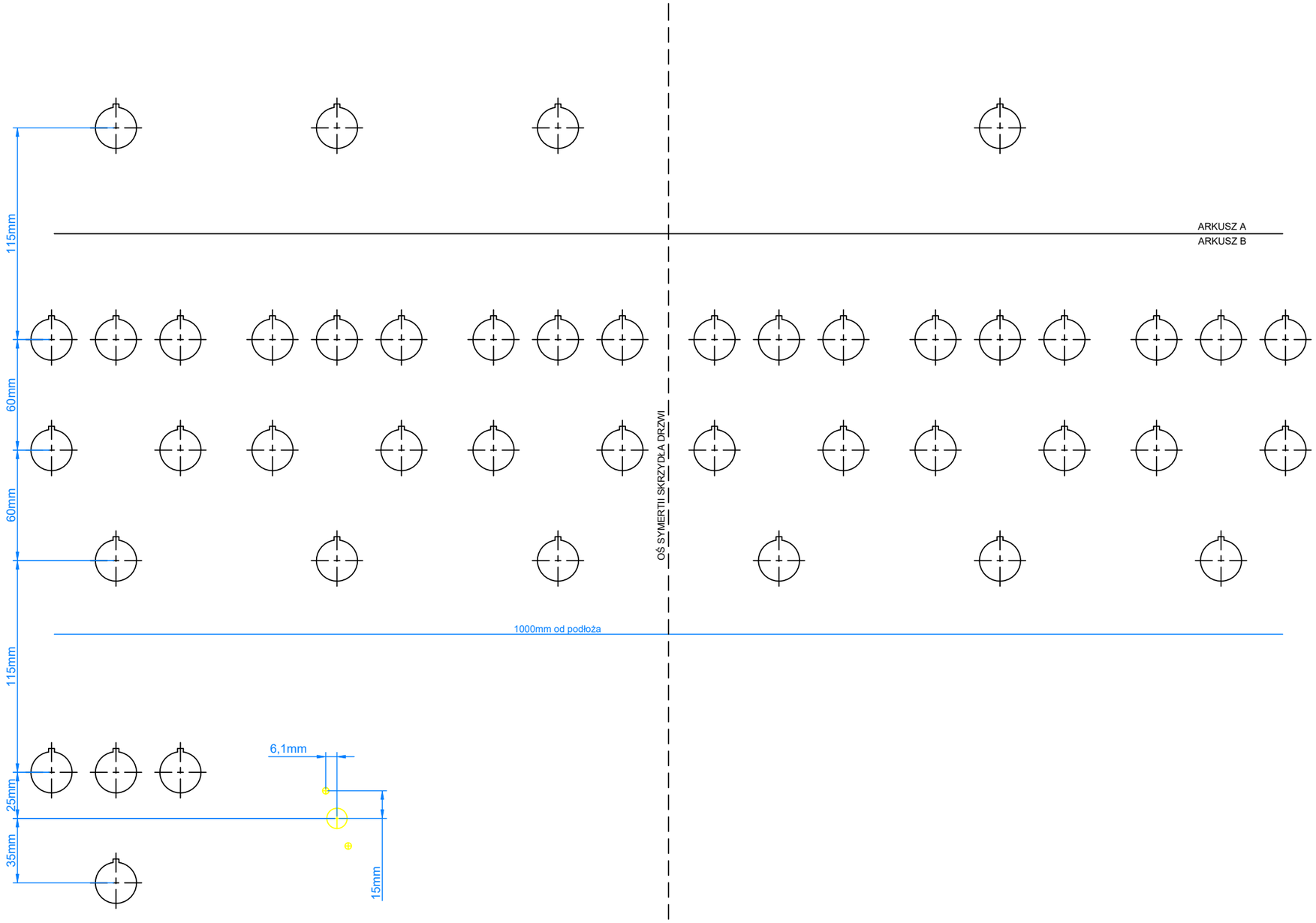

Tilen Piotr Folga
ul. Zdrojowa 24
32-640 Laskowa
Tel: 606 838 717
tilen.biuro@gmail.com

Temat: Modernizacja układu wyprowadzenia ciepła z Kotłowni Rejonowej PEC TERMOWAD

Tytuł: Widok otworów pod aparaturę | 2/4

Projektant: mgr inż. Piotr Folga
Uprawnienia budowlane do projektowania i kierowania robotami budowlanymi bez ograniczeń w specjalności instalacyjnej w zakresie sieci, instalacji i urządzeń elektrycznych i elektroenergetycznych. Nr ewidencyjny SLK/2572/PWOE/09

Podpis:

Opracował: Marcin Folga

Podpis:

Koordynaty GPS: N: 49°53'16.3" E: 19°30'10.0"

Nr wew. sprawy: 89/MF/25

Inwestor: Przedsiębiorstwo Energetyki Cieplnej TERMOWAD al. Matki Bożej Fatimskiej 32, 32-100 Wadowice

Data: 11.05.2026

Poprzednia: 341 | Następna: 343

Strona: **342**

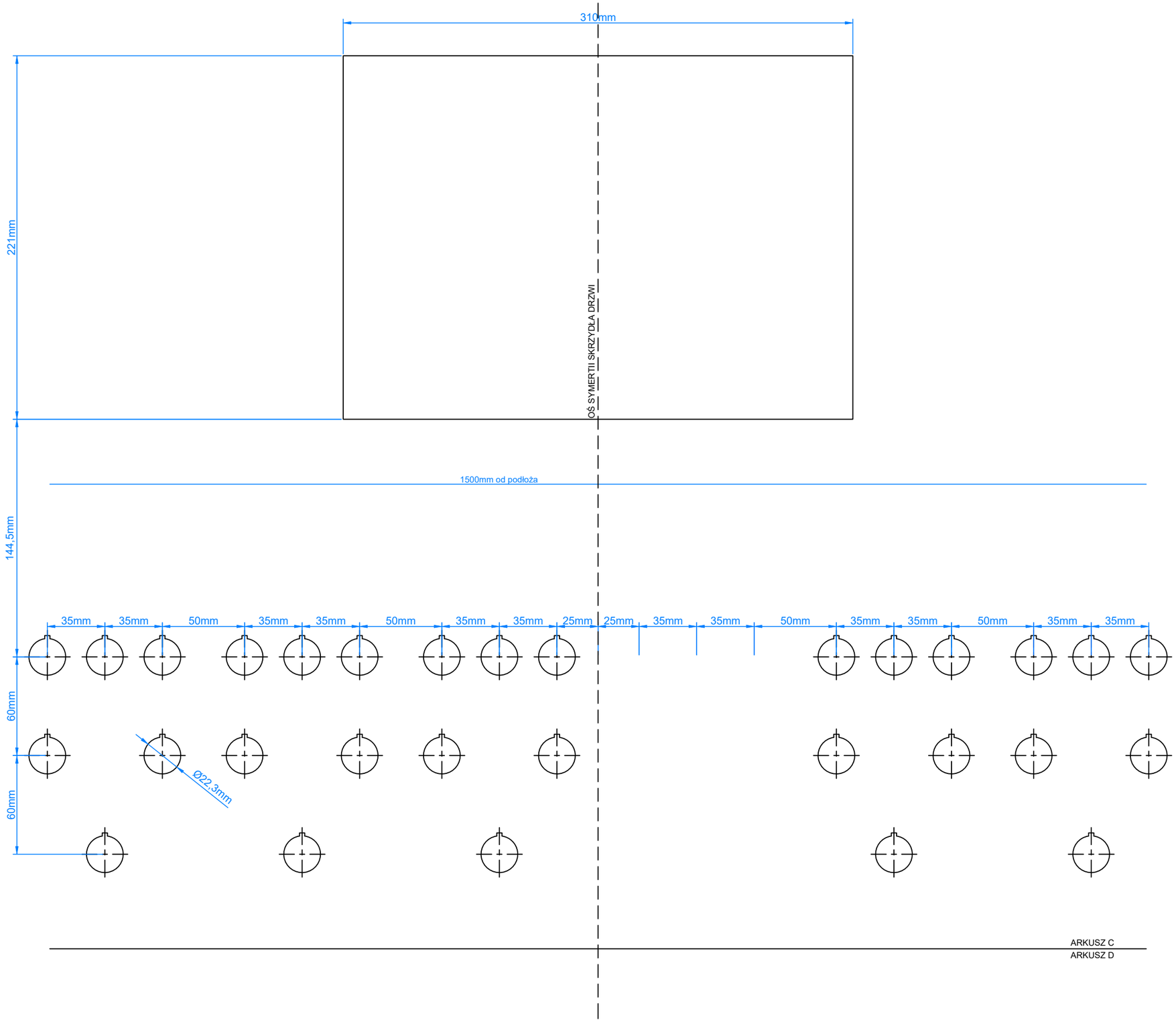

Tilen Piotr Folga
ul. Zdrojowa 24
32-640 Laskowa
Tel: 606 838 717
tilen.biuro@gmail.com

Temat: Modernizacja układu wyprowadzenia ciepła z Kotłowni Rejonowej PEC TERMOWAD

Tytuł: Widok otworów pod aparaturę | 3/4

Projektant: mgr inż. Piotr Folga
Uprawnienia budowlane do projektowania kierowania robotami budowlanymi bez ograniczeń w specjalności instalacyjnej w zakresie sieci, instalacji i urządzeń elektrycznych i elektroenergetycznych. Nr ewidencyjny SLK/0572/PWOE/09

Opracował: Marcin Folga

Podpis:

Podpis:

Koordynaty GPS: N: 49°53'16.3" E: 19°30'10.0"

Nr wew. sprawy: 89/MF/25

Inwestor: Przedsiębiorstwo Energetyki Cieplnej TERMOWAD al. Matki Bożej Fatimskiej 32, 32-100 Wadowice

Data: 11.05.2026

Poprzednia: 342 | Następna: 344

Strona: **343**

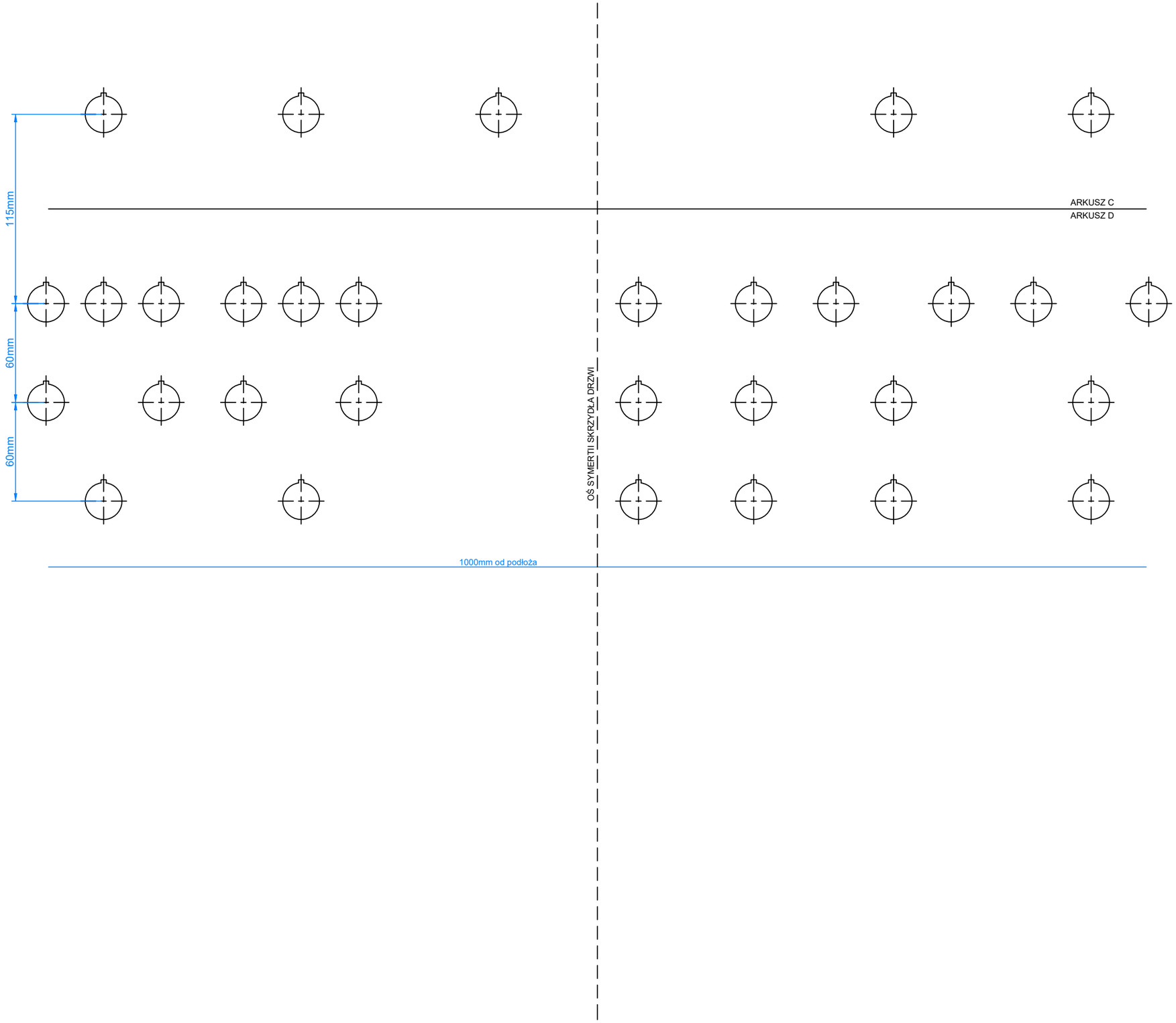

Tilen Piotr Folga
ul. Zdrojowa 24
32-640 Laskowa
Tel: 606 838 717
tilen.biuro@gmail.com

Temat: Modernizacja układu wyprowadzenia ciepła z Kotłowni Rejonowej PEC TERMOWAD

Tytuł: Widok otworów pod aparaturę | 4/4

Projektant: mgr inż. Piotr Folga
Uprawnienia budowlane do projektowania i kierowania robotami budowlanymi bez ograniczeń w specjalności instalacyjnej w zakresie sieci, instalacji i urządzeń elektrycznych i elektroenergetycznych. Nr ewidencyjny SLK/2572/PWOE/09

Podpis:

Opracował: Marcin Folga

Podpis:

Koordynaty GPS: N: 49°53'16.3" E: 19°30'10.0"

Nr wew. sprawy: 89/MF/25

Inwestor: Przedsiębiorstwo Energetyki Cieplnej TERMOWAD
al. Matki Bożej Fatimskiej 32,
32-100 Wadowice

Data: 11.05.2026

Poprzednia: 343 | Następna: 351

Strona: **344**

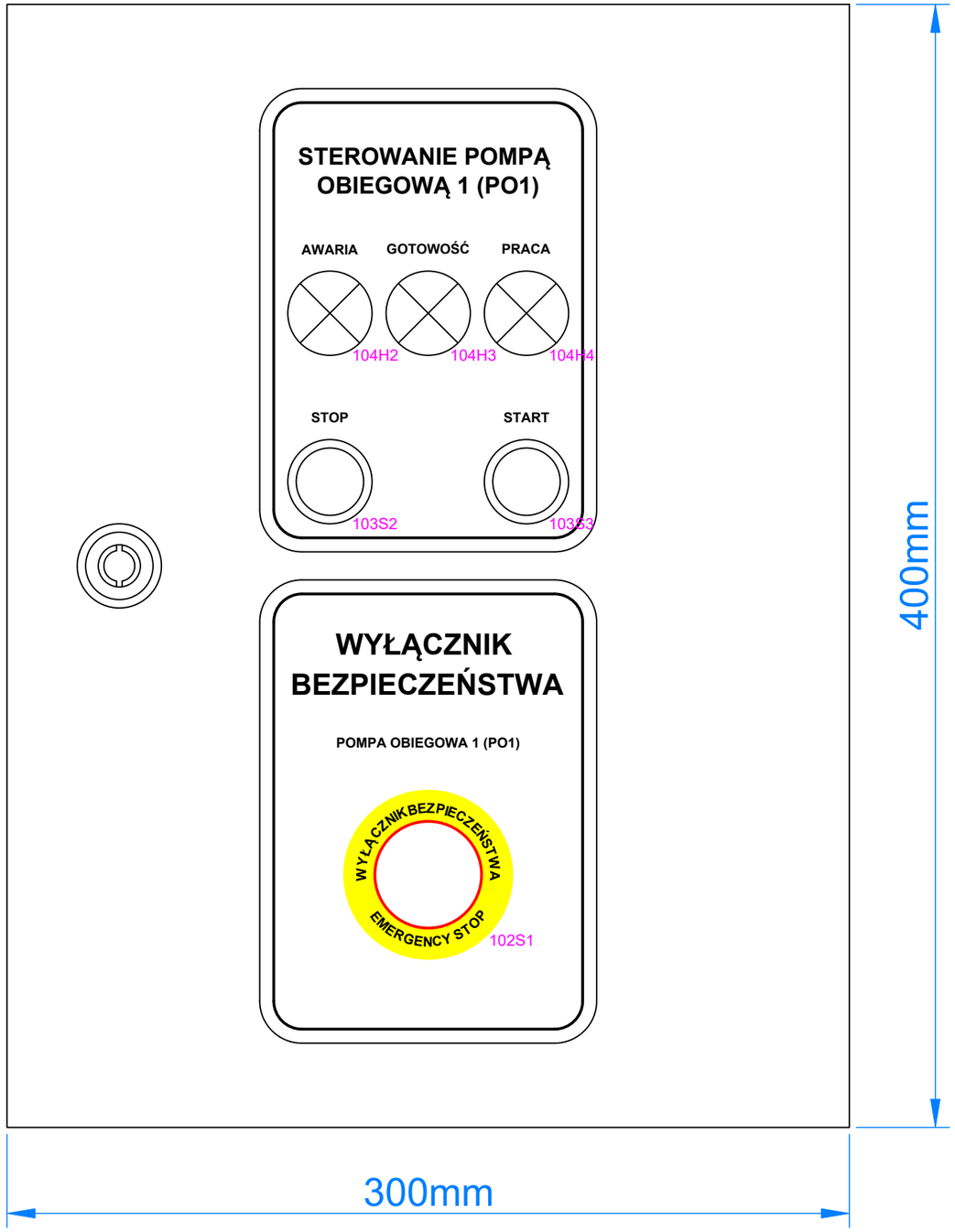

Tilen Piotr Folga
ul. Zdrojowa 24
32-640 Laskowa
Tel: 606 838 717
tilen.biuro@gmail.com

Temat: Modernizacja układu wyprowadzenia ciepła z Kotłowni Rejonowej PEC TERMOWAD

Tytuł: PO1 - panel sterowania miejscowego - widok frontu szafy

Projektant: mgr inż. Piotr Folga
Uprawnienia budowlane do projektowania kierowania robotami budowlanymi bez ograniczeń w sprzęgalności instalacyjnej w zakresie sieci, instalacji i urządzeń elektrycznych i elektroenergetycznych. Nr ewidencyjny SLK/257/2/PWOE/09

Podpis:

Opracował: Marcin Folga

Podpis:

Koordynaty GPS: N: 49°53'16.3" E: 19°30'10.0"

Nr wew. sprawy: 89/MF/25

Inwestor: Przedsiębiorstwo Energetyki Cieplnej TERMOWAD al. Matki Bożej Fatimskiej 32, 32-100 Wadowice

Data: 11.05.2026

Poprzednia: 344

Następna: 352

Strona: 351

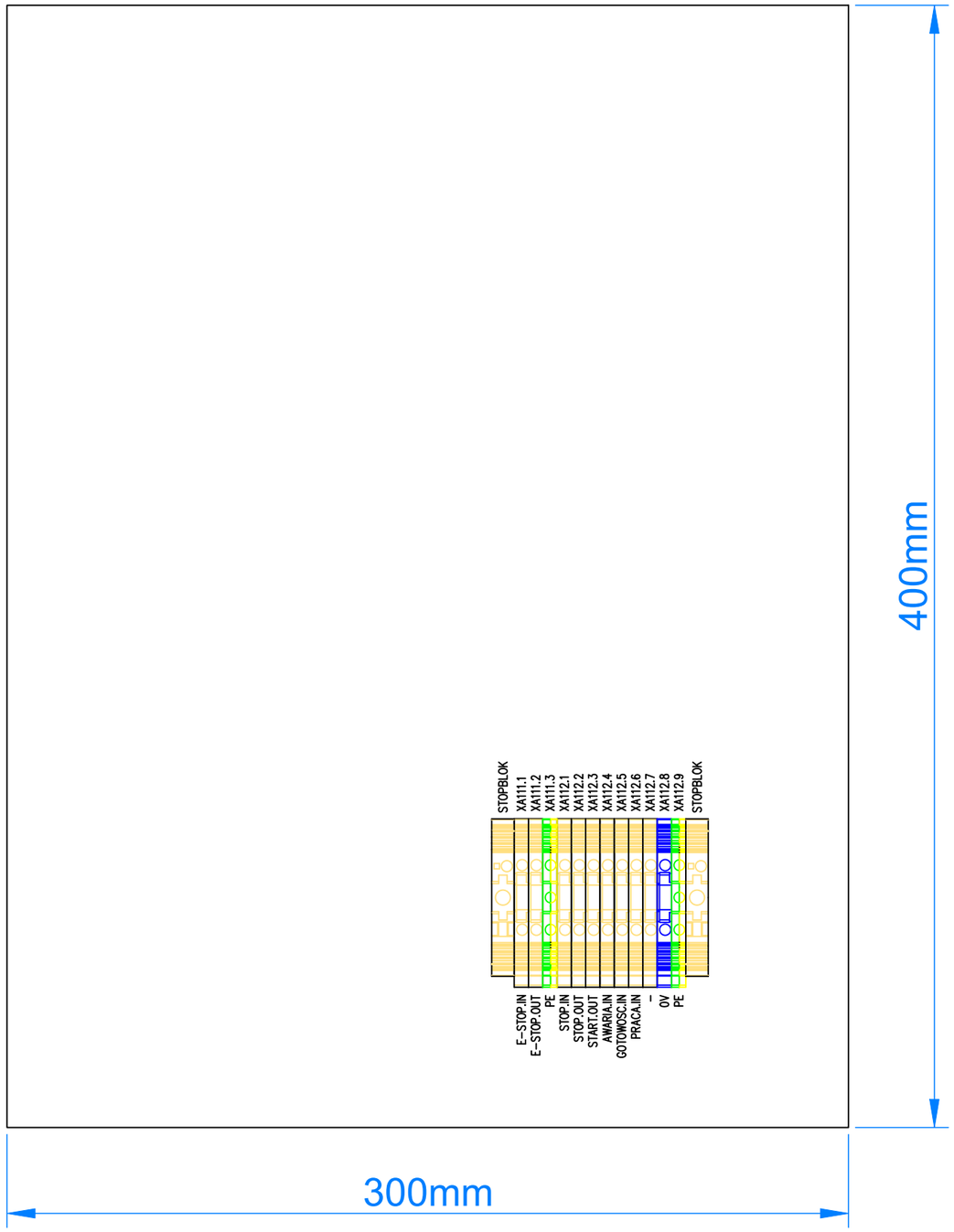

Tilen Piotr Folga
ul. Zdrojowa 24
32-640 Laskowa
Tel: 606 838 717
tilen.biuro@gmail.com

Temat: Modernizacja układu wyprowadzenia ciepła z Kotłowni Rejonowej PEC TERMOWAD

Tytuł: PO1 - panel sterowania miejscowego - widok wnetrza szafy

Projektant: mgr inż. Piotr Folga
Uprawnienia budowlane do projektowania kierowania robotami budowlanymi bez ograniczeń w specjalności instalacyjnej w zakresie sieci, instalacji i urządzeń elektrycznych i elektroenergetycznych. Nr ewidencyjny SLK/2572/PWOE/09

Podpis:

Opracował: Marcin Folga

Podpis:

Koordynaty GPS: N: 49°53'16.3" E: 19°30'10.0"

Nr wew. sprawy: 89/MF/25

Inwestor: Przedsiębiorstwo Energetyki Cieplnej TERMOWAD al. Matki Bożej Fatimskiej 32, 32-100 Wadowice

Data: 11.05.2026

Poprzednia: 351 | Następna: 353

Strona: **352**

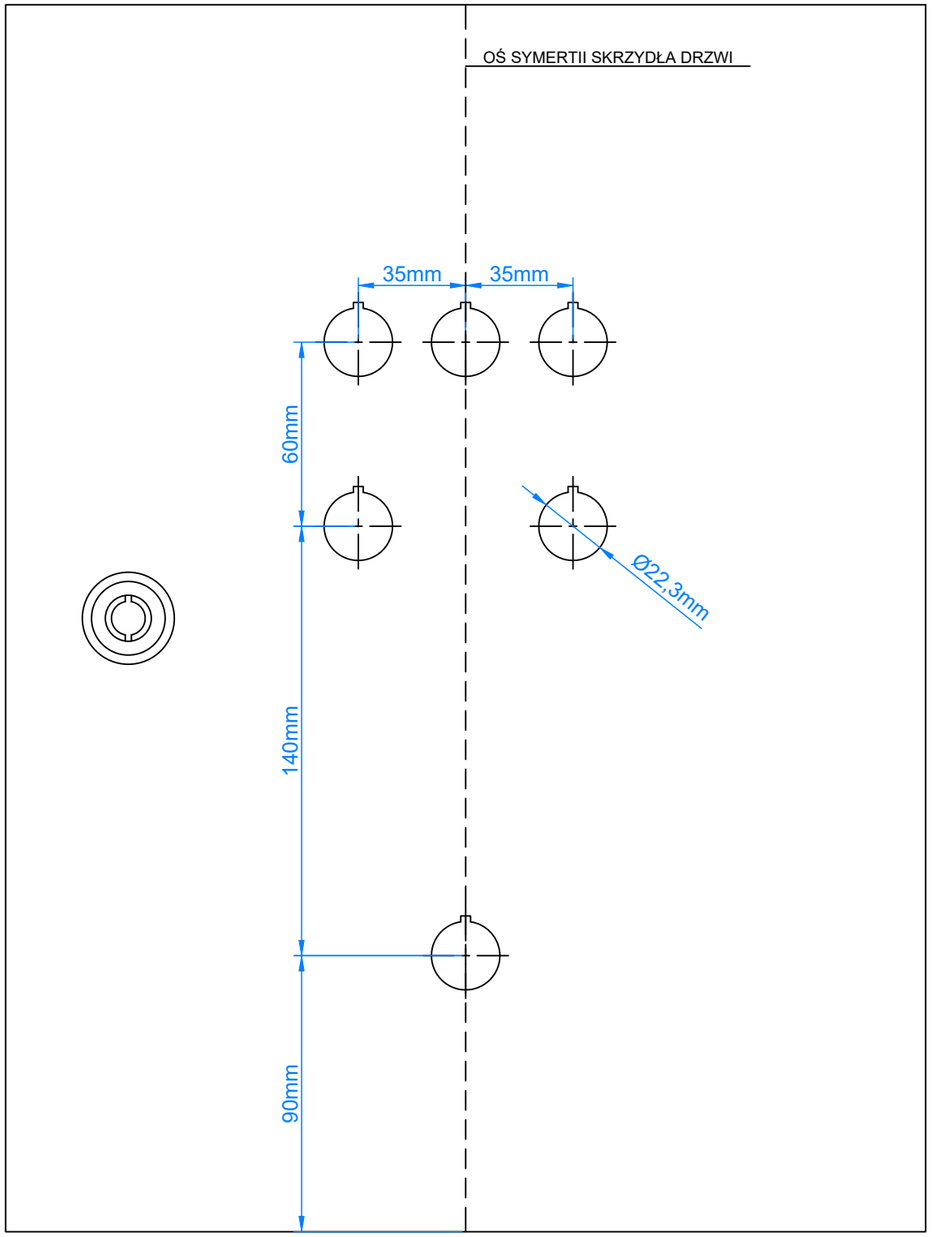

Tilen Piotr Folga
ul. Zdrojowa 24
32-640 Laskowa
Tel: 606 838 717
tilen.biuro@gmail.com

Temat: Modernizacja układu wyprowadzenia ciepła z Kotłowni Rejonowej PEC TERMOWAD

Tytuł: PO1 - panel sterowania miejscowego - widok otworów pod aparaturę

Projektant: mgr inż. Piotr Folga
Uprawnienia budowlane do projektowania kierowania robotami budowlanymi bez ograniczeń w specjalności instalacyjnej w zakresie sieci, instalacji i urządzeń elektrycznych i elektroenergetycznych. Nr ewidencyjny SLK/257/PWOE/09

Podpis:

Koordynaty GPS: N: 49°53'16.3" E: 19°30'10.0"

Opracował: Marcin Folga

Podpis:

Nr wew. sprawy: 89/MF/25

Inwestor: Przedsiębiorstwo Energetyki Cieplnej TERMOWAD al. Matki Bożej Fatimskiej 32, 32-100 Wadowice

Data: 11.05.2026

Poprzednia: 352 | Następna: 354

Strona: **353**

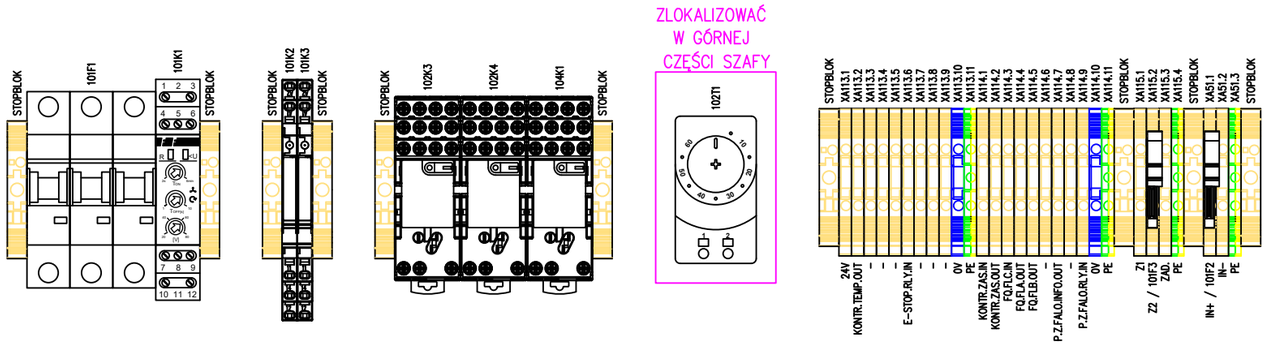

Tilen Piotr Folga
ul. Zdrojowa 24
32-640 Laskowa
Tel: 606 838 717
tilen.biuro@gmail.com

Temat: Modernizacja układu wyprowadzenia ciepła z Kotłowni Rejonowej PEC TERMOWAD

Tytuł: PO1 - elementy do zabudowy w szafie PO1

Projektant: mgr inż. Piotr Folga
Uprawnienia budowlane do projektowania i kierowania robotami budowlanymi bez ograniczeń w specjalności instalacyjnej w zakresie sieci, instalacji i urządzeń elektrycznych i elektroenergetycznych. Nr ewidencyjny SLK/257/2/PWOE/09

Podpis:

Opracował: Marcin Folga

Podpis:

Koordynaty GPS: N: 49°53'16.3" E: 19°30'10.0"

Nr wew. sprawy: 89/MF/25

Inwestor: Przedsiębiorstwo Energetyki Cieplnej TERMOWAD al. Matki Bożej Fatimskiej 32, 32-100 Wadowice

Data: 11.05.2026

Poprzednia: 353 | Następna: 356

Strona: **354**

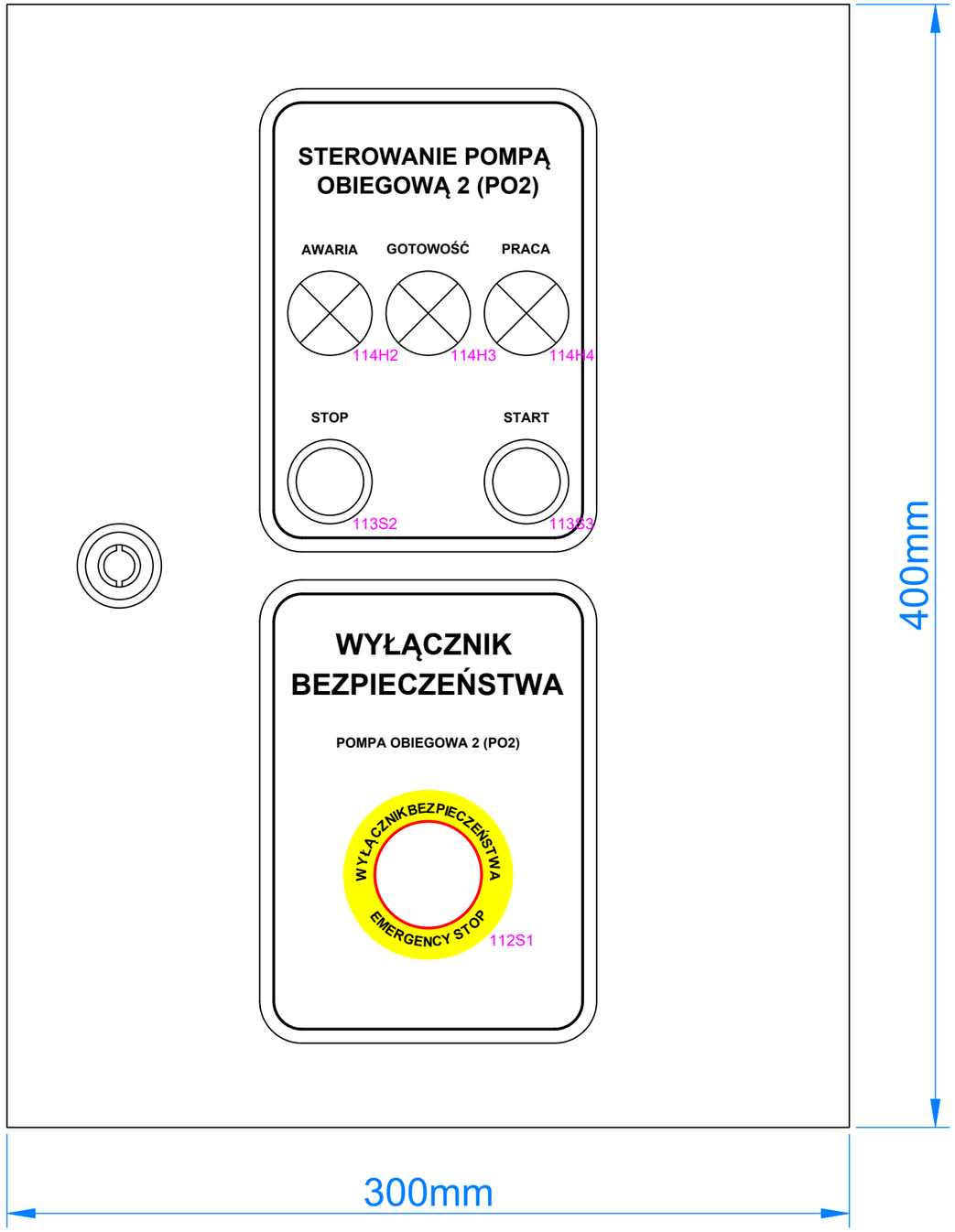

Tilen Piotr Folga
ul. Zdrojowa 24
32-640 Laskowa
Tel: 606 838 717
tilen.biuro@gmail.com

Temat: Modernizacja układu wyprowadzenia ciepła z Kotłowni Rejonowej PEC TERMOWAD

Tytuł: PO2 - panel sterowania miejscowego - widok frontu szafy

Projektant: mgr inż. Piotr Folga
Uprawnienia budowlane do projektowania kierowania robotami budowlanymi bez ograniczeń w sprzęgalności instalacyjnej w zakresie sieci, instalacji i urządzeń elektrycznych i elektroenergetycznych. Nr ewidencyjny SLK/257/2/PWOE/09

Podpis:

Opracował: Marcin Folga

Podpis:

Koordynaty GPS: N: 49°53'16.3" E: 19°30'10.0"

Nr wew. sprawy: 89/MF/25

Inwestor: Przedsiębiorstwo Energetyki Cieplnej TERMOWAD al. Matki Bożej Fatimskiej 32, 32-100 Wadowice

Data: 11.05.2026

Poprzednia: 354 | Następna: 357

Strona: 356

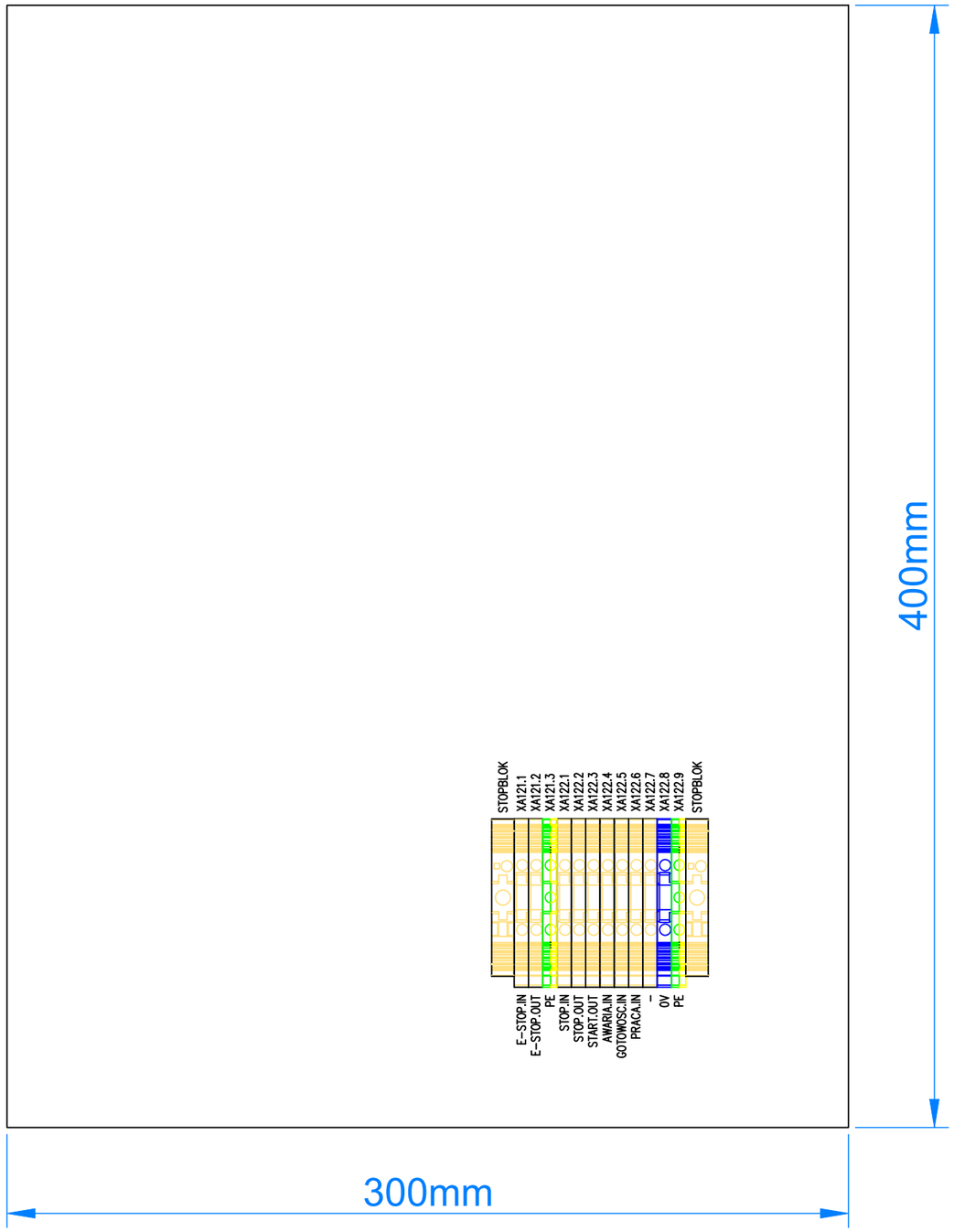

Tilen Piotr Folga
ul. Zdrojowa 24
32-640 Laskowa
Tel: 606 838 717
tilen.biuro@gmail.com

Temat: Modernizacja układu wyprowadzenia ciepła z Kotłowni Rejonowej PEC TERMOWAD

Tytuł: PO2 - panel sterowania miejscowego - widok wnetrza szafy

Projektant: mgr inż. Piotr Folga
Uprawnienia budowlane do projektowania kierowania robotami budowlanymi bez ograniczeń w specjalności instalacyjnej w zakresie sieci, instalacji i urządzeń elektrycznych i elektroenergetycznych. Nr ewidencyjny SLK/2572/PWOE/09

Podpis:

Opracował: Marcin Folga

Podpis:

Koordynaty GPS: N: 49°53'16.3" E: 19°30'10.0"

Nr wew. sprawy: 89/MF/25

Inwestor: Przedsiębiorstwo Energetyki Cieplnej TERMOWAD al. Matki Bożej Fatimskiej 32, 32-100 Wadowice

Data: 11.05.2026

Poprzednia: 356 | Następna: 358

Strona: **357**

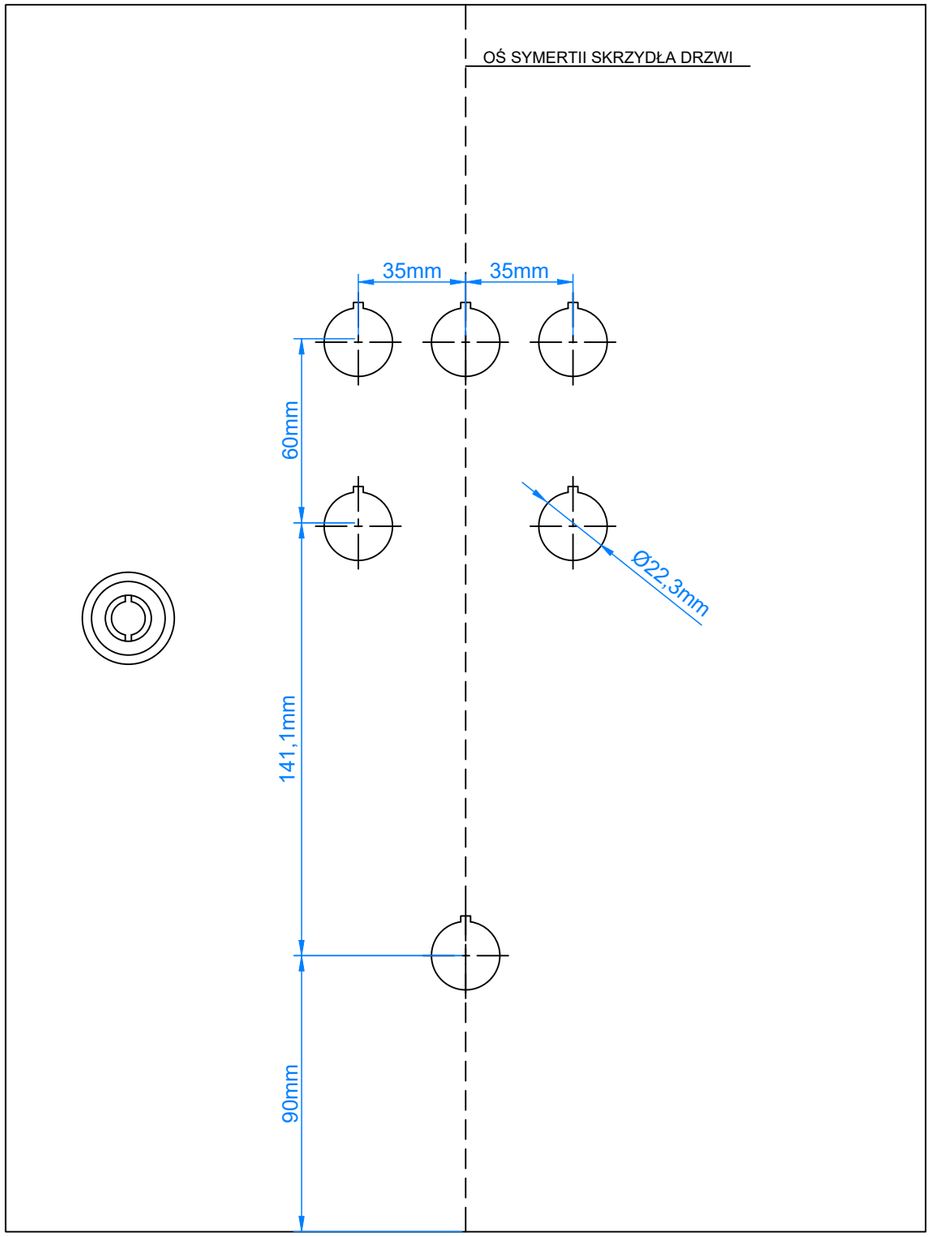

Tilen Piotr Folga
ul. Zdrojowa 24
32-640 Laskowa
Tel: 606 838 717
tilen.biuro@gmail.com

Temat: Modernizacja układu wyprowadzenia ciepła z Kotłowni Rejonowej PEC TERMOWAD

Tytuł: PO2 - panel sterowania miejscowego - widok otworów pod aparaturę

Projektant: mgr inż. Piotr Folga
Uprawnienia budowlane do projektowania kierowania robotami budowlanymi bez ograniczeń w specjalności instalacyjnej w zakresie sieci, instalacji i urządzeń elektrycznych i elektroenergetycznych. Nr ewidencyjny SLK/257/PWOE/09

Podpis:

Koordynaty GPS: N: 49°53'16.3" E: 19°30'10.0"

Opracował: Marcin Folga

Podpis:

Nr wew. sprawy: 89/MF/25

Inwestor: Przedsiębiorstwo Energetyki Cieplnej TERMOWAD al. Matki Bożej Fatimskiej 32, 32-100 Wadowice

Data: 11.05.2026

Poprzednia: 357 | Następna: 359

Strona: **358**

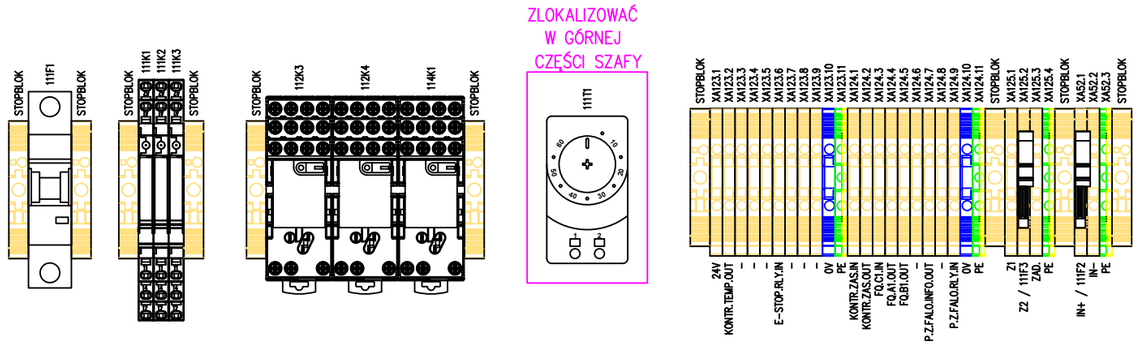

Tilen Piotr Folga
ul. Zdrojowa 24
32-640 Laskowa
Tel: 606 838 717
tilen.biuro@gmail.com

Temat:
Modernizacja układu wyprowadzenia ciepła z Kotłowni Rejonowej PEC TERMOWAD

Tytuł:
PO2 - elementy do zabudowy w szafie PO2

Projektant:
mgr inż. Piotr Folga
Uprawnienia budowlane do projektowania i kierowania robotami budowlanymi bez ograniczeń w specjalności instalacyjnej w zakresie sieci, instalacji i urządzeń elektrycznych i elektroenergetycznych. Nr ewidencyjny SLK/257/2/PWOE/09

Podpis:

Opracował:
Marcin Folga

Podpis:

Koordynaty GPS:
N: 49°53'16.3"
E: 19°30'10.0"

Nr wew. sprawy:
89/MF/25

Inwestor:
Przedsiębiorstwo Energetyki Cieplnej TERMOWAD
al. Matki Bożej Fatimskiej 32,
32-100 Wadowice

Data:
11.05.2026

Poprzednia: 358
Następna: 361

Strona:
359

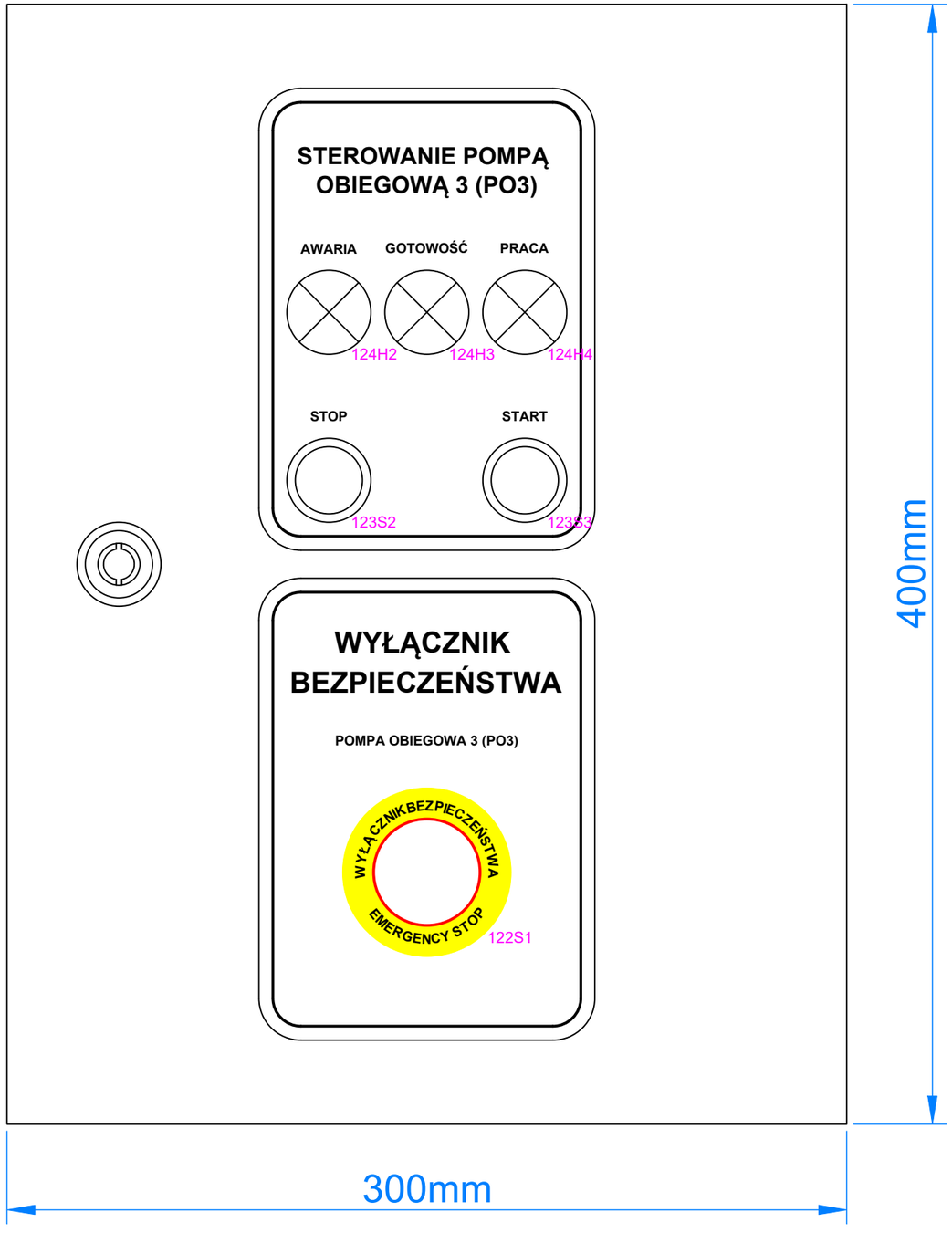

Tilen Piotr Folga
ul. Zdrojowa 24
32-640 Laskowa
Tel: 606 838 717
tilen.biuro@gmail.com

Temat: Modernizacja układu wyprowadzenia ciepła z Kotłowni Rejonowej PEC TERMOWAD

Tytuł: PO3 - panel sterowania miejscowego - widok frontu szafy

Projektant: mgr inż. Piotr Folga
Uprawnienia budowlane do projektowania kierowania robotami budowlanymi bez ograniczeń w sprzęgalności instalacyjnej w zakresie sieci, instalacji i urządzeń elektrycznych i elektroenergetycznych. Nr ewidencyjny SLK/257/2/PWOE/09

Podpis:

Opracował: Marcin Folga

Podpis:

Koordynaty GPS: N: 49°53'16.3" E: 19°30'10.0"

Nr wew. sprawy: 89/MF/25

Inwestor: Przedsiębiorstwo Energetyki Cieplnej TERMOWAD al. Matki Bożej Fatimskiej 32, 32-100 Wadowice

Data: 11.05.2026

Poprzednia: 359

Następna: 362

Strona: **361**

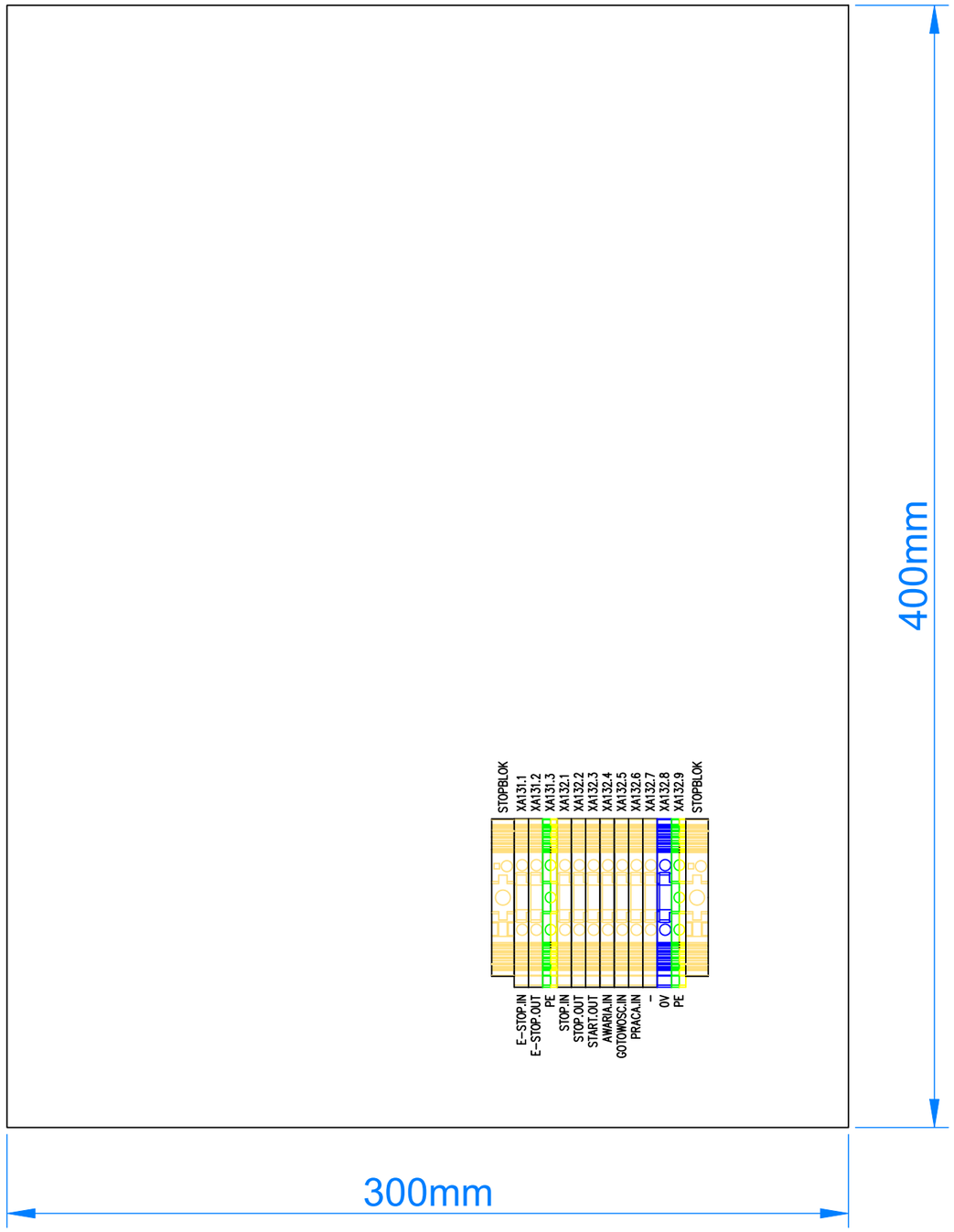

Tilen Piotr Folga
ul. Zdrojowa 24
32-640 Laskowa
Tel: 606 838 717
tilen.biuro@gmail.com

Temat: Modernizacja układu wyprowadzenia ciepła z Kotłowni Rejonowej PEC TERMOWAD

Tytuł: PO3 - panel sterowania miejscowego - widok wnetrza szafy

Projektant: mgr inż. Piotr Folga
Uprawnienia budowlane do projektowania kierowania robotami budowlanymi bez ograniczeń w specjalności instalacyjnej w zakresie sieci, instalacji i urządzeń elektrycznych i elektroenergetycznych. Nr ewidencyjny SLK/2572/PWOE/09

Podpis:

Opracował: Marcin Folga

Podpis:

Koordynaty GPS: N: 49°53'16.3" E: 19°30'10.0"

Nr wew. sprawy: 89/MF/25

Inwestor: Przedsiębiorstwo Energetyki Cieplnej TERMOWAD al. Matki Bożej Fatimskiej 32, 32-100 Wadowice

Data: 11.05.2026

Poprzednia: 361 | Następna: 363

Strona: **362**

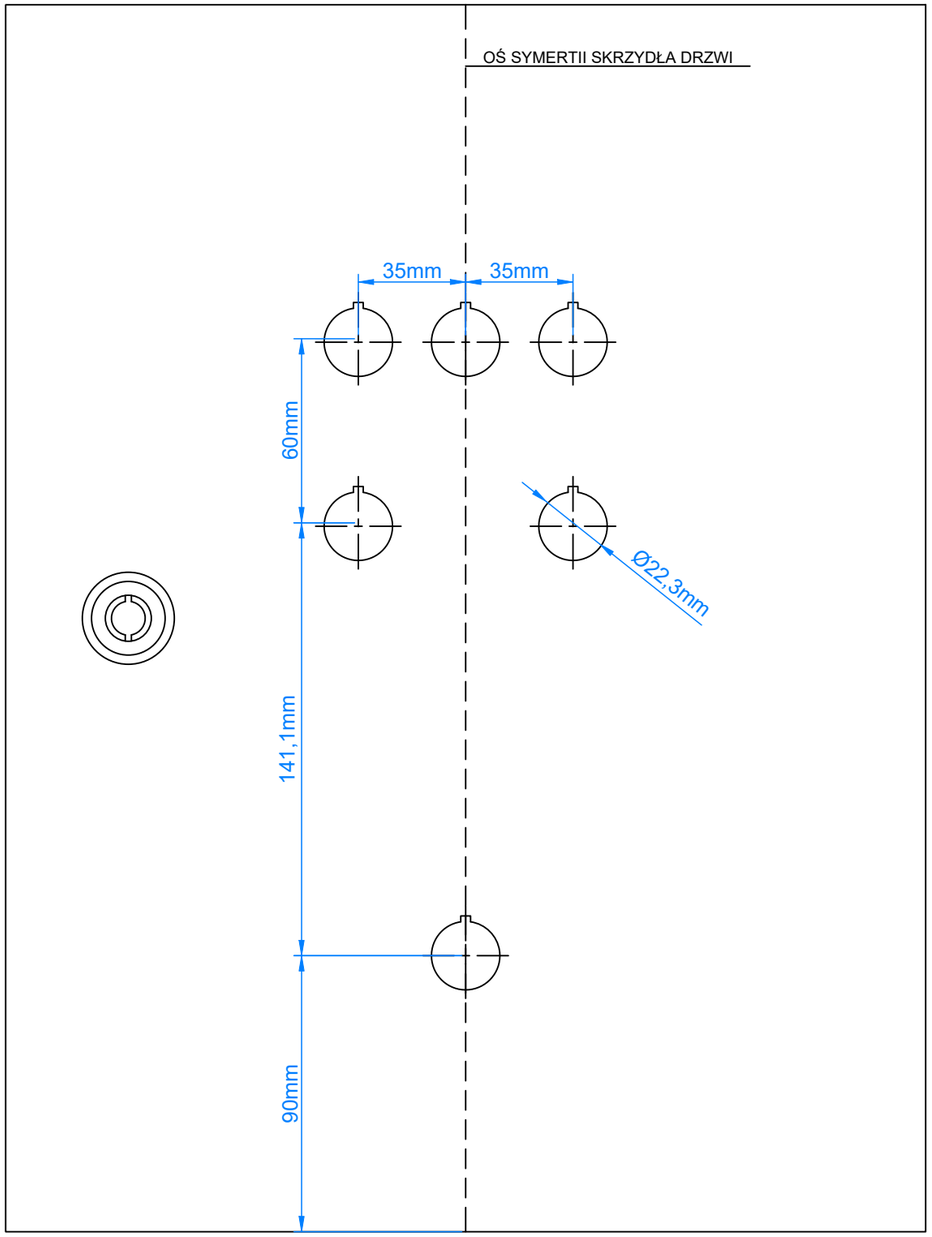

Tilen Piotr Folga
ul. Zdrojowa 24
32-640 Laskowa
Tel: 606 838 717
tilen.biuro@gmail.com

Temat: Modernizacja układu wyprowadzenia ciepła z Kotłowni Rejonowej PEC TERMOWAD

Tytuł: PO3 - panel sterowania miejscowego - widok otworów pod aparaturę

Projektant: mgr inż. Piotr Folga
Uprawnienia budowlane do projektowania kierowania robotami budowlanymi bez ograniczeń w specjalności instalacyjnej w zakresie sieci, instalacji i urządzeń elektrycznych i elektroenergetycznych. Nr ewidencyjny SLK/257/PWOE/09

Podpis:

Koordynaty GPS: N: 49°53'16.3" E: 19°30'10.0"

Opracował: Marcin Folga

Podpis:

Nr wew. sprawy: 89/MF/25

Inwestor: Przedsiębiorstwo Energetyki Cieplnej TERMOWAD al. Matki Bożej Fatimskiej 32, 32-100 Wadowice

Data: 11.05.2026

Poprzednia: 362 | Następna: 364

Strona: **363**

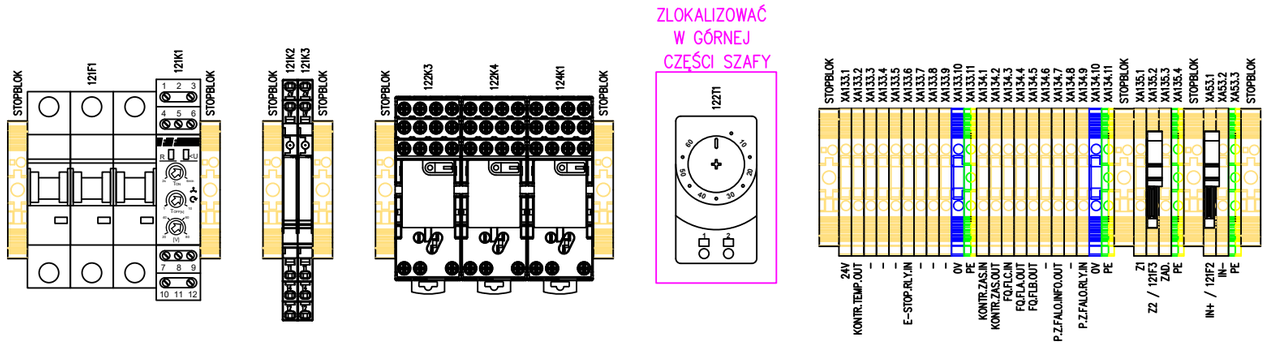

Tilen Piotr Folga
ul. Zdrojowa 24
32-640 Laskowa
Tel: 606 838 717
tilen.biuro@gmail.com

Temat:
Modernizacja układu wyprowadzenia ciepła z Kotłowni Rejonowej PEC TERMOWAD

Tytuł:
PO3 - elementy do zabudowy w szafie PO3

Projektant:
mgr inż. Piotr Folga
Uprawnienia budowlane do projektowania i kierowania robotami budowlanymi bez ograniczeń w specjalności instalacyjnej w zakresie sieci, instalacji i urządzeń elektrycznych i elektroenergetycznych. Nr ewidencyjny SLK/257/2/PWOE/09

Podpis:

Opracował:
Marcin Folga

Podpis:

Koordynaty GPS:
N: 49°53'16.3"
E: 19°30'10.0"

Nr wew. sprawy:
89/MF/25

Inwestor:
Przedsiębiorstwo Energetyki Cieplnej TERMOWAD
al. Matki Bożej Fatimskiej 32,
32-100 Wadowice

Data:
11.05.2026

Poprzednia: 363
Następna: 366

Strona:
364

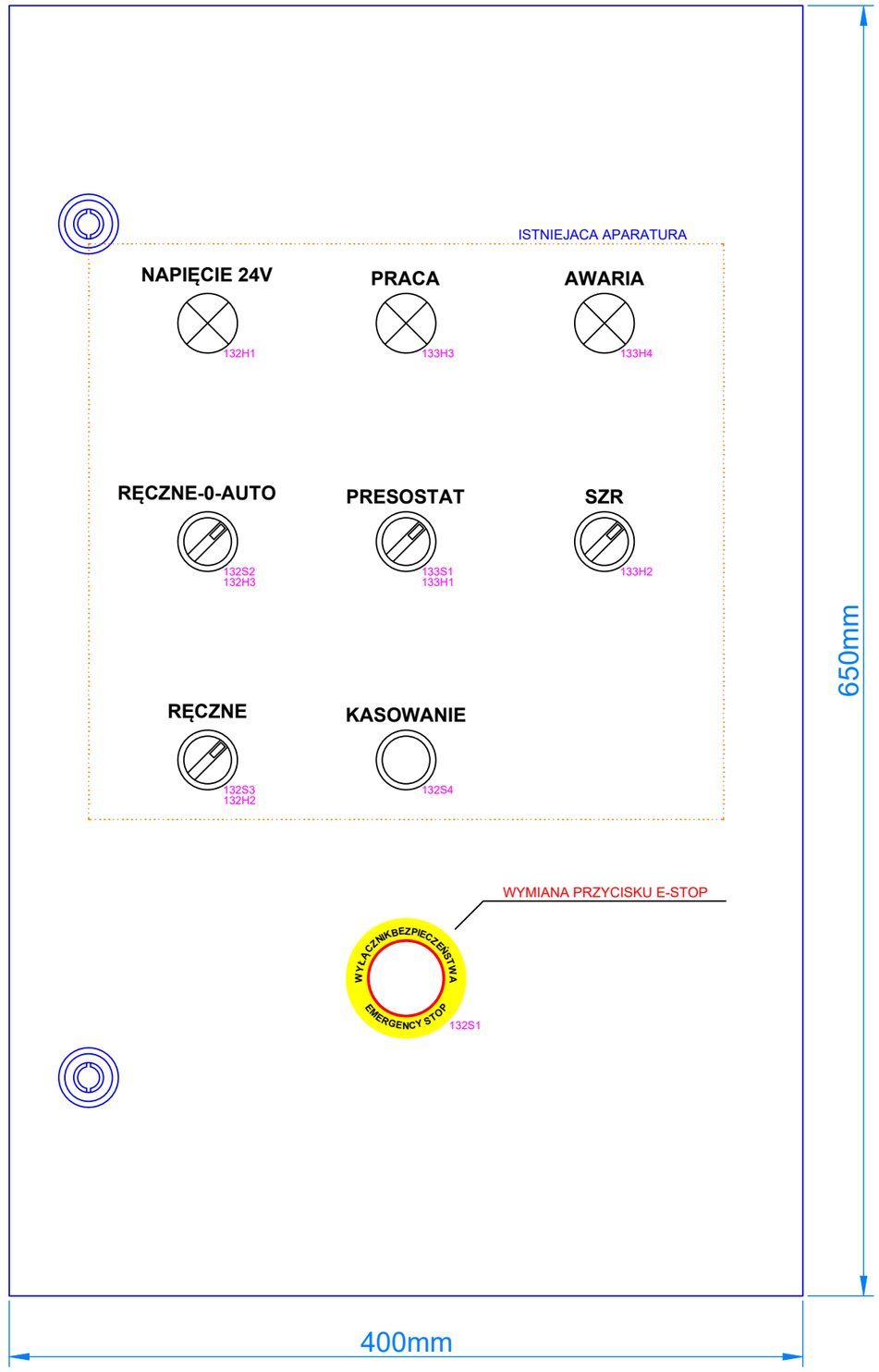

Tilen Piotr Folga
ul. Zdrojowa 24
32-640 Laskowa
Tel: 606 838 717
tilen.biuro@gmail.com

Temat: Modernizacja układu wyprowadzenia ciepła z Kotłowni Rejonowej PEC TERMOWAD

Tytuł: PO4 - szafa PO4 - widok frontu szafy

Projektant: mgr inż. Piotr Folga
Uprawnienia budowlane do projektowania kierowania robotami budowlanymi bez ograniczeń w specjalności instalacyjnej w zakresie sieci, instalacji i urządzeń elektrycznych i elektroenergetycznych. Nr ewidencyjny SLK/257/P/WOE/09

Podpis:

Koordynaty GPS: N: 49°53'16.3" E: 19°30'10.0"

Opracował: Marcin Folga

Podpis:

Nr wew. sprawy: 89/MF/25

Inwestor: Przedsiębiorstwo Energetyki Cieplnej TERMOWAD al. Matki Bożej Fatimskiej 32, 32-100 Wadowice

Data: 11.05.2026

Poprzednia: 364 | Następna: 367

Strona: **366**

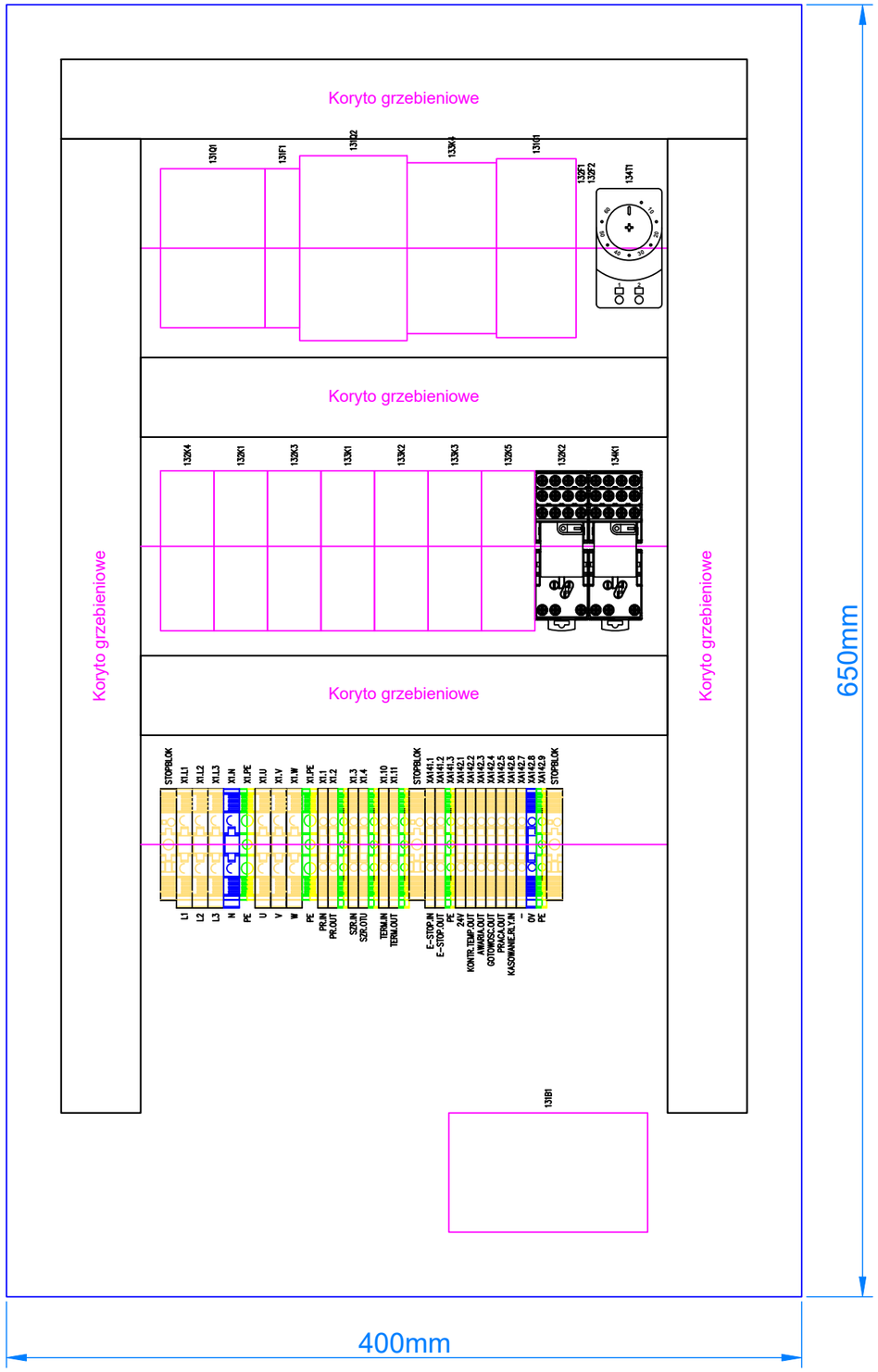

Tilen Piotr Folga
ul. Zdrojowa 24
32-640 Laskowa
Tel: 606 838 717
tilen.biuro@gmail.com

Temat: Modernizacja układu wyprowadzenia ciepła z Kotłowni Rejonowej PEC TERMOWAD

Tytuł: PO4 - szafa PO4 - widok wnętrza szafy

Projektant: mgr inż. Piotr Folga
Uprawnienia budowlane do projektowania kierowania robotami budowlanymi bez ograniczeń w specjalności instalacyjnej w zakresie sieci, instalacji i urządzeń elektrycznych i elektroenergetycznych. Nr ewidencyjny SLK/2572/POWOE/09

Podpis:

Koordynaty GPS: N: 49°53'16.3" E: 19°30'10.0"

Opracował: Marcin Folga

Podpis:

Nr wew. sprawy: 89/MF/25

Inwestor: Przedsiębiorstwo Energetyki Cieplnej TERMOWAD
al. Matki Bożej Fatimskiej 32,
32-100 Wadowice

Data: 11.05.2026

Poprzednia: 366 | Następna: 371

Strona: **367**

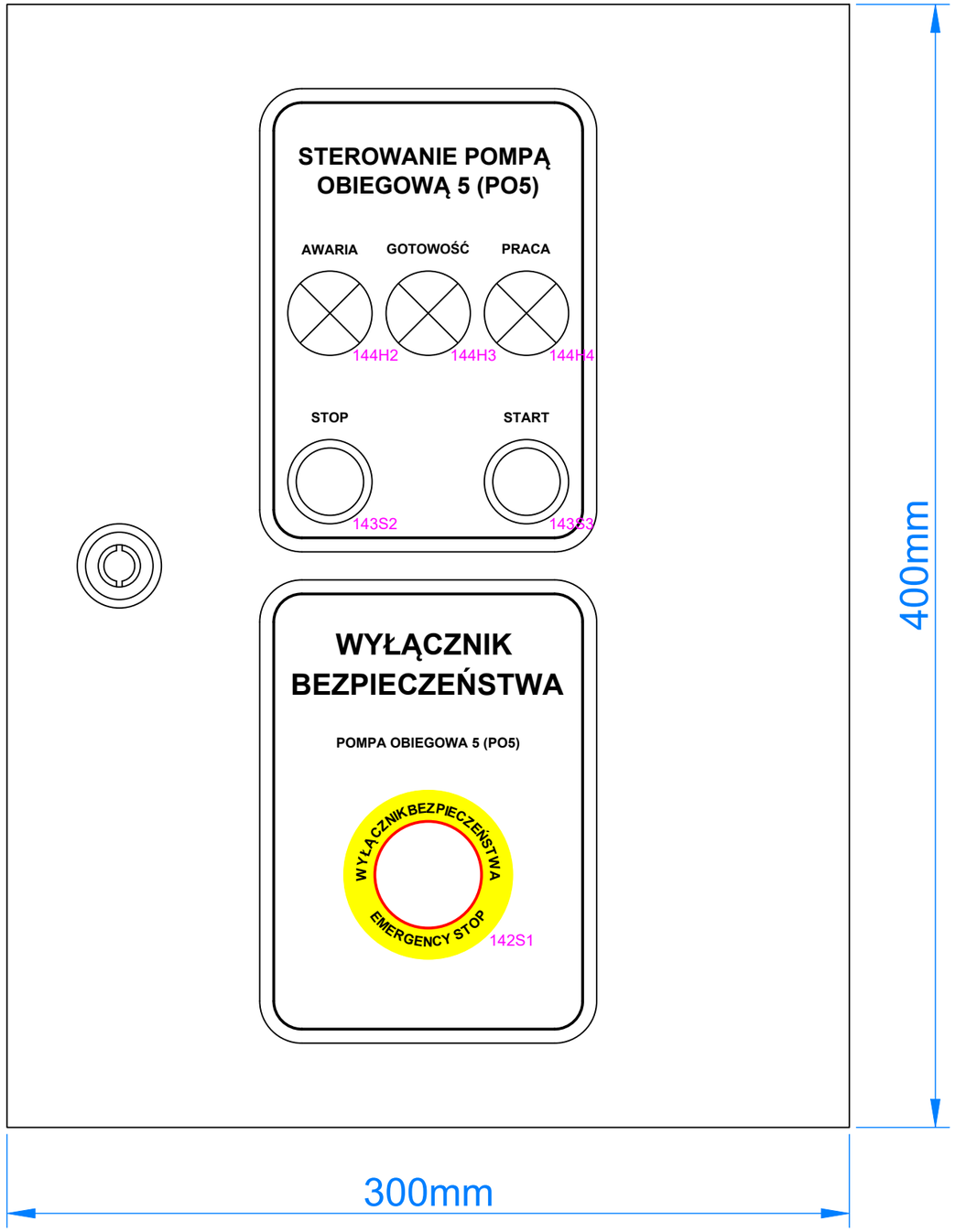

Tilen Piotr Folga
ul. Zdrojowa 24
32-640 Laskowa
Tel: 606 838 717
tilen.biuro@gmail.com

Temat: Modernizacja układu wyprowadzenia ciepła z Kotłowni Rejonowej PEC TERMOWAD

Tytuł: PO5 - panel sterowania miejscowego - widok frontu szafy

Projektant: mgr inż. Piotr Folga
Uprawnienia budowlane do projektowania kierowania robotami budowlanymi bez ograniczeń w sprzęgalności instalacyjnej w zakresie sieci, instalacji i urządzeń elektrycznych i elektroenergetycznych. Nr ewidencyjny SLK/257/2/PWOE/09

Podpis:

Opracował: Marcin Folga

Podpis:

Koordynaty GPS: N: 49°53'16.3" E: 19°30'10.0"

Nr wew. sprawy: 89/MF/25

Inwestor: Przedsiębiorstwo Energetyki Cieplnej TERMOWAD
al. Matki Bożej Fatimskiej 32,
32-100 Wadowice

Data: 11.05.2026

Poprzednia: 367

Następna: 372

Strona: 371

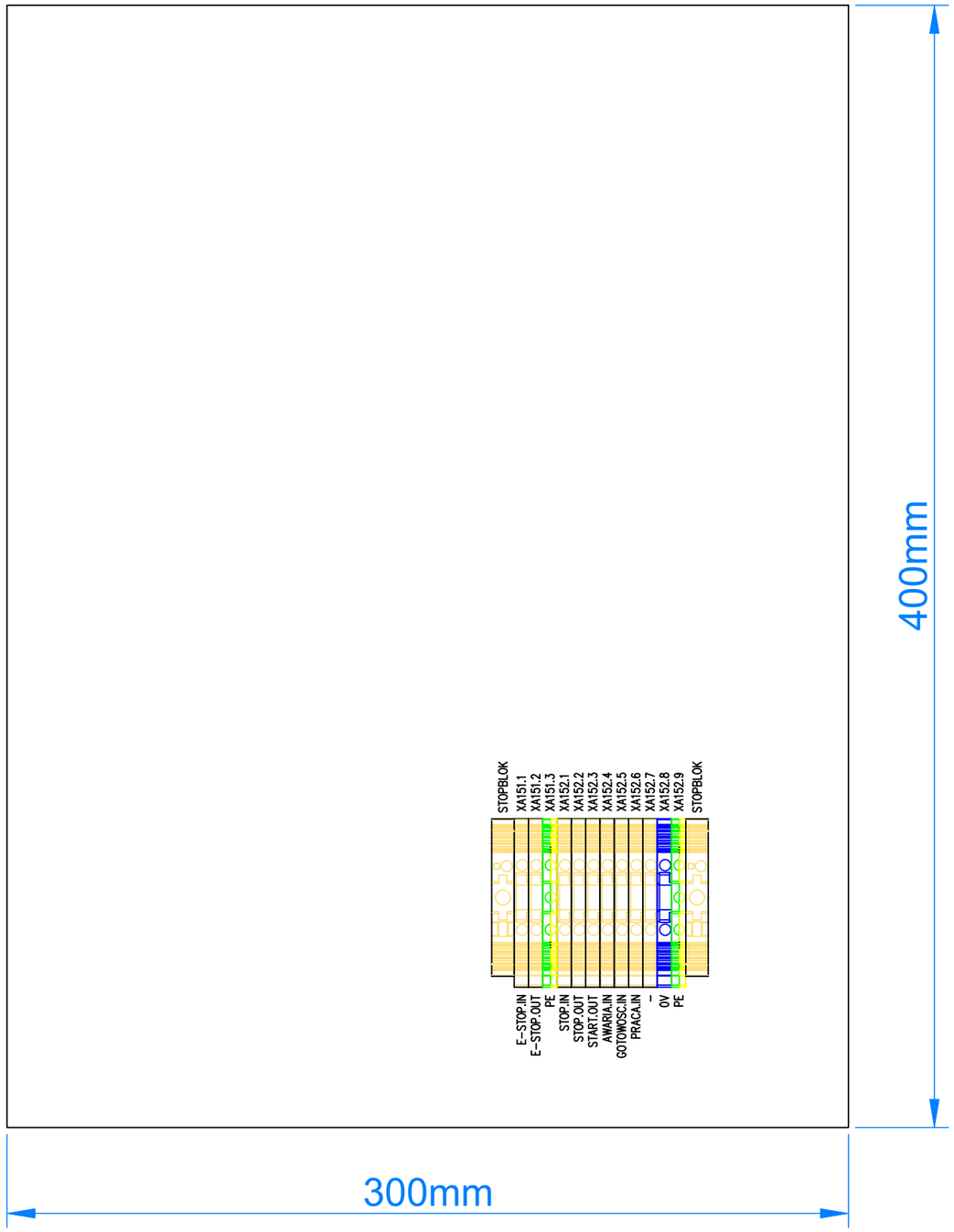

Tilen Piotr Folga
ul. Zdrojowa 24
32-640 Laskowa
Tel: 606 838 717
tilen.biuro@gmail.com

Temat: Modernizacja układu wyprowadzenia ciepła z Kotłowni Rejonowej PEC TERMOWAD

Tytuł: PO5 - panel sterowania miejscowego - widok wnetrza szafy

Projektant: mgr inż. Piotr Folga
Uprawnienia budowlane do projektowania kierowania robotami budowlanymi bez ograniczeń w specjalności instalacyjnej w zakresie sieci, instalacji i urządzeń elektrycznych i elektroenergetycznych. Nr ewidencyjny SLK/2572/PWOE/09

Podpis:

Opracował: Marcin Folga

Podpis:

Koordynaty GPS: N: 49°53'16.3" E: 19°30'10.0"

Nr wew. sprawy: 89/MF/25

Inwestor: Przedsiębiorstwo Energetyki Cieplnej TERMOWAD al. Matki Bożej Fatimskiej 32, 32-100 Wadowice

Data: 11.05.2026

Poprzednia: 371 | Następna: 373

Strona: **372**

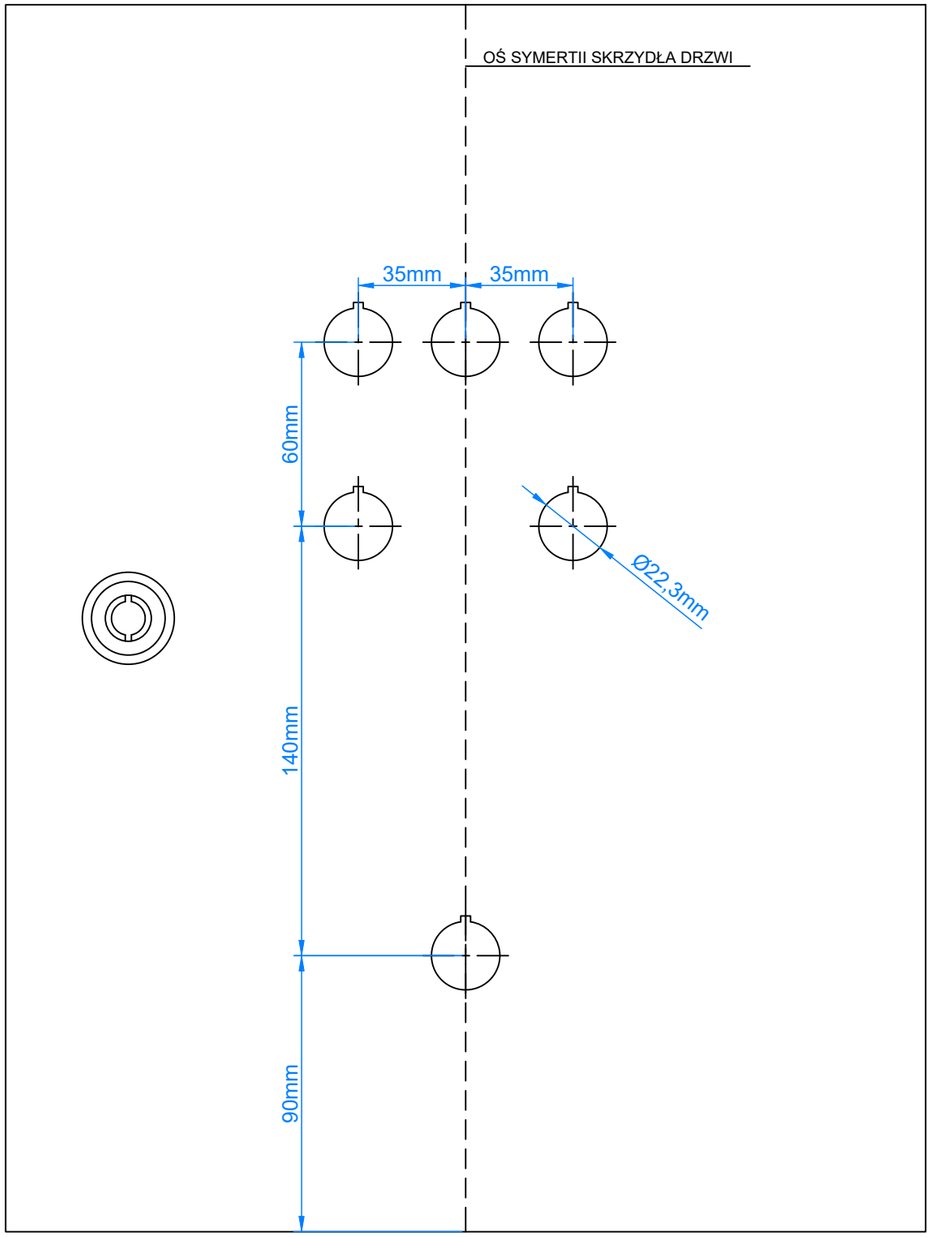

Tilen Piotr Folga
ul. Zdrojowa 24
32-640 Laskowa
Tel: 606 838 717
tilen.biuro@gmail.com

Temat: Modernizacja układu wyprowadzenia ciepła z Kotłowni Rejonowej PEC TERMOWAD

Tytuł: PO5 - panel sterowania miejscowego - widok otworów pod aparaturę

Projektant: mgr inż. Piotr Folga
Uprawnienia budowlane do projektowania kierowania robotami budowlanymi bez ograniczeń w specjalności instalacyjnej w zakresie sieci, instalacji i urządzeń elektrycznych i elektroenergetycznych. Nr ewidencyjny SLK/257/PWOE/09

Podpis:

Koordynaty GPS: N: 49°53'16.3" E: 19°30'10.0"

Opracował: Marcin Folga

Podpis:

Nr wew. sprawy: 89/MF/25

Inwestor: Przedsiębiorstwo Energetyki Cieplnej TERMOWAD al. Matki Bożej Fatimskiej 32, 32-100 Wadowice

Data: 11.05.2026

Poprzednia: 372 | Następna: 374

Strona: **373**

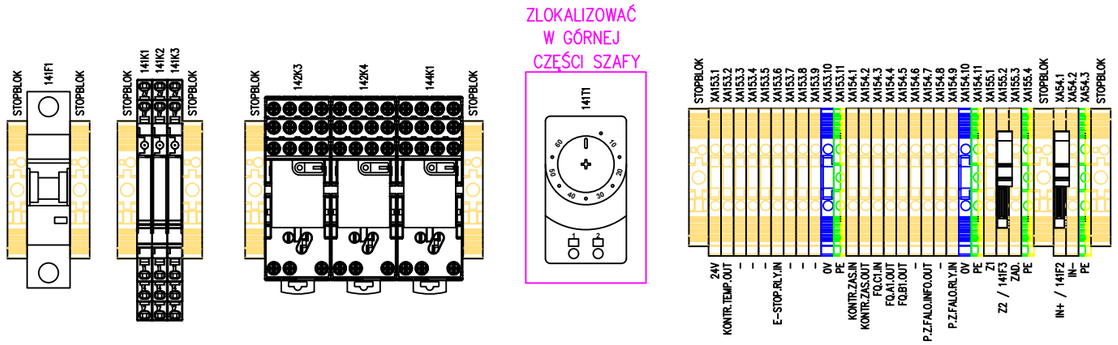

Tilen Piotr Folga
ul. Zdrojowa 24
32-640 Laskowa
Tel: 606 838 717
tilen.biuro@gmail.com

Temat:
Modernizacja układu wyprowadzenia ciepła z Kotłowni Rejonowej PEC TERMOWAD

Tytuł:
PO5 - elementy do zabudowy w szafie PO5

Projektant:
mgr inż. Piotr Folga
Uprawnienia budowlane do projektowania i kierowania robotami budowlanymi bez ograniczeń w specjalności instalacyjnej w zakresie sieci, instalacji i urządzeń elektrycznych i elektroenergetycznych. Nr ewidencyjny SLK/257/2/PWOE/09

Podpis:

Opracował:
Marcin Folga

Podpis:

Koordynaty GPS:
N: 49°53'16.3"
E: 19°30'10.0"

Nr wew. sprawy:
89/MF/25

Inwestor:
Przedsiębiorstwo Energetyki Cieplnej TERMOWAD
al. Matki Bożej Fatimskiej 32,
32-100 Wadowice

Data:
11.05.2026

Poprzednia: 373
Następna: 376

Strona:
374

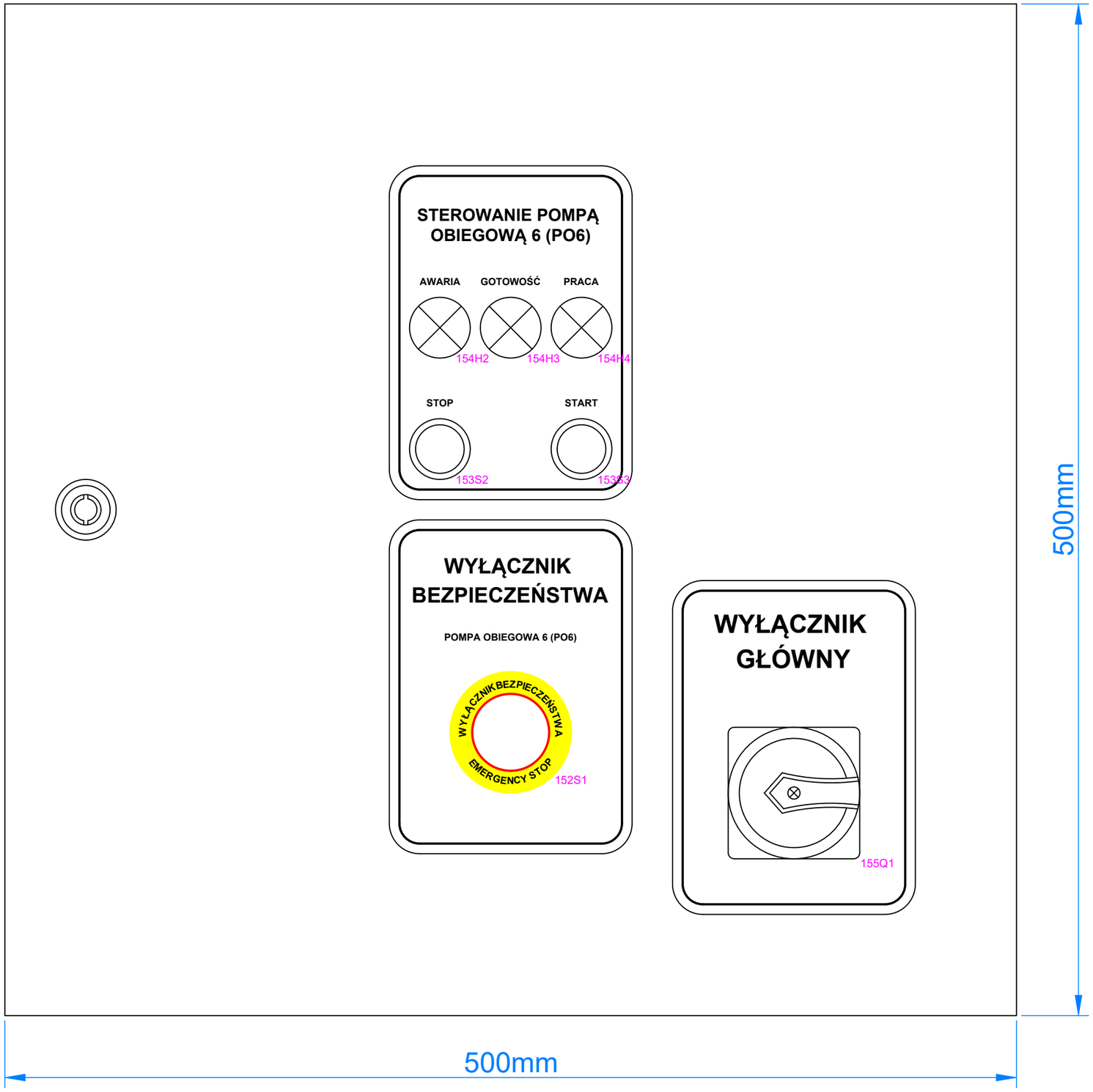

Tilen Piotr Folga
ul. Zdrojowa 24
32-640 Laskowa
Tel: 606 838 717
tilen.biuro@gmail.com

Temat: Modernizacja układu wyprowadzenia ciepła z Kotłowni Rejonowej PEC TERMOWAD

Tytuł: PO6 - szafa PO6 - widok frontu szafy

Projektant: mgr inż. Piotr Folga
Uprawnienia budowlane do projektowania i kierowania robotami budowlanymi bez ograniczeń w specjalności instalacyjnej w zakresie sieci, instalacji i urządzeń elektrycznych i elektroenergetycznych. Nr ewidencyjny SLK/ZS/2/P/WOE/09

Podpis:

Opracował: Marcin Folga

Podpis:

Koordynaty GPS: N: 49°53'16.3" E: 19°30'10.0"

Nr wew. sprawy: 89/MF/25

Inwestor: Przedsiębiorstwo Energetyki Cieplnej TERMOWAD al. Matki Bożej Fatimskiej 32, 32-100 Wadowice

Data: 11.05.2026

Poprzednia: 374 | Następna: 377

Strona: **376**

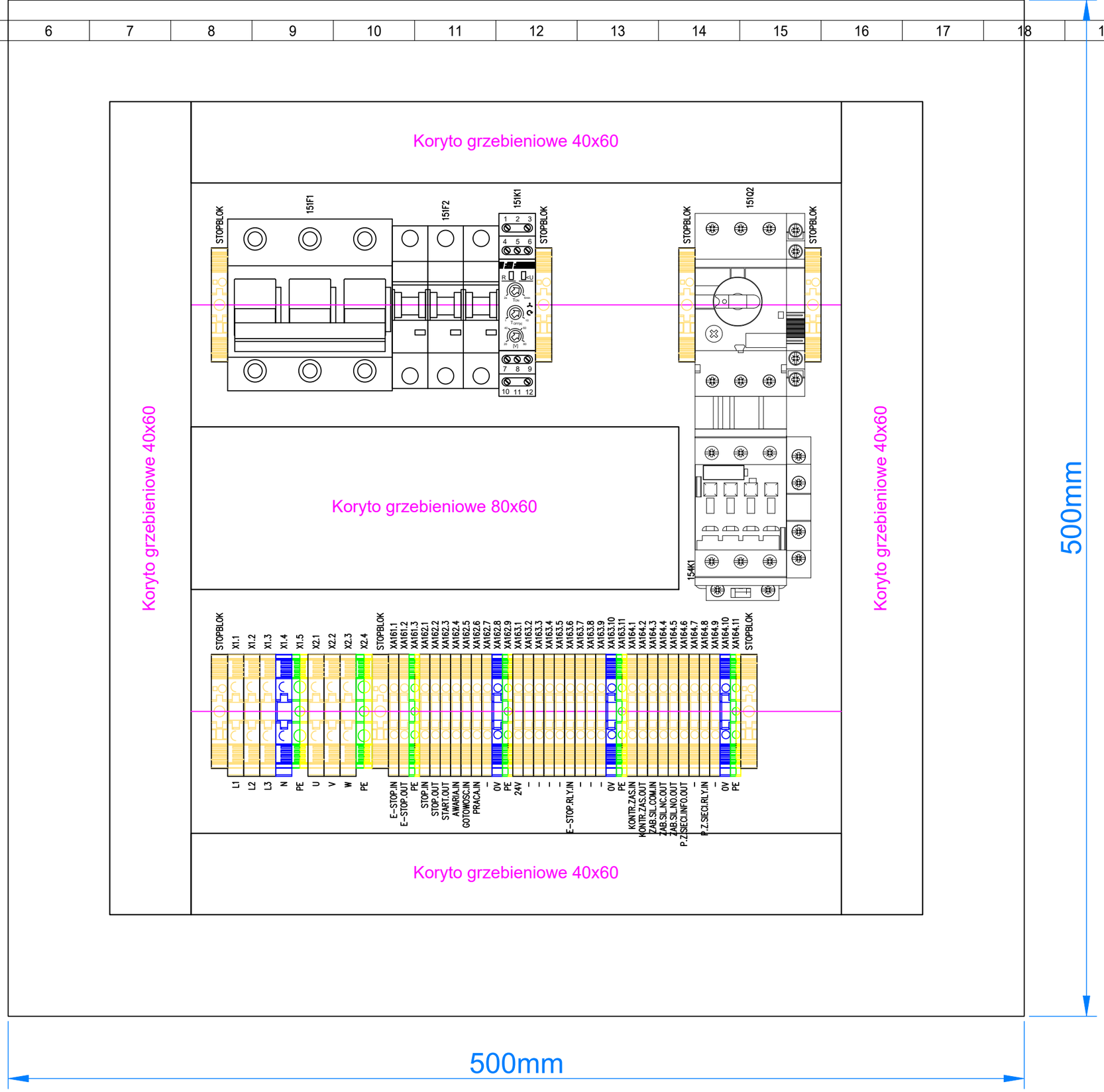

Tilen Piotr Folga
ul. Zdrojowa 24
32-640 Laskowa
Tel: 606 838 717
tilen.biuro@gmail.com

Tilen electric

Temat: Modernizacja układu wyprowadzenia ciepła z Kotłowni Rejonowej PEC TERMOWAD	Projektant: mgr inż. Piotr Folga Uprawnienia budowlane do projektowania kierowania robotami budowlanymi bez ograniczeń w specjalności instalacyjnej w zakresie sieci, instalacji i urządzeń elektrycznych i elektroenergetycznych. Nr ewidencyjny SLK/257/2/PWOE/09	Podpis:	Koordynaty GPS: N: 49°53'16.3" E: 19°30'10.0"	Inwestor: Przedsiębiorstwo Energetyki Cieplnej TERMOWAD al. Matki Bożej Fatimskiej 32, 32-100 Wadowice	Data: 11.05.2026
Tytuł: PO6 - szafa PO6 - widok wnętrza szafy	Opracował: Marcin Folga	Podpis:	Nr wew. sprawy: 89/MF/25		Poprzednia: 376 / Następna: 378 / Strona: 377

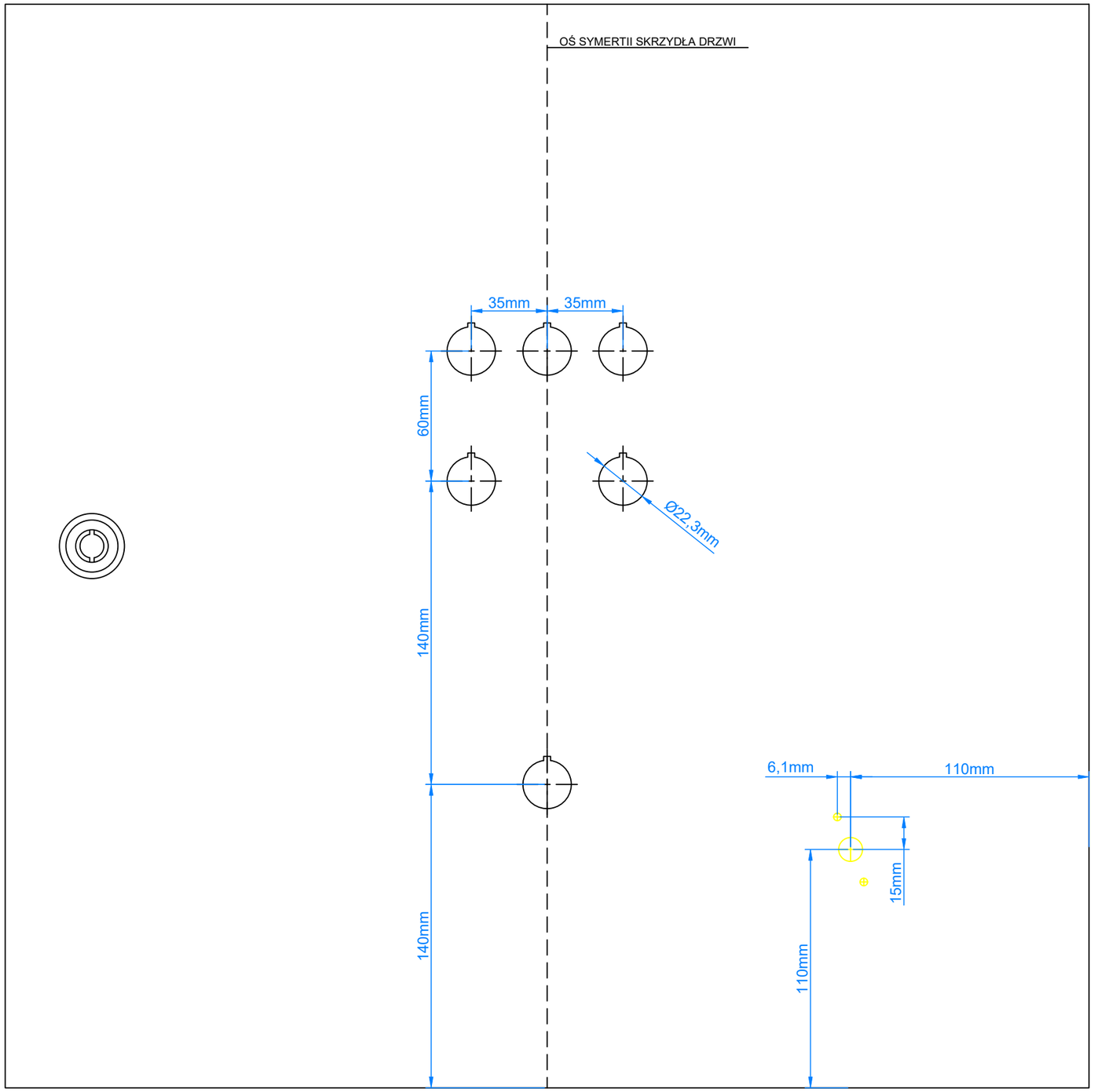

Tilen Piotr Folga
ul. Zdrojowa 24
32-640 Laskowa
Tel: 606 838 717
tilen.biuro@gmail.com

Temat: Modernizacja układu wyprowadzenia ciepła z Kotłowni Rejonowej PEC TERMOWAD

Tytuł: PO6 - szafa PO6 - widok otworów pod aparaturę

Projektant: mgr inż. Piotr Folga
Uprawnienia budowlane do projektowania kierowania robotami budowlanymi bez ograniczeń w specjalności instalacyjnej w zakresie sieci, instalacji i urządzeń elektrycznych i elektroenergetycznych. Nr ewidencyjny SLK/257/PWOE/09

Podpis:

Koordynaty GPS: N: 49°53'16.3" E: 19°30'10.0"

Opracował: Marcin Folga

Podpis:

Nr wew. sprawy: 89/MF/25

Inwestor: Przedsiębiorstwo Energetyki Cieplnej TERMOWAD al. Matki Bożej Fatimskiej 32, 32-100 Wadowice

Data: 11.05.2026

Poprzednia: 377 | Następna: 381

Strona: **378**

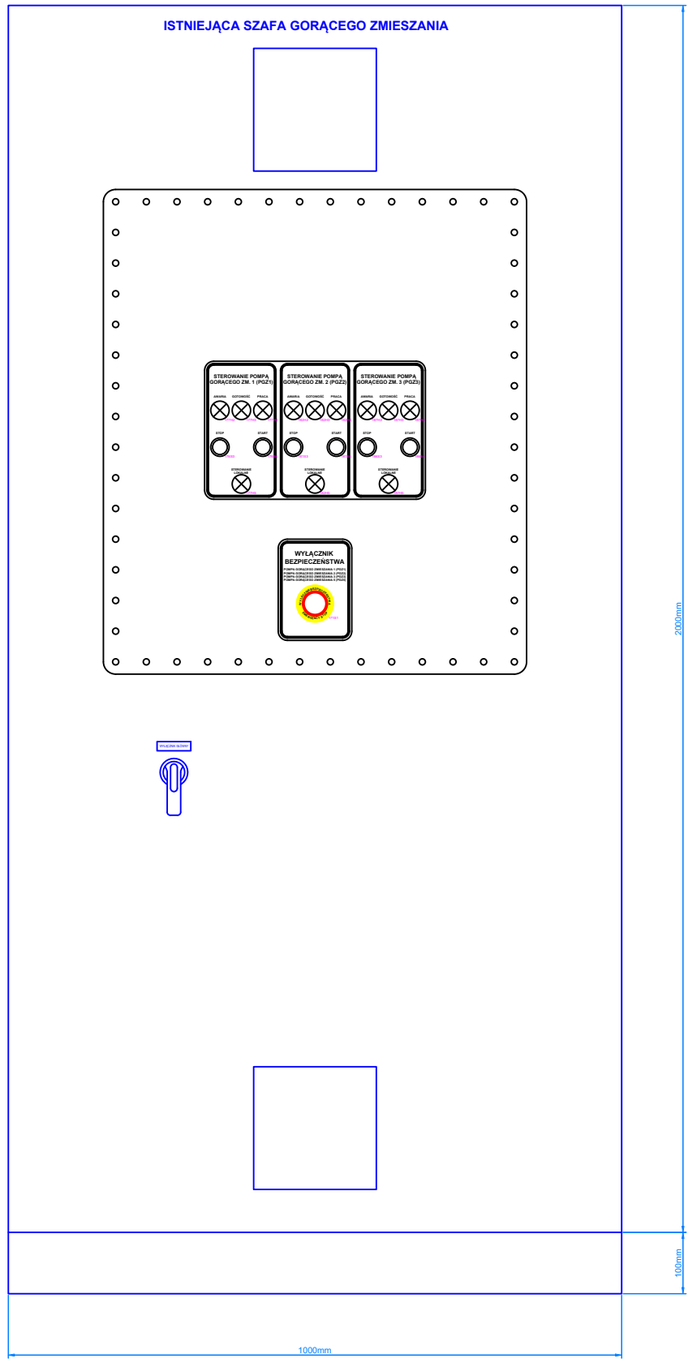

Tilen Piotr Folga
ul. Zdrojowa 24
32-640 Laskowa
Tel: 606 838 717
tilen.biuro@gmail.com

Temat:
Modernizacja układu wyprowadzenia ciepła z Kotłowni Rejonowej PEC TERMOWAD

Tytuł:
PGZ1,2,3,5 - szafa PGZ1,2,3,5 - widok frontu szafy

Projektant:
mgr inż. Piotr Folga
Uprawnienia budowlane do projektowania kierowania robotami budowlanymi bez ograniczeń w specjalności instalacyjnej w zakresie sieci, instalacji i urządzeń elektrycznych i elektroenergetycznych. Nr ewidencyjny SLK/ZES/P/WOE/09

Podpis:

Opracował:
Marcin Folga

Podpis:

Koordynaty GPS:
N: 49°53'16.3"
E: 19°30'10.0"

Nr wew. sprawy:
89/MF/25

Inwestor:
Przedsiębiorstwo Energetyki Cieplnej TERMOWAD
al. Matki Bożej Fatimskiej 32,
32-100 Wadowice

Data:
11.05.2026

Poprzednia: 378
Następna: 382

Strona:
381

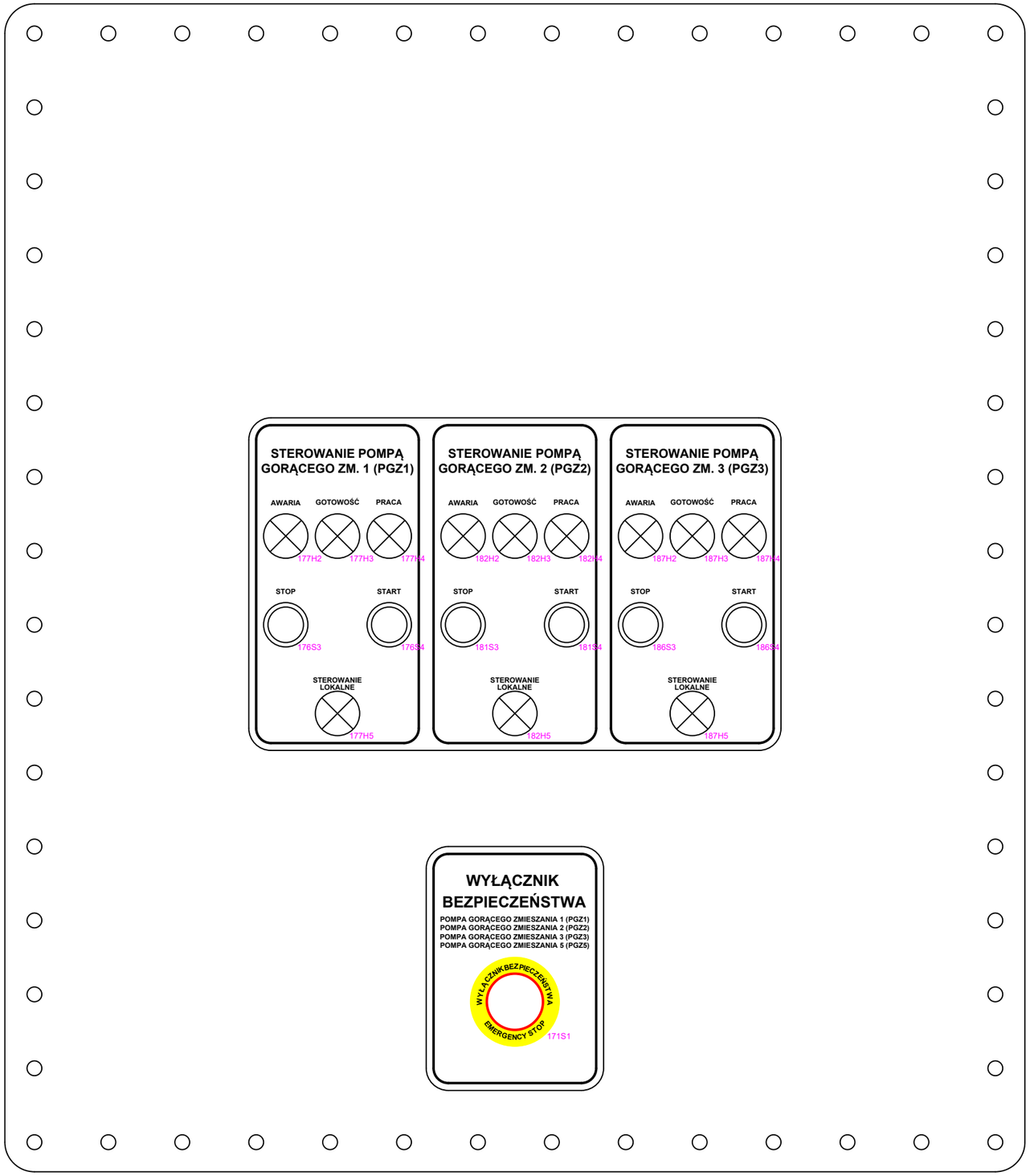

Tilen Piotr Folga
ul. Zdrojowa 24
32-640 Laskowa
Tel: 606 838 717
tilen.biuro@gmail.com

Temat: Modernizacja układu wyprowadzenia ciepła z Kotłowni Rejonowej PEC TERMOWAD

Tytuł: PGZ1,2,3,5 - szafa PGZ1,2,3,5 - widok szczegułowy frontu szafy

Projektant: mgr inż. Piotr Folga
Uprawnienia budowlane do projektowania kierowania robotami budowlanymi bez ograniczeń w specjalności instalacyjnej w zakresie sieci, instalacji i urządzeń elektrycznych i elektroenergetycznych. Nr ewidencyjny SLK/257/2/PWOE/09

Podpis:

Opracował: Marcin Folga

Podpis:

Koordynaty GPS: N: 49°53'16.3" E: 19°30'10.0"

Nr wew. sprawy: 89/MF/25

Inwestor: Przedsiębiorstwo Energetyki Cieplnej TERMOWAD al. Matki Bożej Fatimskiej 32, 32-100 Wadowice

Data: 11.05.2026

Poprzednia: 381 Następna: 383

Strona: **382**

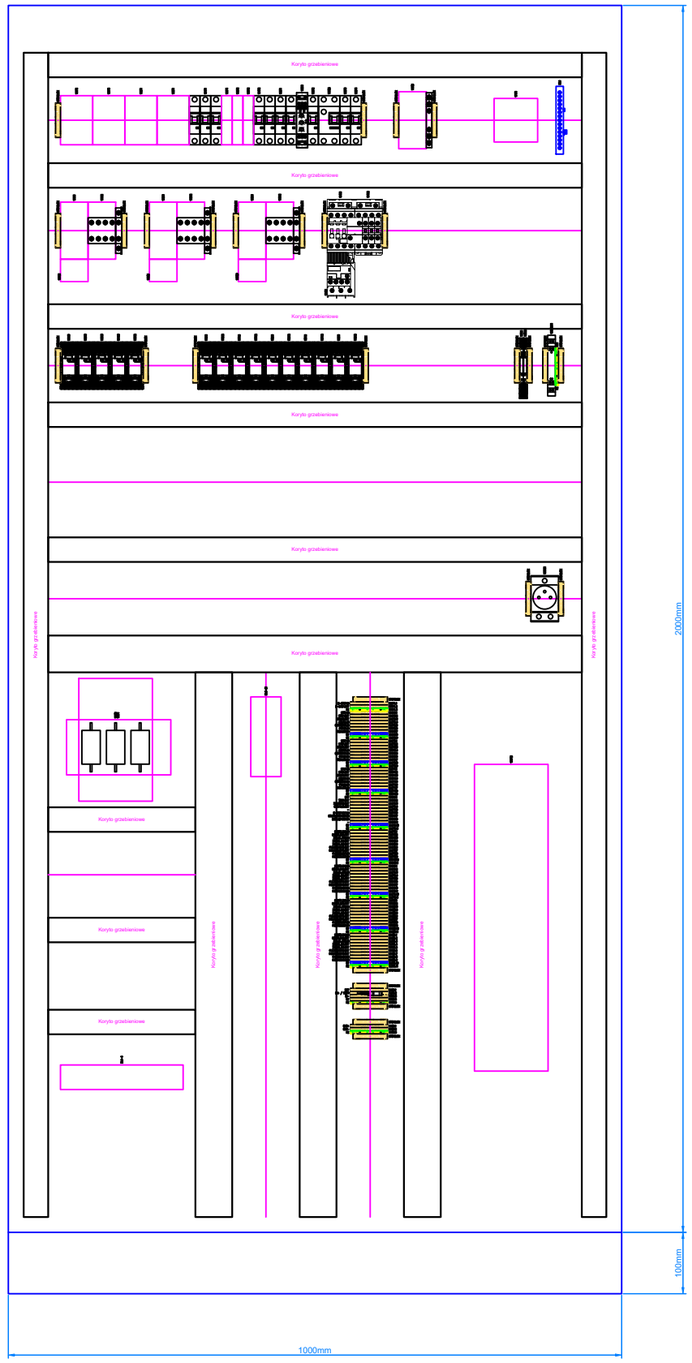

Tilen Piotr Folga
ul. Zdrojowa 24
32-640 Laskowa
Tel: 606 838 717
tilen.biuro@gmail.com

Temat: Modernizacja układu wyprowadzenia ciepła z Kotłowni Rejonowej PEC TERMOWAD

Tytuł: PGZ1,2,3,5 - szafa PGZ1,2,3,5 - widok wnętrza szafy

Projektant: mgr inż. Piotr Folga
Uprawnienia budowlane do projektowania bez konieczności zaświadczenia o przynależności do izby inżynierskiej w zakresie sieci, instalacji i urządzeń elektrycznych i elektroenergetycznych. Nr ewidencyjny SLK/2572/POWOE/09

Podpis:

Koordynaty GPS: N: 49°53'16.3" E: 19°30'10.0"

Inwestor: Przedsiębiorstwo Energetyki Cieplnej TERMOWAD al. Matki Bożej Fatimskiej 32, 32-100 Wadowice

Data: 11.05.2026

Opracował: Marcin Folga

Podpis:

Nr wew. sprawy: 89/MF/25

Poprzednia: 382 | Następna: 384

Strona: **383**

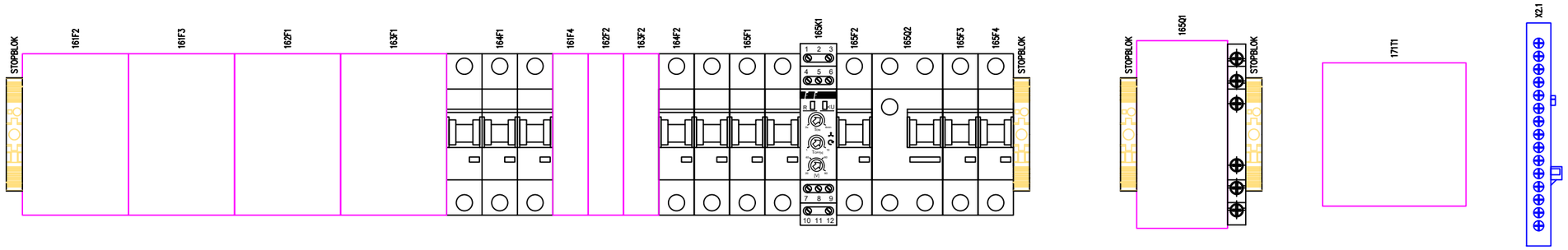

Tilen Piotr Folga
ul. Zdrojowa 24
32-640 Laskowa
Tel: 606 838 717
tilen.biuro@gmail.com

Temat:
Modernizacja układu wyprowadzenia ciepła z Kotłowni Rejonowej PEC TERMOWAD

Tytuł:
PGZ1,2,3,5 - szafa PGZ1,2,3,5 - widok szczegółowy wnętrza szafy - 1 RZĄD

Projektant:
mgr inż. Piotr Folga
Uprawnienia budowlane do projektowania i kierowania robotami budowlanymi bez ograniczeń w specjalności instalacyjnej w zakresie sieci, instalacji i urządzeń elektrycznych i elektroenergetycznych. Nr ewidencyjny SLK/257/2/PWOE/09

Podpis:

Opracował:
Marcin Folga

Podpis:

Koordynaty GPS:
N: 49°53'16.3"
E: 19°30'10.0"

Nr wew. sprawy:
89/MF/25

Inwestor:
Przedsiębiorstwo Energetyki Cieplnej TERMOWAD
al. Matki Bożej Fatimskiej 32,
32-100 Wadowice

Data:
11.05.2026

Poprzednia: 383
Następna: 385

Strona:
384

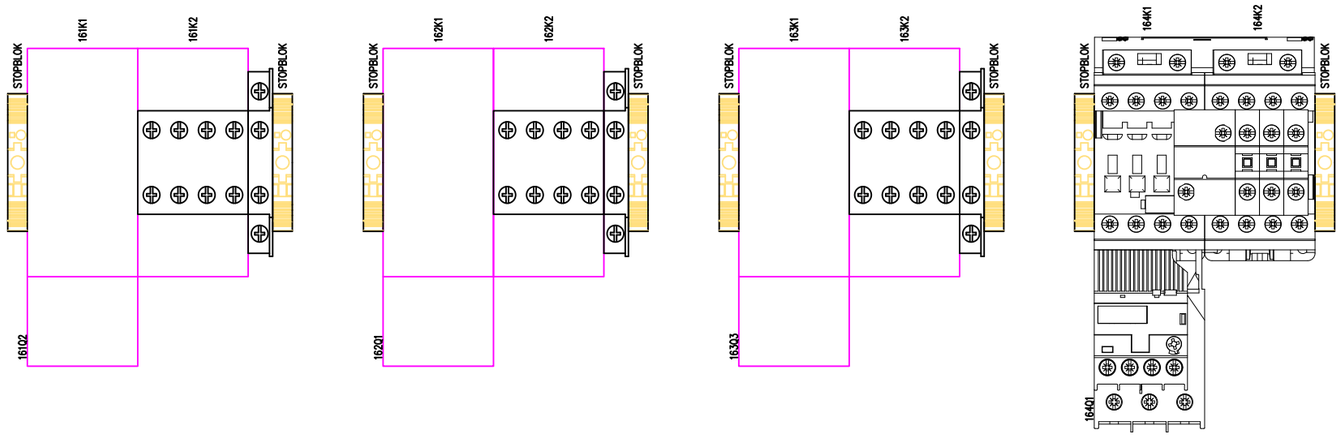

Tilen Piotr Folga
ul. Zdrojowa 24
32-640 Laskowa
Tel: 606 838 717
tilen.biuro@gmail.com

Temat: Modernizacja układu wyprowadzenia ciepła z Kotłowni Rejonowej PEC TERMOWAD

Tytuł: PGZ1,2,3,5 - szafa PGZ1,2,3,5 - widok szczegółowy wnętrza szafy - 2 RZĄD

Projektant: mgr inż. Piotr Folga
Uprawnienia budowlane do projektowania i kierowania robotami budowlanymi bez ograniczeń w specjalności instalacyjnej w zakresie sieci, instalacji i urządzeń elektrycznych i elektroenergetycznych. Nr ewidencyjny SLK/257/2/PWOE/09

Podpis:

Opracował: Marcin Folga

Podpis:

Koordynaty GPS: N: 49°53'16.3" E: 19°30'10.0"

Nr wew. sprawy: 89/MF/25

Inwestor: Przedsiębiorstwo Energetyki Cieplnej TERMOWAD al. Matki Bożej Fatimskiej 32, 32-100 Wadowice

Data: 11.05.2026

Poprzednia: 384 | Następna: 386

Strona: **385**

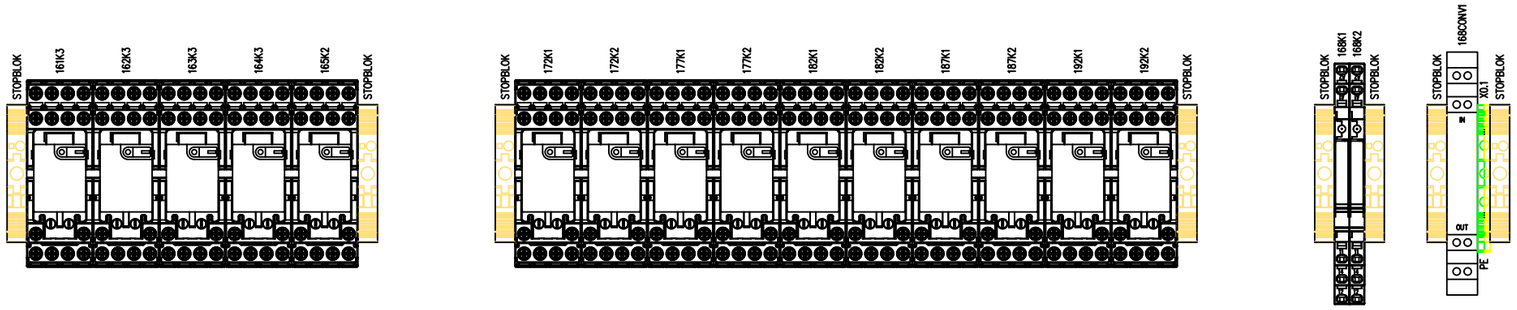

Tilen Piotr Folga
ul. Zdrojowa 24
32-640 Laskowa
Tel: 606 838 717
tilen.biuro@gmail.com

Temat: Modernizacja układu wyprowadzenia ciepła z Kotłowni Rejonowej PEC TERMOWAD

Tytuł: PGZ1,2,3,5 - szafa PGZ1,2,3,5 - widok szczegółowy wnętrza szafy - 3 RZĄD

Projektant: mgr inż. Piotr Folga
Uprawnienia budowlane do projektowania i kierowania robotami budowlanymi bez ograniczeń w specjalności instalacyjnej w zakresie sieci, instalacji i urządzeń elektrycznych i elektroenergetycznych. Nr ewidencyjny SLK/2572/PWOE/09

Podpis:

Opracował: Marcin Folga

Podpis:

Koordynaty GPS: N: 49°53'16.3" E: 19°30'10.0"

Nr wew. sprawy: 89/MF/25

Inwestor: Przedsiębiorstwo Energetyki Cieplnej TERMOWAD al. Matki Bożej Fatimskiej 32, 32-100 Wadowice

Data: 11.05.2026

Poprzednia: 385 | Następna: 387

Strona: **386**

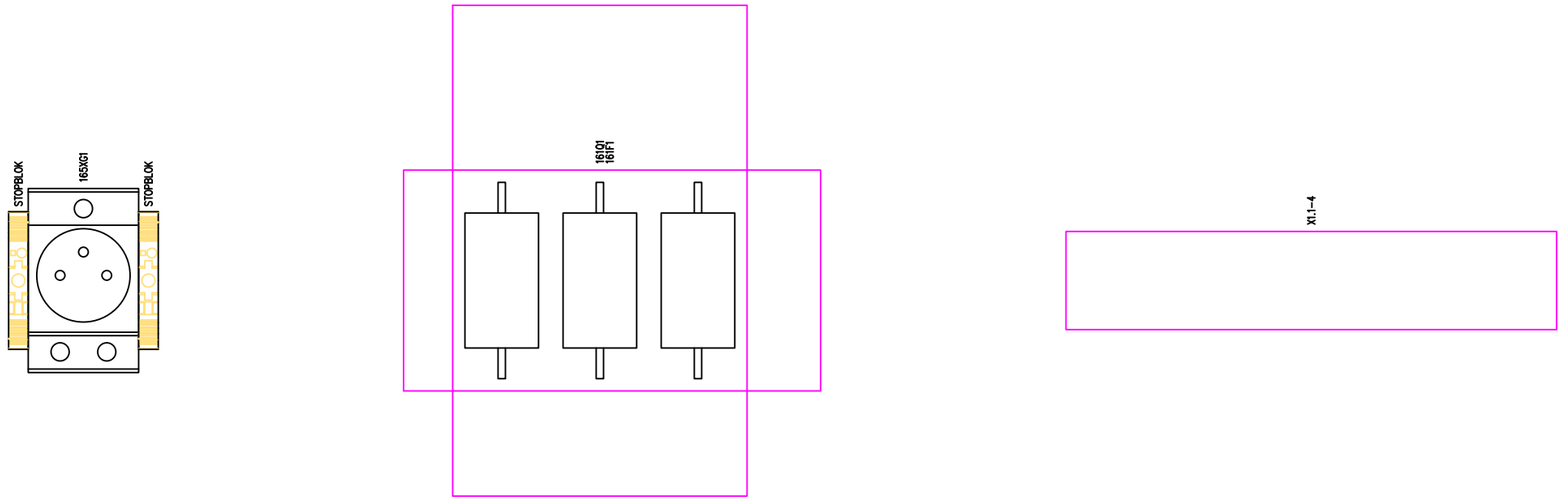

Tilen Piotr Folga
ul. Zdrojowa 24
32-640 Laskowa
Tel: 606 838 717
tilen.biuro@gmail.com

Temat: Modernizacja układu wyprowadzenia ciepła z Kotłowni Rejonowej PEC TERMOWAD

Tytuł: PGZ1,2,3,5 - szafa PGZ1,2,3,5 - widok szczegółowy wnętrza szafy - 5, 6, 9 RZĄD

Projektant: mgr inż. Piotr Folga
Uprawnienia budowlane do projektowania i kierowania robotami budowlanymi bez ograniczeń w specjalności instalacyjnej w zakresie sieci, instalacji i urządzeń elektrycznych i elektroenergetycznych. Nr ewidencyjny SLK/2572/PWOE/09

Podpis:

Opracował: Marcin Folga

Podpis:

Koordynaty GPS: N: 49°53'16.3" E: 19°30'10.0"

Nr wew. sprawy: 89/MF/25

Inwestor: Przedsiębiorstwo Energetyki Cieplnej TERMOWAD al. Matki Bożej Fatimskiej 32, 32-100 Wadowice

Data: 11.05.2026

Poprzednia: 386 | Następna: 388

Strona: **387**

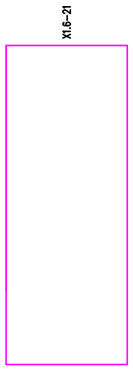

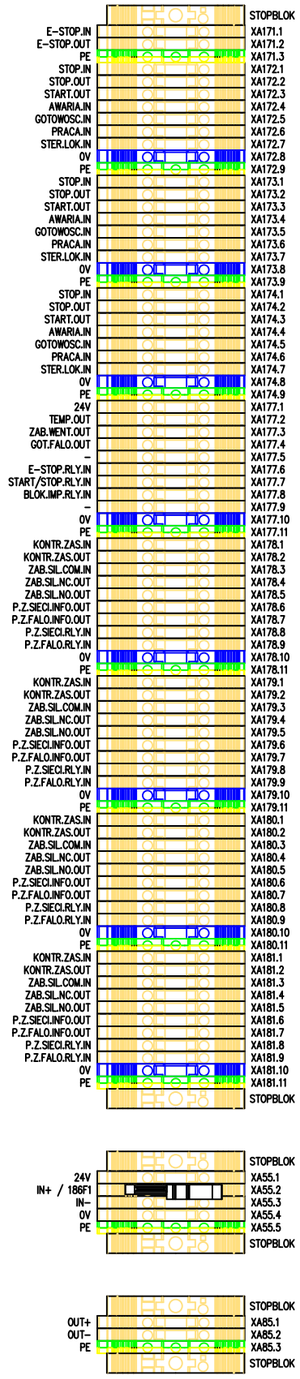

Tilen Piotr Folga
ul. Zdrojowa 24
32-640 Laskowa
Tel: 606 838 717
tilen.biuro@gmail.com

Tilen electric

Temat: Modernizacja układu wyprowadzenia ciepła z Kotłowni Rejonowej PEC TERMOWAD

Tytuł: PGZ1,2,3,5 - szafa PGZ1,2,3,5 - widok szczegółowy wnętrza szafy - 10, 11 RZĄD

Projektant: mgr inż. Piotr Folga
Uprawnienia budowlane do projektowania kierowania robotami budowlanymi bez ograniczeń w sprzęgalności instalacyjnej w zakresie sieci, instalacji i urządzeń elektrycznych i elektroenergetycznych. Nr ewidencyjny SLK/2572/PWOE/09

Podpis:

Koordynaty GPS: N: 49°53'16.3" E: 19°30'10.0"

Opracował: Marcin Folga

Podpis:

Nr wew. sprawy: 89/MF/25

Inwestor: Przedsiębiorstwo Energetyki Cieplnej TERMOWAD al. Matki Bożej Fatimskiej 32, 32-100 Wadowice

Data: 11.05.2026

Poprzednia: 387 Następna: 389

Strona: **388**

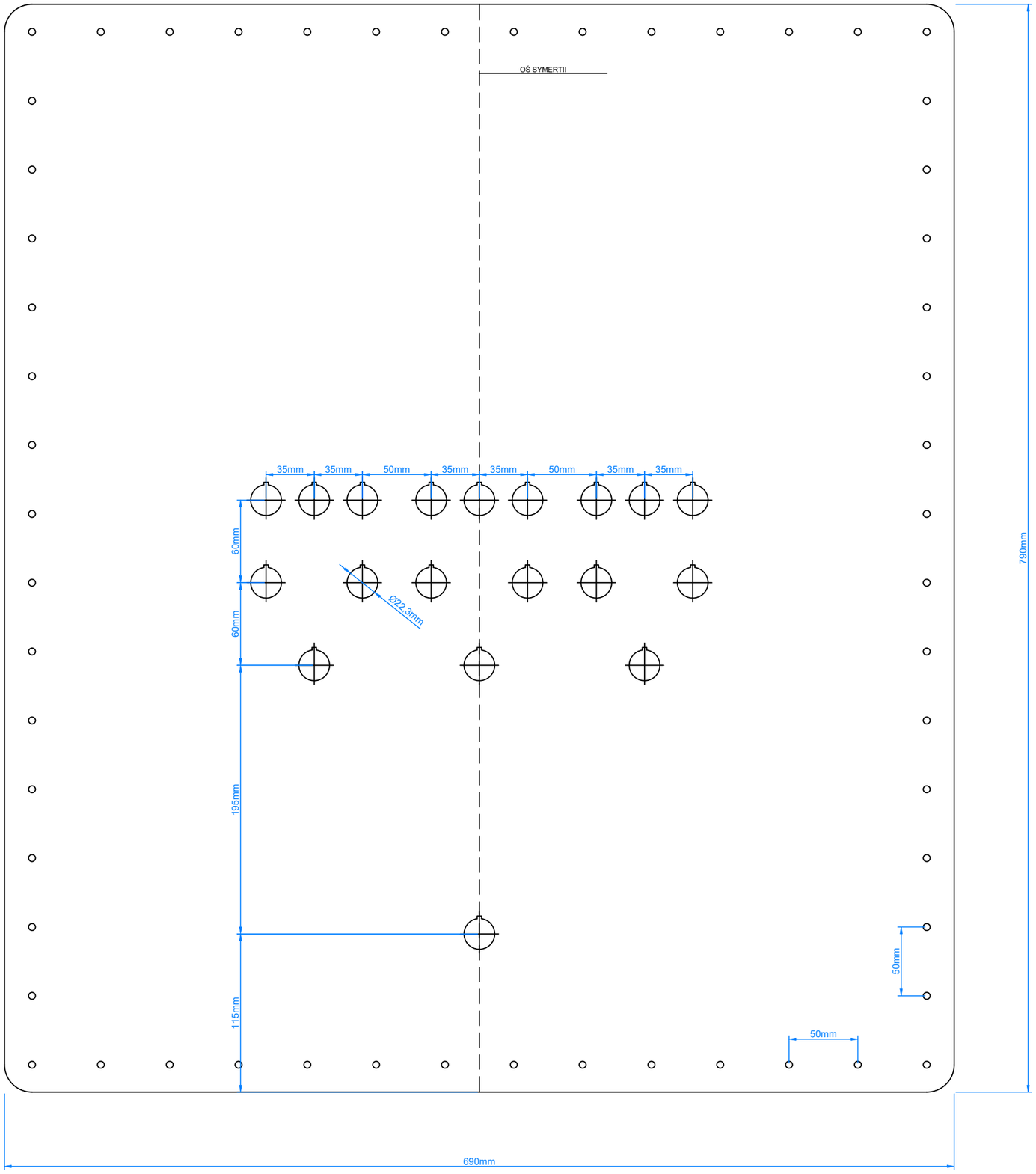

Tilen Piotr Folga
ul. Zdrojowa 24
32-640 Laskowa
Tel: 606 838 717
tilen.biuro@gmail.com

Temat: Modernizacja układu wyprowadzenia ciepła z Kotłowni Rejonowej PEC TERMOWAD

Tytuł: PGZ1,2,3,5 - szafa PGZ1,2,3,5 - widok otworów pod aparaturę

Projektant: mgr inż. Piotr Folga
Uprawnienia budowlane do projektowania i kierowania robotami budowlanymi bez ograniczeń w specjalności instalacyjnej w zakresie sieci, instalacji i urządzeń elektrycznych i elektroenergetycznych. Nr ewidencyjny SLK/257/2/PWOE/09

Podpis:

Opracował: Marcin Folga

Podpis:

Koordynaty GPS: N: 49°53'16.3" E: 19°30'10.0"

Nr wew. sprawy: 89/MF/25

Inwestor: Przedsiębiorstwo Energetyki Cieplnej TERMOWAD al. Matki Bożej Fatimskiej 32, 32-100 Wadowice

Data: 11.05.2026

Poprzednia: 388 | Następna: 391

Strona: **389**

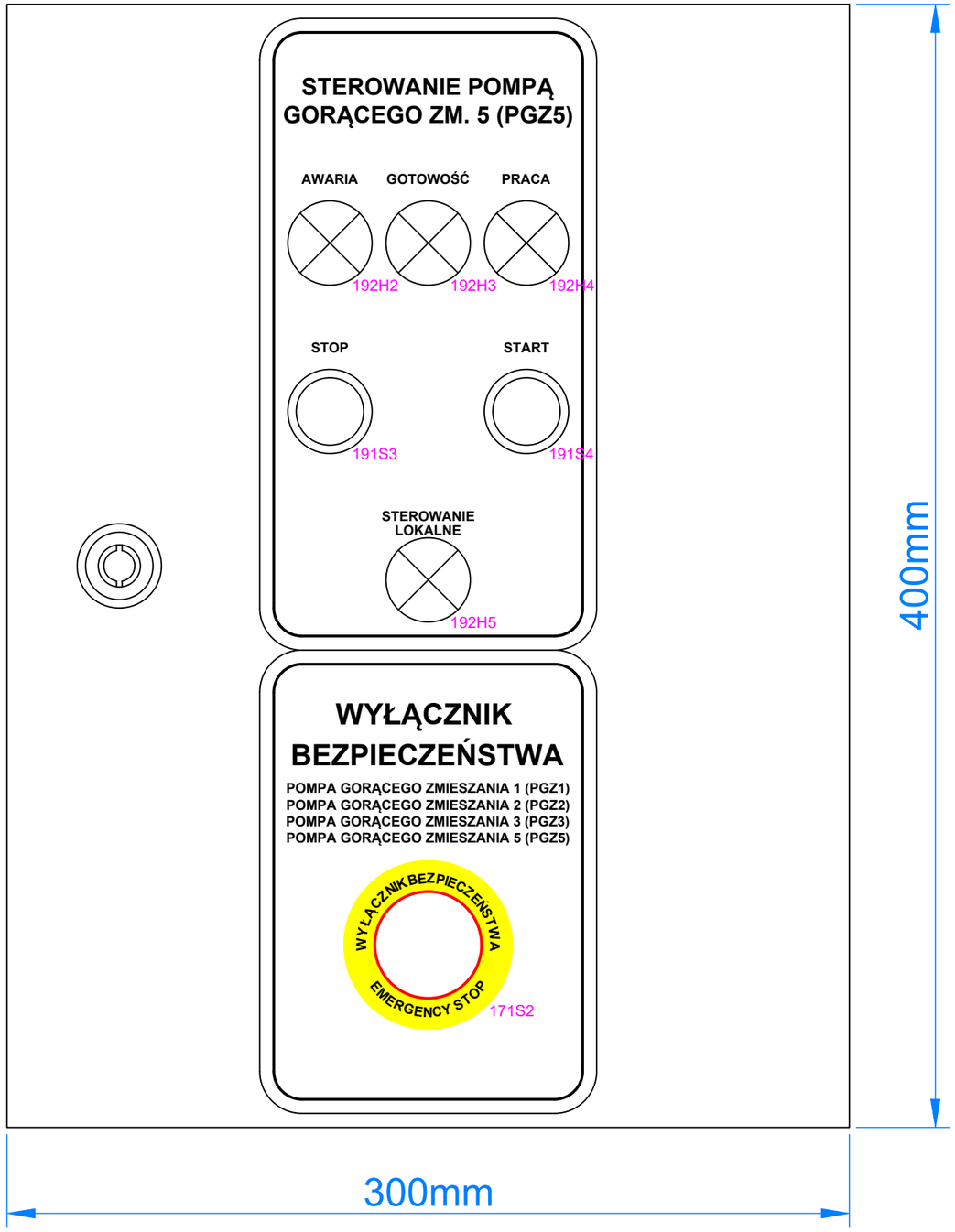

Tilen Piotr Folga
ul. Zdrojowa 24
32-640 Laskowa
Tel: 606 838 717
tilen.biuro@gmail.com

Temat: Modernizacja układu wyprowadzenia ciepła z Kotłowni Rejonowej PEC TERMOWAD

Tytuł: PGZ5 - panel sterowania miejscowego - widok frontu szafy

Projektant: mgr inż. Piotr Folga
Uprawnienia budowlane do projektowania kierowania robotami budowlanymi bez ograniczeń w specjalności instalacyjnej w zakresie sieci, instalacji i urządzeń elektrycznych i elektroenergetycznych. Nr ewidencyjny SLK/257/PWOE/09

Podpis:

Opracował: Marcin Folga

Podpis:

Koordynaty GPS: N: 49°53'16.3" E: 19°30'10.0"

Nr wew. sprawy: 89/MF/25

Inwestor: Przedsiębiorstwo Energetyki Cieplnej TERMOWAD al. Matki Bożej Fatimskiej 32, 32-100 Wadowice

Data: 11.05.2026

Poprzednia: 389 | Następna: 392

Strona: 391

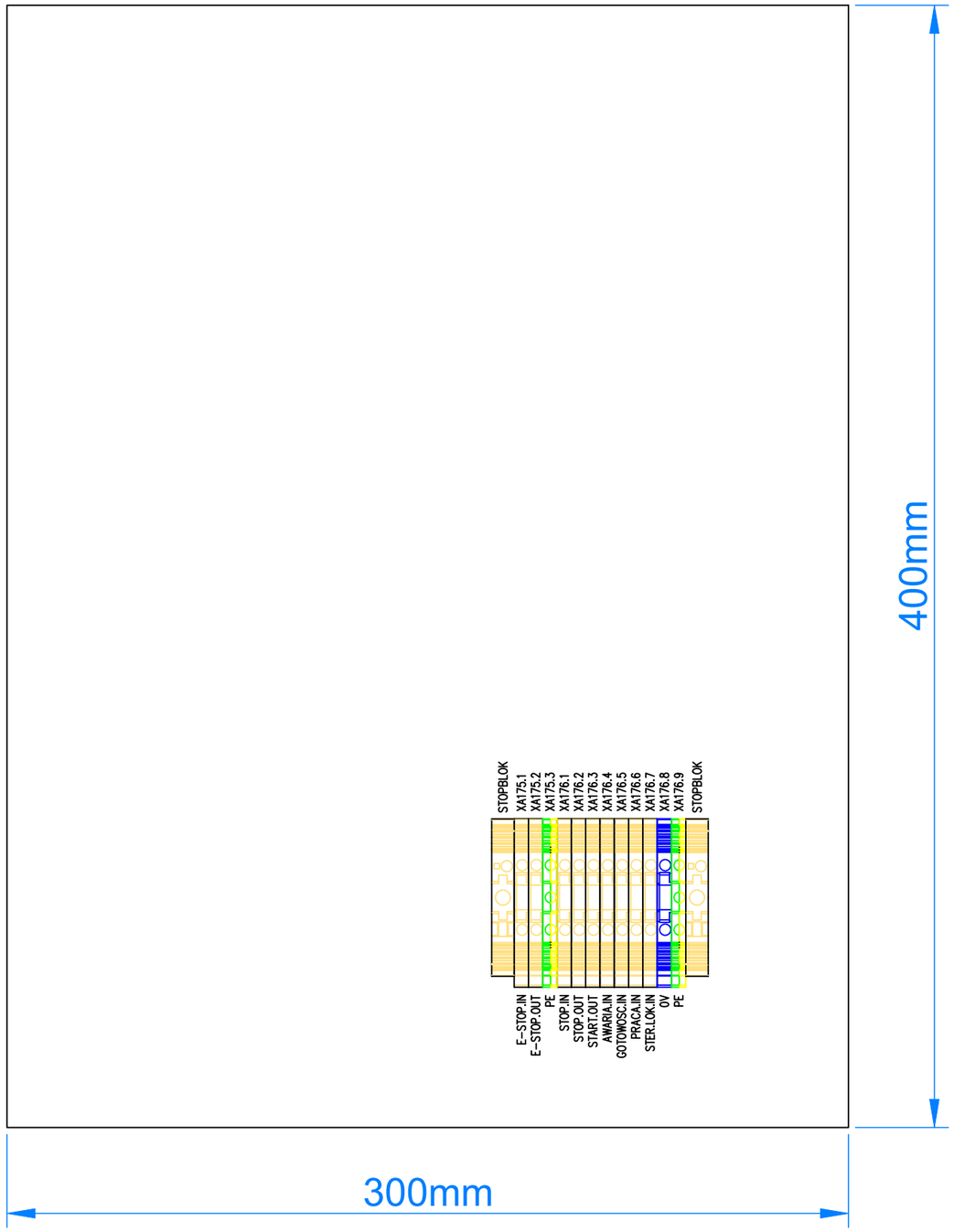

Tilen Piotr Folga
ul. Zdrojowa 24
32-640 Laskowa
Tel: 606 838 717
tilen.biuro@gmail.com

Temat: Modernizacja układu wyprowadzenia ciepła z Kotłowni Rejonowej PEC TERMOWAD

Tytuł: PGZ5 - panel sterowania miejscowego - widok wnetrza szafy

Projektant: mgr inż. Piotr Folga
Uprawnienia budowlane do projektowania kierowania robotami budowlanymi bez ograniczeń w sprzyjalności instalacyjnej w zakresie sieci, instalacji i urządzeń elektrycznych i elektroenergetycznych. Nr ewidencyjny SLK/2572/PWOE/09

Podpis:

Opracował: Marcin Folga

Podpis:

Koordynaty GPS: N: 49°53'16.3" E: 19°30'10.0"

Nr wew. sprawy: 89/MF/25

Inwestor: Przedsiębiorstwo Energetyki Cieplnej TERMOWAD al. Matki Bożej Fatimskiej 32, 32-100 Wadowice

Data: 11.05.2026

Poprzednia: 391 | Następna: 393

Strona: **392**

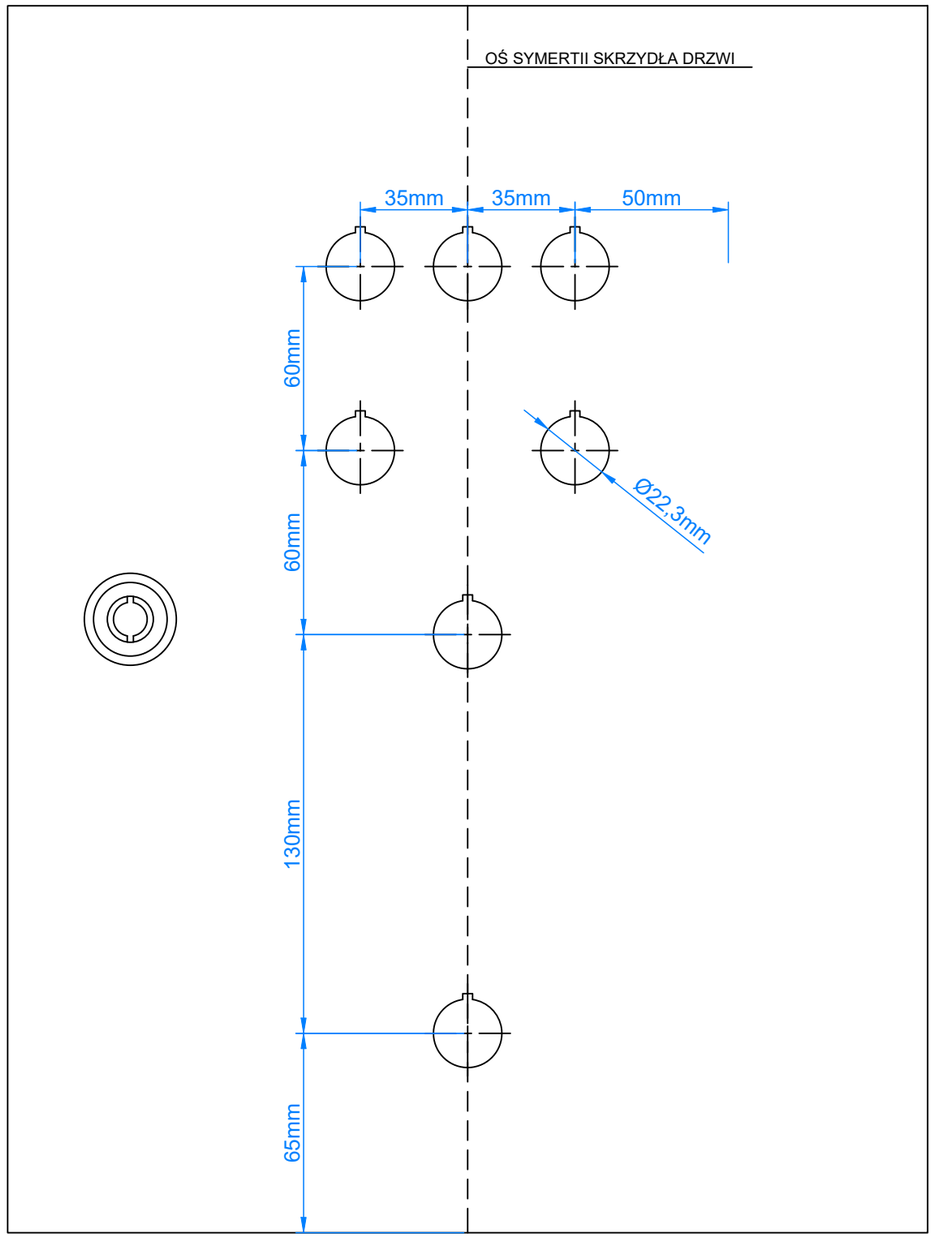

Tilen Piotr Folga
ul. Zdrojowa 24
32-640 Laskowa
Tel: 606 838 717
tilen.biuro@gmail.com

Temat: Modernizacja układu wyprowadzenia ciepła z Kotłowni Rejonowej PEC TERMOWAD

Tytuł: PGZ5 - panel sterowania miejscowego - widok otworów pod aparaturę

Projektant: mgr inż. Piotr Folga
Uprawnienia budowlane do projektowania kierowania robotami budowlanymi bez ograniczeń w specjalności instalacyjnej w zakresie sieci, instalacji i urządzeń elektrycznych i elektroenergetycznych. Nr ewidencyjny SLK/257/P/WOE/09

Podpis:

Opracował: Marcin Folga

Podpis:

Koordynaty GPS: N: 49°53'16.3" E: 19°30'10.0"

Nr wew. sprawy: 89/MF/25

Inwestor: Przedsiębiorstwo Energetyki Cieplnej TERMOWAD al. Matki Bożej Fatimskiej 32, 32-100 Wadowice

Data: 11.05.2026

Poprzednia: 392 | Następna: 396

Strona: **393**

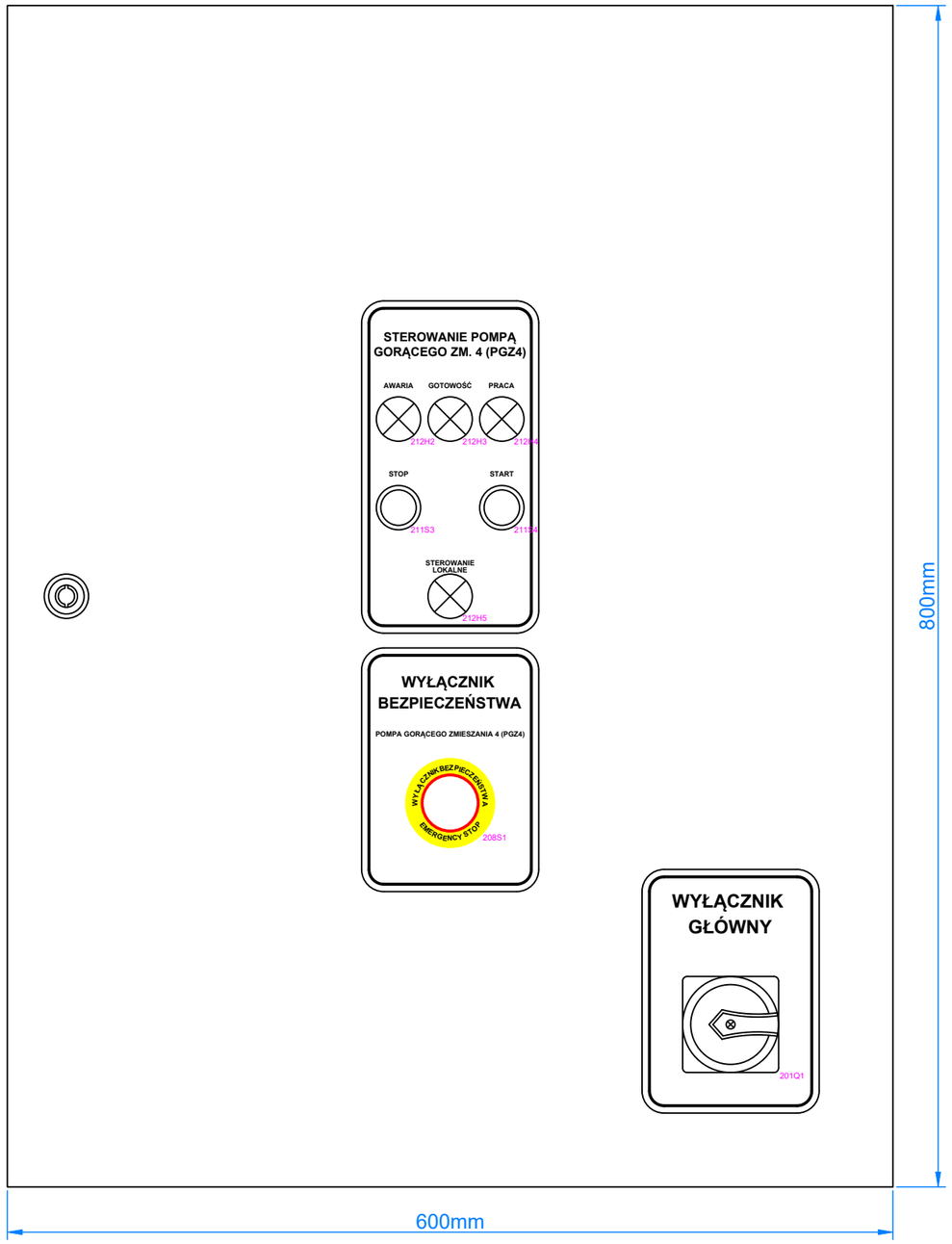

Tilen Piotr Folga
ul. Zdrojowa 24
32-640 Laskowa
Tel: 606 838 717
tilen.biuro@gmail.com

Temat: Modernizacja układu wyprowadzenia ciepła z Kotłowni Rejonowej PEC TERMOWAD

Tytuł: PGZ4 - szafa PGZ4 - widok frontu szafy

Projektant: mgr inż. Piotr Folga
Uprawnienia budowlane do projektowania kierowania robotami budowlanymi bez ograniczeń w specjalności instalacyjnej w zakresie sieci, instalacji i urządzeń elektrycznych i elektroenergetycznych. Nr ewidencyjny SLK/257/2/PWOE/09

Podpis:

Opracował: Marcin Folga

Podpis:

Koordynaty GPS: N: 49°53'16.3" E: 19°30'10.0"

Nr wew. sprawy: 89/MF/25

Inwestor: Przedsiębiorstwo Energetyki Cieplnej TERMOWAD al. Matki Bożej Fatimskiej 32, 32-100 Wadowice

Data: 11.05.2026

Poprzednia: 393 | Następna: 397

Strona: **396**

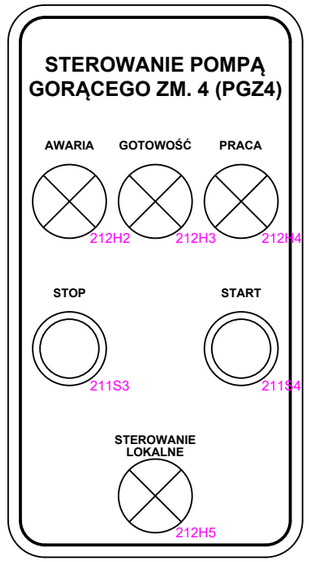

Tilen Piotr Folga
ul. Zdrojowa 24
32-640 Laskowa
Tel: 606 838 717
tilen.biuro@gmail.com

Temat: Modernizacja układu wyprowadzenia ciepła z Kotłowni Rejonowej PEC TERMOWAD

Tytuł: PGZ4 - szafa PGZ4 - widok szczegułowy frontu szafy

Projektant: mgr inż. Piotr Folga
Uprawnienia budowlane do projektowania bez ograniczeń rzeczowych w zakresie sieci, instalacji i urządzeń elektrycznych i elektroenergetycznych. Nr ewidencyjny SLK/257/2/PWOE/09

Opracował: Marcin Folga

Podpis:

Koordynaty GPS: N: 49°53'16.3" E: 19°30'10.0"

Nr wew. sprawy: 89/MF/25

Inwestor: Przedsiębiorstwo Energetyki Cieplnej TERMOWAD al. Matki Bożej Fatimskiej 32, 32-100 Wadowice

Data: 11.05.2026

Poprzednia: 396 | Następna: 398

Strona: **397**

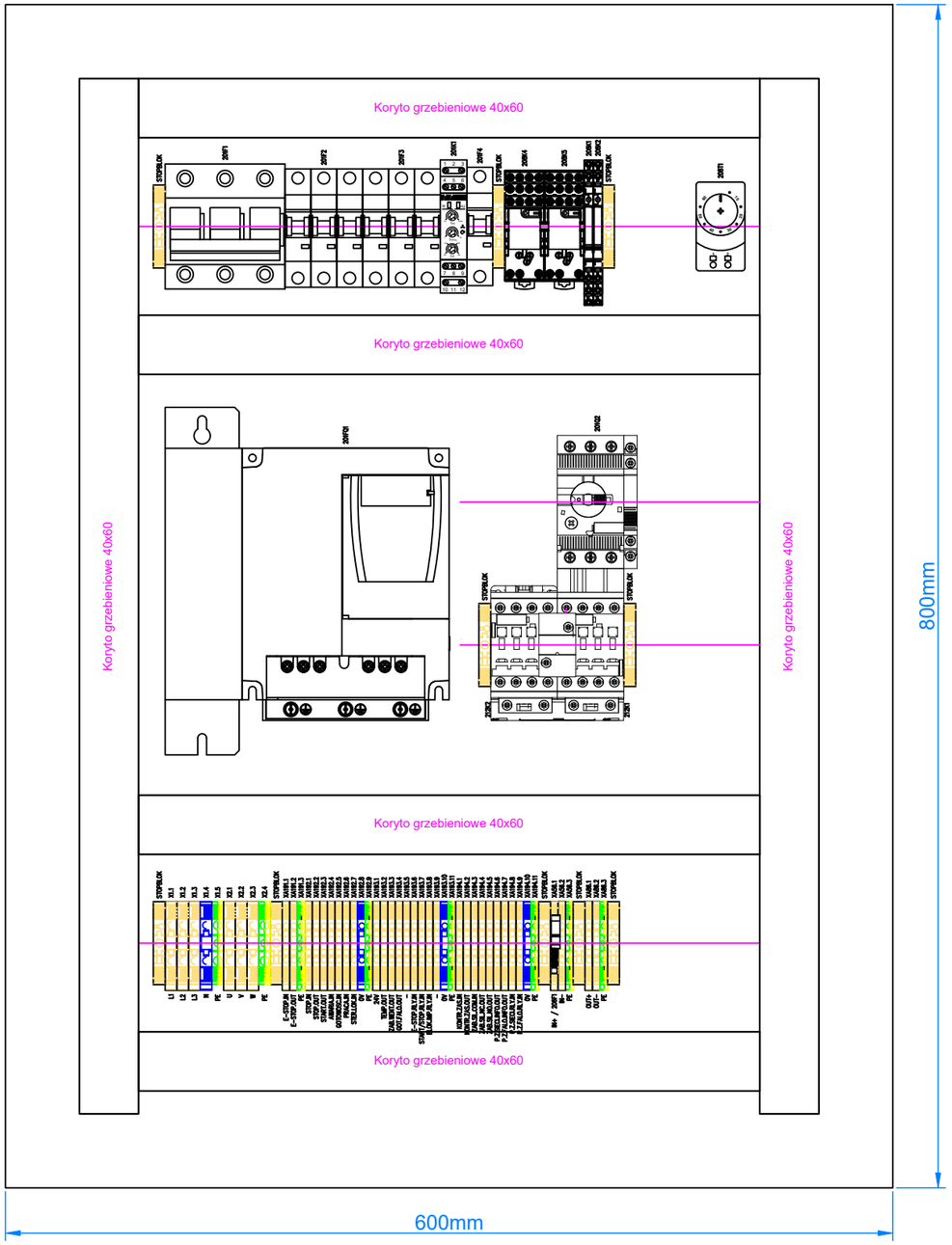

Tilen Piotr Folga
ul. Zdrojowa 24
32-640 Laskowa
Tel: 606 838 717
tilen.biuro@gmail.com

Temat: Modernizacja układu wyprowadzenia ciepła z Kotłowni Rejonowej PEC TERMOWAD

Tytuł: PGZ4 - szafa PGZ4 - widok wnętrza szafy

Projektant: mgr inż. Piotr Folga
Uprawnienia budowlane do projektowania i kierowania robotami budowlanymi bez ograniczeń w specjalności instalacyjnej w zakresie sieci, instalacji i urządzeń elektrycznych i elektroenergetycznych. Nr ewidencyjny SLK/257/2/PWOE/09

Podpis:

Opracował: Marcin Folga

Podpis:

Koordynaty GPS: N: 49°53'16.3" E: 19°30'10.0"

Nr wew. sprawy: 89/MF/25

Inwestor: Przedsiębiorstwo Energetyki Cieplnej TERMOWAD al. Matki Bożej Fatimskiej 32, 32-100 Wadowice

Data: 11.05.2026

Poprzednia: 397 | Następna: 399

Strona: **398**

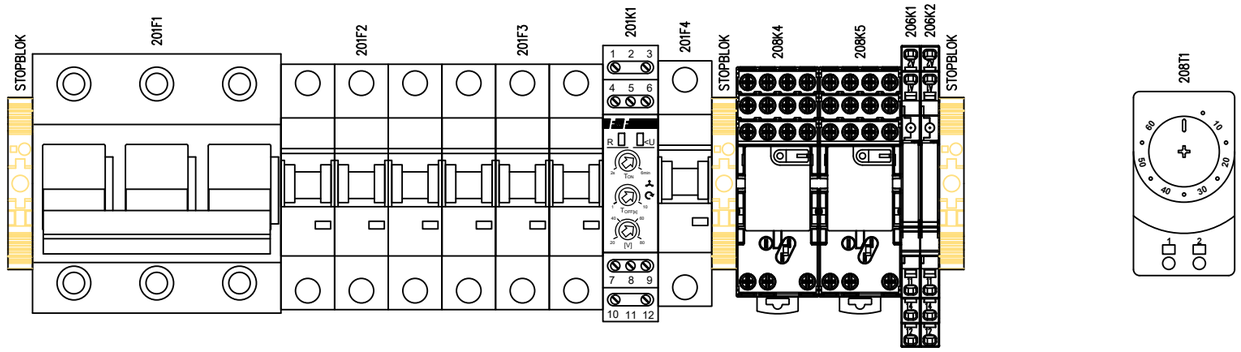

Tilen Piotr Folga
ul. Zdrojowa 24
32-640 Laskowa
Tel: 606 838 717
tilen.biuro@gmail.com

Temat: Modernizacja układu wyprowadzenia ciepła z Kotłowni Rejonowej PEC TERMOWAD

Tytuł: PGZ4 - szafa PGZ4 - widok szczegółowy wnętrza szafy - 1 RZĄD

Projektant: mgr inż. Piotr Folga
Uprawnienia budowlane do projektowania i kierowania robotami budowlanymi bez ograniczeń w specjalności instalacyjnej w zakresie sieci, instalacji i urządzeń elektrycznych i elektroenergetycznych. Nr ewidencyjny SLK/257/2/PWOE/09

Podpis:

Opracował: Marcin Folga

Podpis:

Koordynaty GPS: N: 49°53'16.3" E: 19°30'10.0"

Nr wew. sprawy: 89/MF/25

Inwestor: Przedsiębiorstwo Energetyki Cieplnej TERMOWAD al. Matki Bożej Fatimskiej 32, 32-100 Wadowice

Data: 11.05.2026

Poprzednia: 398 Następna: 400

Strona: **399**

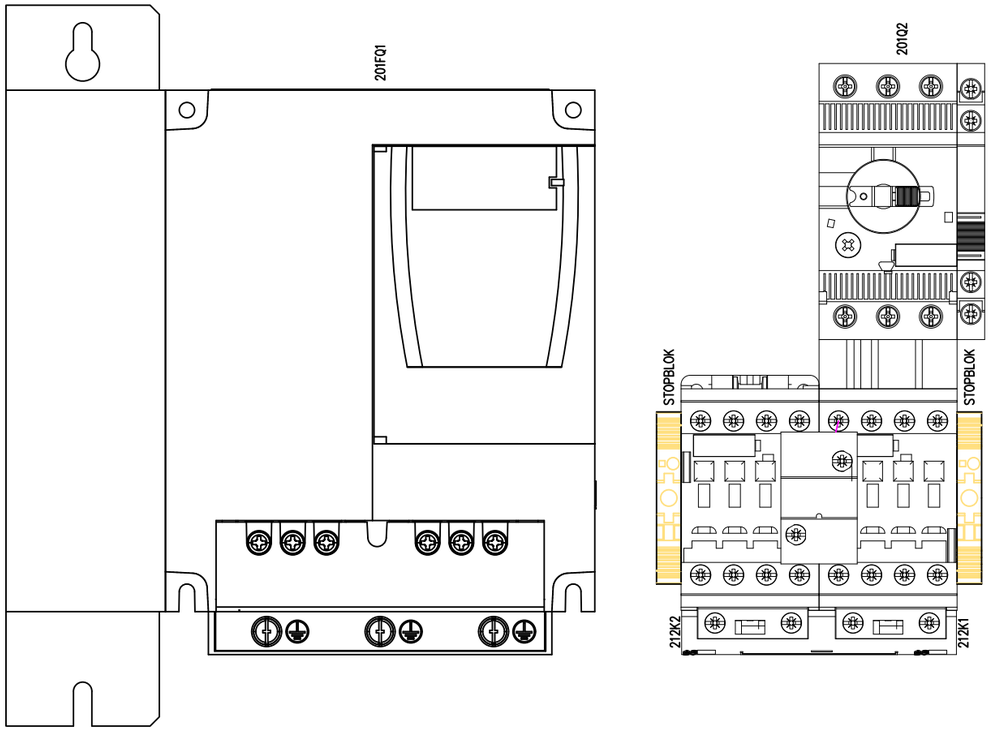

Tilen Piotr Folga
ul. Zdrojowa 24
32-640 Laskowa
Tel: 606 838 717
tilen.biuro@gmail.com

Temat: Modernizacja układu wyprowadzenia ciepła z Kotłowni Rejonowej PEC TERMOWAD

Tytuł: PGZ4 - szafa PGZ4 - widok szczegółowy wnętrza szafy - 2 RZĄD

Projektant: mgr inż. Piotr Folga
Uprawnienia budowlane do projektowania kierowania robotami budowlanymi bez ograniczeń w specjalności instalacyjnej w zakresie sieci, instalacji i urządzeń elektrycznych i elektroenergetycznych. Nr ewidencyjny SLK/ZZ/2/PWOE/09

Podpis:

Opracował: Marcin Folga

Podpis:

Koordynaty GPS: N: 49°53'16.3" E: 19°30'10.0"

Nr wew. sprawy: 89/MF/25

Inwestor: Przedsiębiorstwo Energetyki Cieplnej TERMOWAD al. Matki Bożej Fatimskiej 32, 32-100 Wadowice

Data: 11.05.2026

Poprzednia: 399 Następna: 401

Strona: **400**

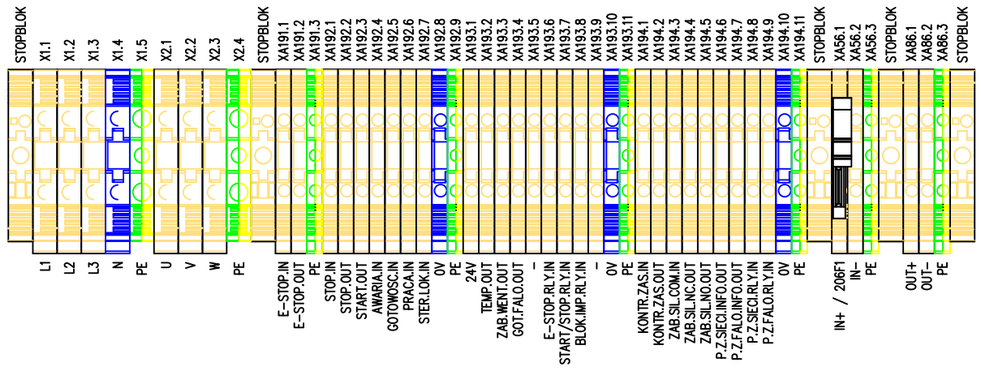

Tilen Piotr Folga
ul. Zdrojowa 24
32-640 Laskowa
Tel: 606 838 717
tilen.biuro@gmail.com

Temat:
Modernizacja układu wyprowadzenia ciepła z Kotłowni Rejonowej PEC TERMOWAD

Tytuł:
PGZ4 - szafa PGZ4 - widok szczegółowy wnętrza szafy - 3 RZĄD

Projektant:
mgr inż. Piotr Folga
Uprawnienia budowlane do projektowania i kierowania robotami budowlanymi bez ograniczeń w specjalności instalacyjnej w zakresie sieci, instalacji i urządzeń elektrycznych i elektroenergetycznych. Nr ewidencyjny SLK/257/2/PWOE/09

Podpis:

Opracował:
Marcin Folga

Podpis:

Koordynaty GPS:
N: 49°53'16.3"
E: 19°30'10.0"

Nr wew. sprawy:
89/MF/25

Inwestor:
Przedsiębiorstwo Energetyki Cieplnej TERMOWAD
al. Matki Bożej Fatimskiej 32,
32-100 Wadowice

Data:
11.05.2026

Poprzednia: 400
Następna: 402

Strona:
401

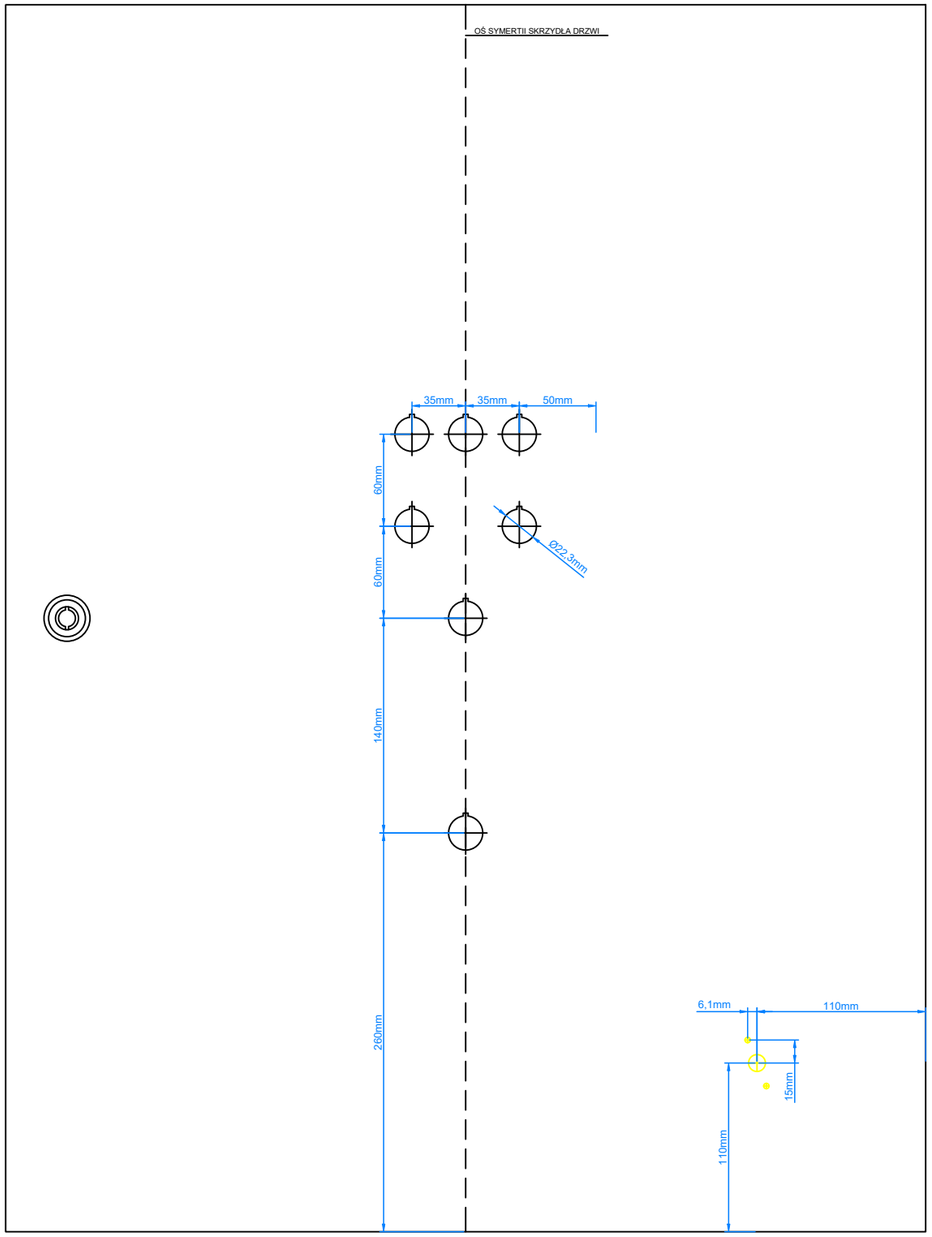

Tilen Piotr Folga
ul. Zdrojowa 24
32-640 Laskowa
Tel: 606 838 717
tilen.biuro@gmail.com

Temat: Modernizacja układu wyprowadzenia ciepła z Kotłowni Rejonowej PEC TERMOWAD

Tytuł: PGZ4 - szafa PGZ4 - widok otworów pod aparaturę

Projektant: mgr inż. Piotr Folga
Uprawnienia budowlane do projektowania kierowania robotami budowlanymi bez ograniczeń w specjalności instalacyjnej w zakresie sieci, instalacji i urządzeń elektrycznych i elektroenergetycznych. Nr ewidencyjny SLK/2572/POWOE/09

Podpis:

Opracował: Marcin Folga

Podpis:

Koordynaty GPS: N: 49°53'16.3" E: 19°30'10.0"

Nr wew. sprawy: 89/MF/25

Inwestor: Przedsiębiorstwo Energetyki Cieplnej TERMOWAD al. Matki Bożej Fatimskiej 32, 32-100 Wadowice

Data: 11.05.2026

Poprzednia: 401 | Następna: 406

Strona: **402**

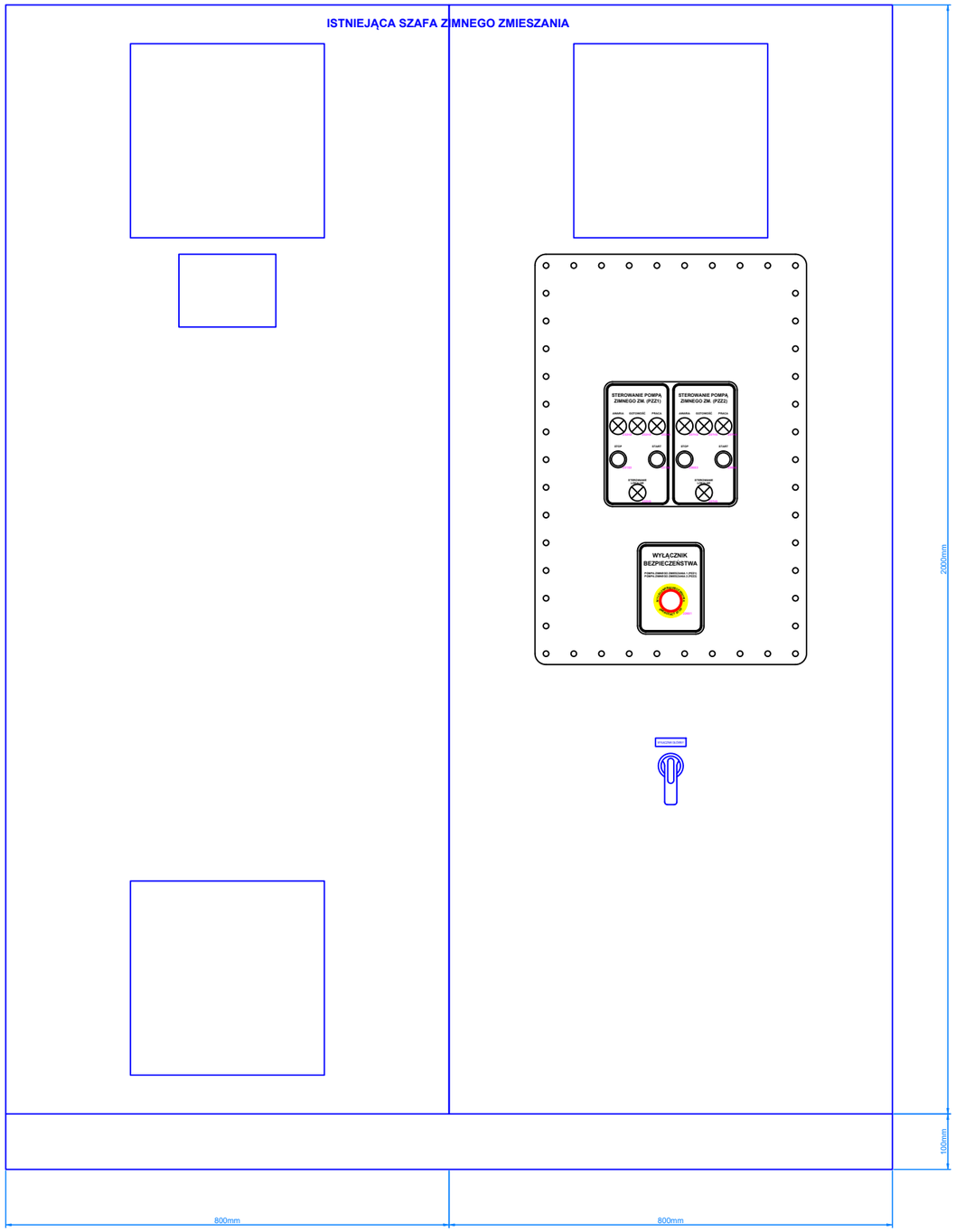

Tilen Piotr Folga
ul. Zdrojowa 24
32-640 Laskowa
Tel: 606 838 717
tilen.biuro@gmail.com

Temat: Modernizacja układu wyprowadzenia ciepła z Kotłowni Rejonowej PEC TERMOWAD

Tytuł: PZZ1,2 - szafa PZZ1,2 - widok frontu szafy

Projektant: mgr inż. Piotr Folga
Uprawnienia budowlane do projektowania kierowania robotami budowlanymi bez ograniczeń w specjalności instalacyjnej w zakresie sieci, instalacji i urządzeń elektrycznych i elektroenergetycznych. Nr ewidencyjny SLK/257/PWOE/09

Podpis:

Opracował: Marcin Folga

Podpis:

Koordynaty GPS: N: 49°53'16.3" E: 19°30'10.0"

Nr wew. sprawy: 89/MF/25

Inwestor: Przedsiębiorstwo Energetyki Cieplnej TERMOWAD al. Matki Bożej Fatimskiej 32, 32-100 Wadowice

Data: 11.05.2026

Poprzednia: 402 | Następna: 407

Strona: **406**

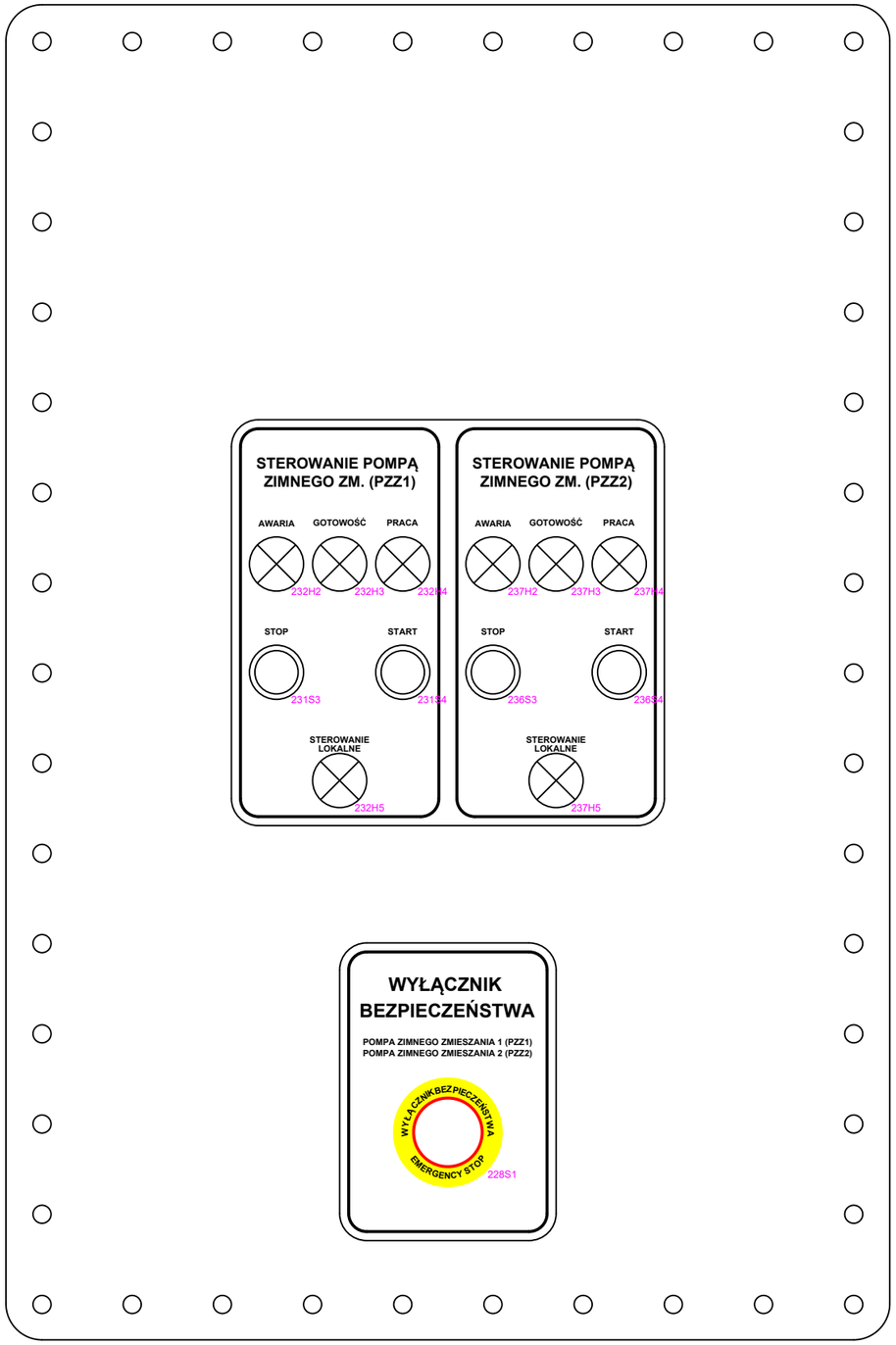

Tilen Piotr Folga
ul. Zdrojowa 24
32-640 Laskowa
Tel: 606 838 717
tilen.biuro@gmail.com

Temat: Modernizacja układu wyprowadzenia ciepła z Kotłowni Rejonowej PEC TERMOWAD

Tytuł: PZZ1,2 - szafa PZZ1,2 - widok szczegułowy frontu szafy

Projektant: mgr inż. Piotr Folga
Uprawnienia budowlane do projektowania kierowania robotami budowlanymi bez ograniczeń w specjalności instalacyjnej w zakresie sieci, instalacji i urządzeń elektrycznych i elektroenergetycznych. Nr ewidencyjny SLK/2572/PWOE/09

Podpis:

Opracował: Marcin Folga

Podpis:

Koordynaty GPS: N: 49°53'16.3" E: 19°30'10.0"

Nr wew. sprawy: 89/MF/25

Inwestor: Przedsiębiorstwo Energetyki Cieplnej TERMOWAD al. Matki Bożej Fatimskiej 32, 32-100 Wadowice

Data: 11.05.2026

Poprzednia: 406 | Następna: 408

Strona: **407**

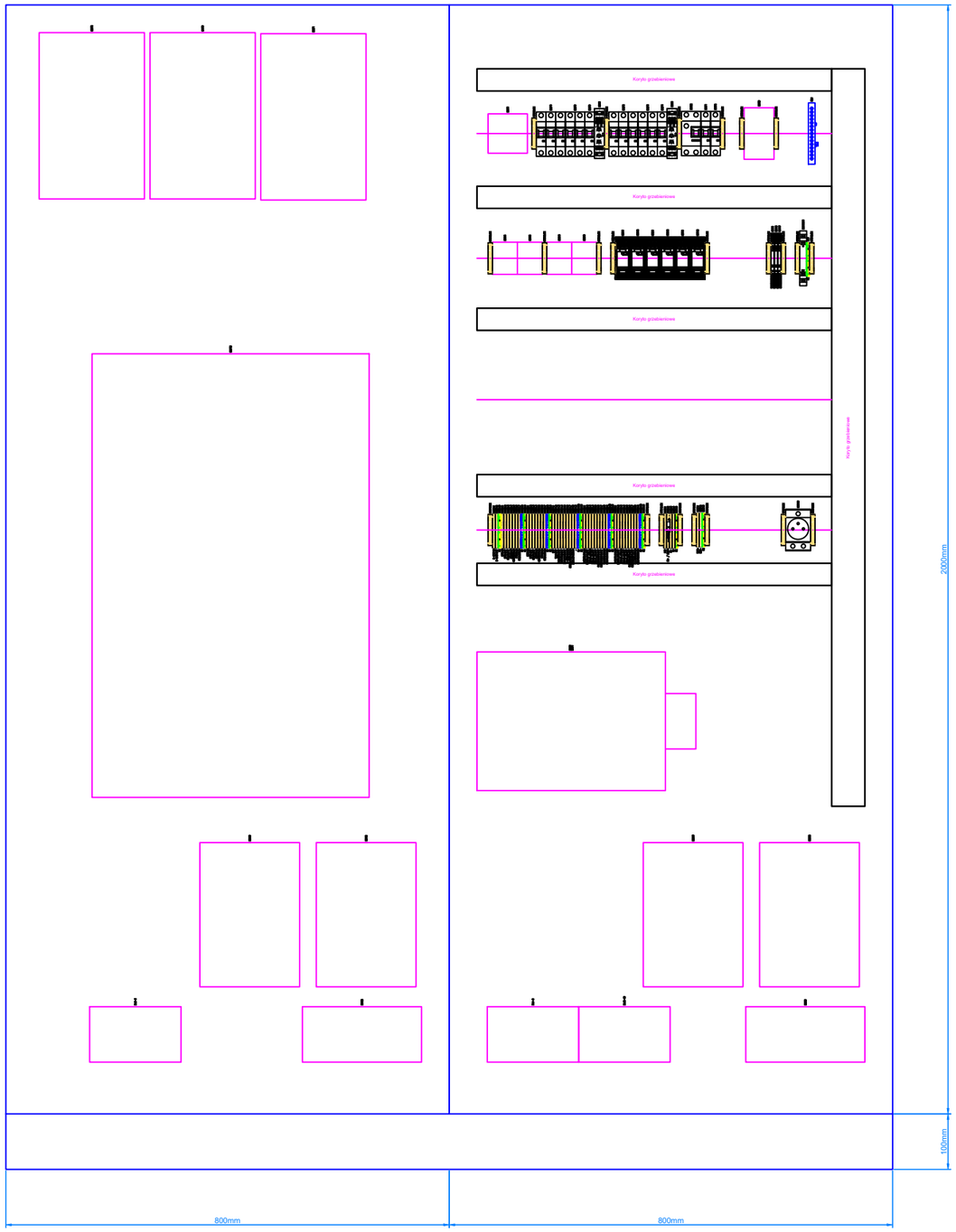

Tilen Piotr Folga
ul. Zdrojowa 24
32-640 Laskowa
Tel: 606 838 717
tilen.biuro@gmail.com

Temat: Modernizacja układu wyprowadzenia ciepła z Kotłowni Rejonowej PEC TERMOWAD

Tytuł: PZZ1,2 - szafa PZZ1,2 - widok wnętrza szafy

Projektant: mgr inż. Piotr Folga
Uprawnienia budowlane do projektowania i kierowania robotami budowlanymi bez ograniczeń w specjalności instalacyjnej w zakresie sieci, instalacji i urządzeń elektrycznych i elektroenergetycznych. Nr ewidencyjny SLK/257/2/PWOE/09

Podpis:

Opracował: Marcin Folga

Podpis:

Koordynaty GPS: N: 49°53'16.3" E: 19°30'10.0"

Nr wew. sprawy: 89/MF/25

Inwestor: Przedsiębiorstwo Energetyki Cieplnej TERMOWAD
al. Matki Bożej Fatimskiej 32,
32-100 Wadowice

Data: 11.05.2026

Poprzednia: 407 | Następna: 409

Strona: **408**

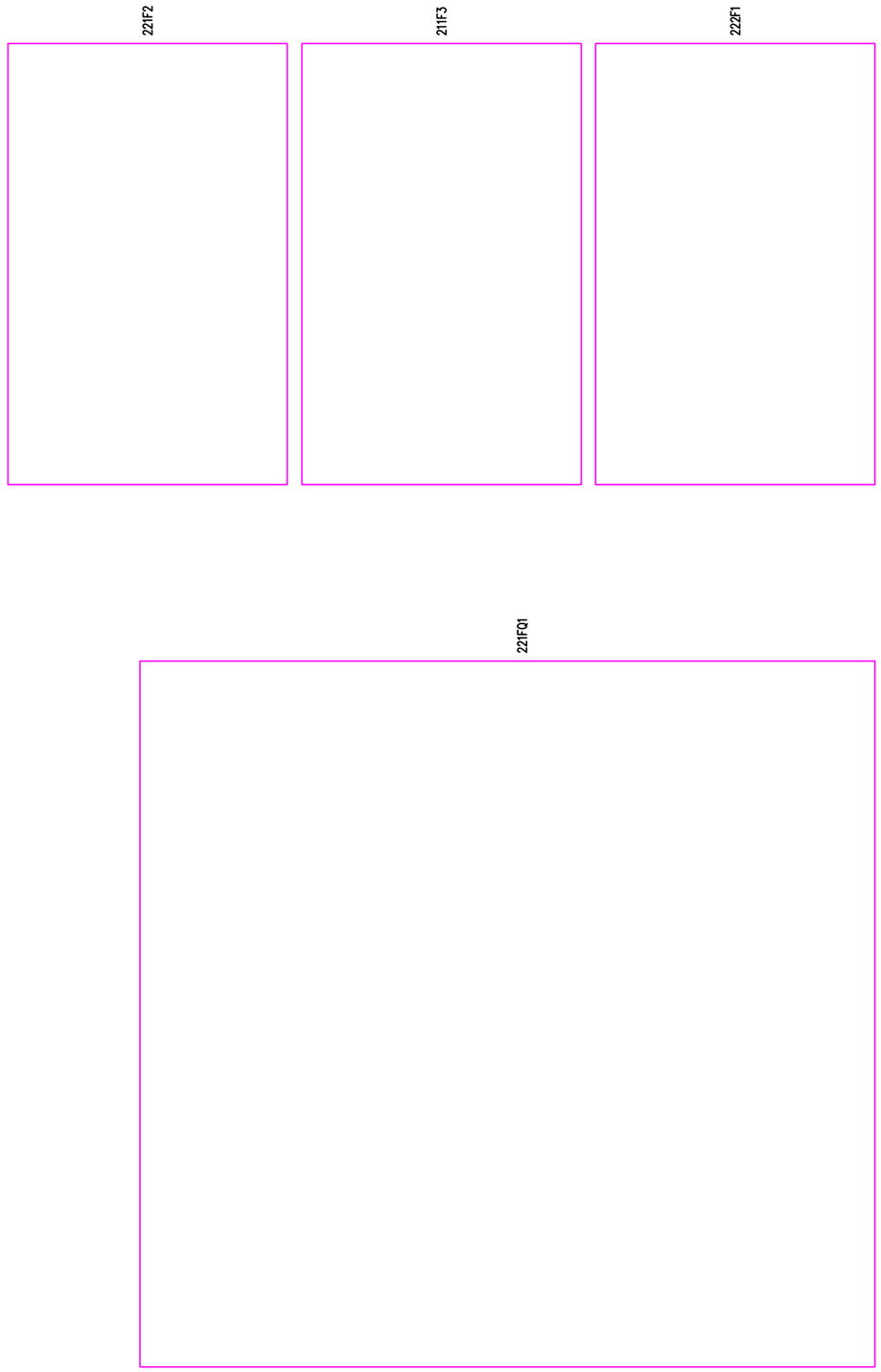

Tilen Piotr Folga
ul. Zdrojowa 24
32-640 Laskowa
Tel: 606 838 717
tilen.biuro@gmail.com

Temat: Modernizacja układu wyprowadzenia ciepła z Kotłowni Rejonowej PEC TERMOWAD

Tytuł: PZZ1,2 - szafa PZZ1,2 - widok szczegółowy wnętrza szafy - 1, 2 RZĄD

Projektant: mgr inż. Piotr Folga
Uprawnienia budowlane do projektowania i kierowania robotami budowlanymi bez ograniczeń w specjalności instalacyjnej w zakresie sieci, instalacji i urządzeń elektrycznych i elektroenergetycznych. Nr ewidencyjny SLK/2572/PWOE/09

Podpis:

Koordynaty GPS: N: 49°53'16.3" E: 19°30'10.0"

Opracował: Marcin Folga

Podpis:

Nr wew. sprawy: 89/MF/25

Inwestor: Przedsiębiorstwo Energetyki Cieplnej TERMOWAD al. Matki Bożej Fatimskiej 32, 32-100 Wadowice

Data: 11.05.2026

Poprzednia: 408 | Następna: 410

Strona: **409**

1	2	3	4	5	6	7	8	9	10	11	12	13	14	15	16	17	18	19	20

221K3

221K2

X1.6-9

221Q2

Tilen Piotr Folga
ul. Zdrojowa 24
32-640 Laskowa
Tel: 606 838 717
tilen.biuro@gmail.com

Tilen electric

Temat:
Modernizacja układu wyprowadzenia ciepła z Kotłowni Rejonowej PEC TERMOWAD

Tytuł:
PZZ1,2 - szafa PZZ1,2 - widok szczegółowy wnętrza szafy - 3 RZĄD

Projektant:
mgr inż. Piotr Folga
Uprawnienia budowlane do projektowania bez ograniczenia robotami budowlanymi bez ograniczenia w specjalności instalacyjnej w zakresie sieci, instalacji i urządzeń elektrycznych i elektroenergetycznych. Nr ewidencyjny SLK/2572/PWOE/09

Podpis:

Opracował:
Marcin Folga

Podpis:

Koordynaty GPS:
N: 49°53'16.3"
E: 19°30'10.0"

Nr wew. sprawy:
89/MF/25

Inwestor:
Przedsiębiorstwo Energetyki Cieplnej TERMOWAD
al. Matki Bożej Fatimskiej 32,
32-100 Wadowice

Data:
11.05.2026

Poprzednia: 409

Następna: 411

Strona:
410

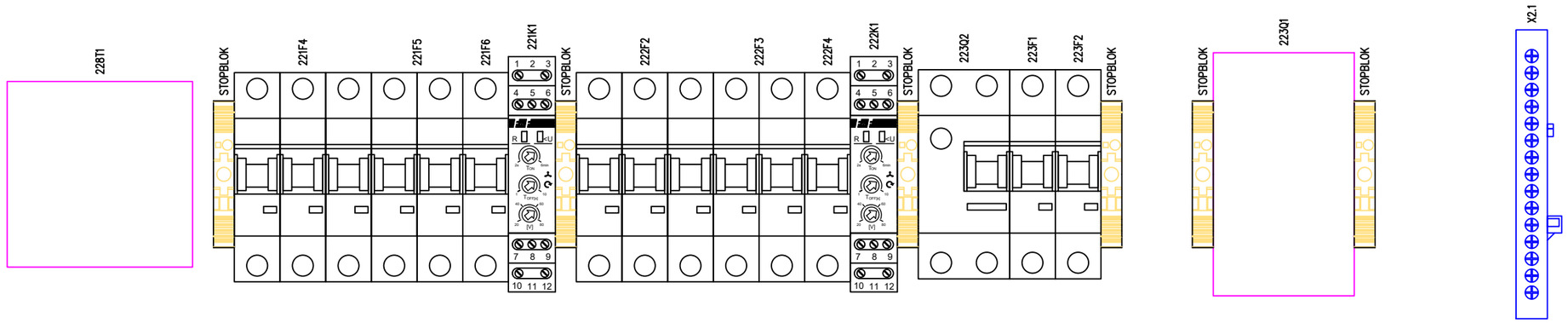

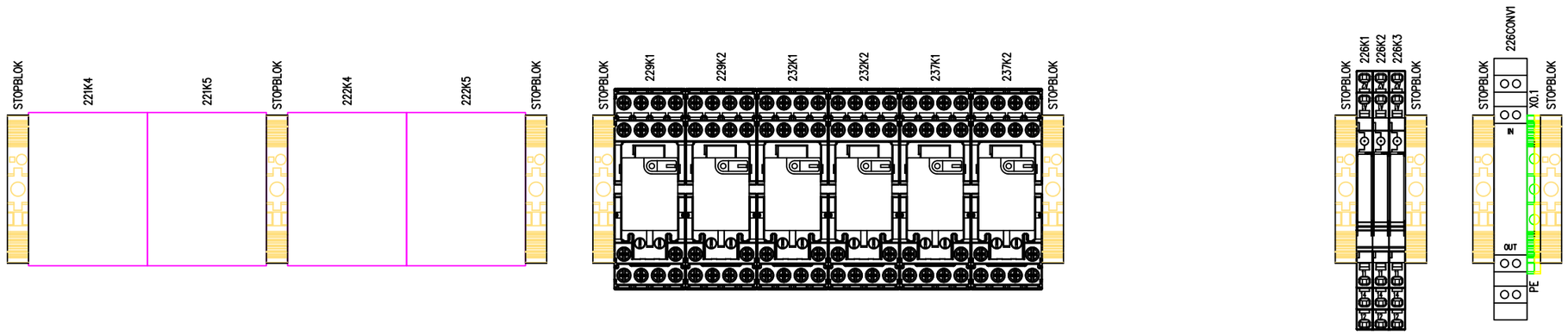

Tilen Piotr Folga
ul. Zdrojowa 24
32-640 Laskowa
Tel: 606 838 717
tilen.biuro@gmail.com

Temat: Modernizacja układu wyprowadzenia ciepła z Kotłowni Rejonowej PEC TERMOWAD

Tytuł: PZZ1,2 - szafa PZZ1,2 - widok szczegółowy wnętrza szafy - 4, 5 RZĄD

Projektant: mgr inż. Piotr Folga
Uprawnienia budowlane do projektowania i kierowania robotami budowlanymi bez ograniczeń w specjalności instalacyjnej w zakresie sieci, instalacji i urządzeń elektrycznych i elektroenergetycznych. Nr ewidencyjny SLK/2572/PWOE/09

Podpis:

Opracował: Marcin Folga

Podpis:

Koordynaty GPS: N: 49°53'16.3" E: 19°30'10.0"

Nr wew. sprawy: 89/MF/25

Inwestor: Przedsiębiorstwo Energetyki Cieplnej TERMOWAD al. Matki Bożej Fatimskiej 32, 32-100 Wadowice

Data: 11.05.2026

Poprzednia: 410 | Następna: 412

Strona: **411**

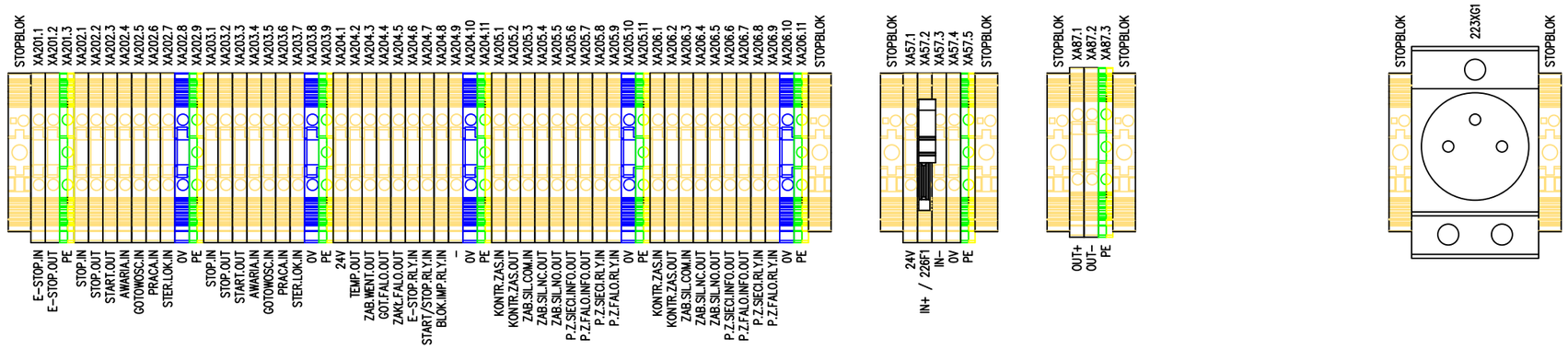

Tilen Piotr Folga
ul. Zdrojowa 24
32-640 Laskowa
Tel: 606 838 717
tilen.biuro@gmail.com

Temat: Modernizacja układu wyprowadzenia ciepła z Kotłowni Rejonowej PEC TERMOWAD

Tytuł: PZZ1,2 - szafa PZZ1,2 - widok szczegółowy wnętrza szafy - 7 RZĄD

Projektant: mgr inż. Piotr Folga
Uprawnienia budowlane do projektowania i kierowania robotami budowlanymi bez ograniczeń w specjalności instalacyjnej w zakresie sieci, instalacji i urządzeń elektrycznych i elektroenergetycznych. Nr ewidencyjny SLK/257/2/PWOE/09

Podpis:

Opracował: Marcin Folga

Podpis:

Koordynaty GPS: N: 49°53'16.3" E: 19°30'10.0"

Nr wew. sprawy: 89/MF/25

Inwestor: Przedsiębiorstwo Energetyki Cieplnej TERMOWAD al. Matki Bożej Fatimskiej 32, 32-100 Wadowice

Data: 11.05.2026

Poprzednia: 411 Następna: 413

Strona: **412**

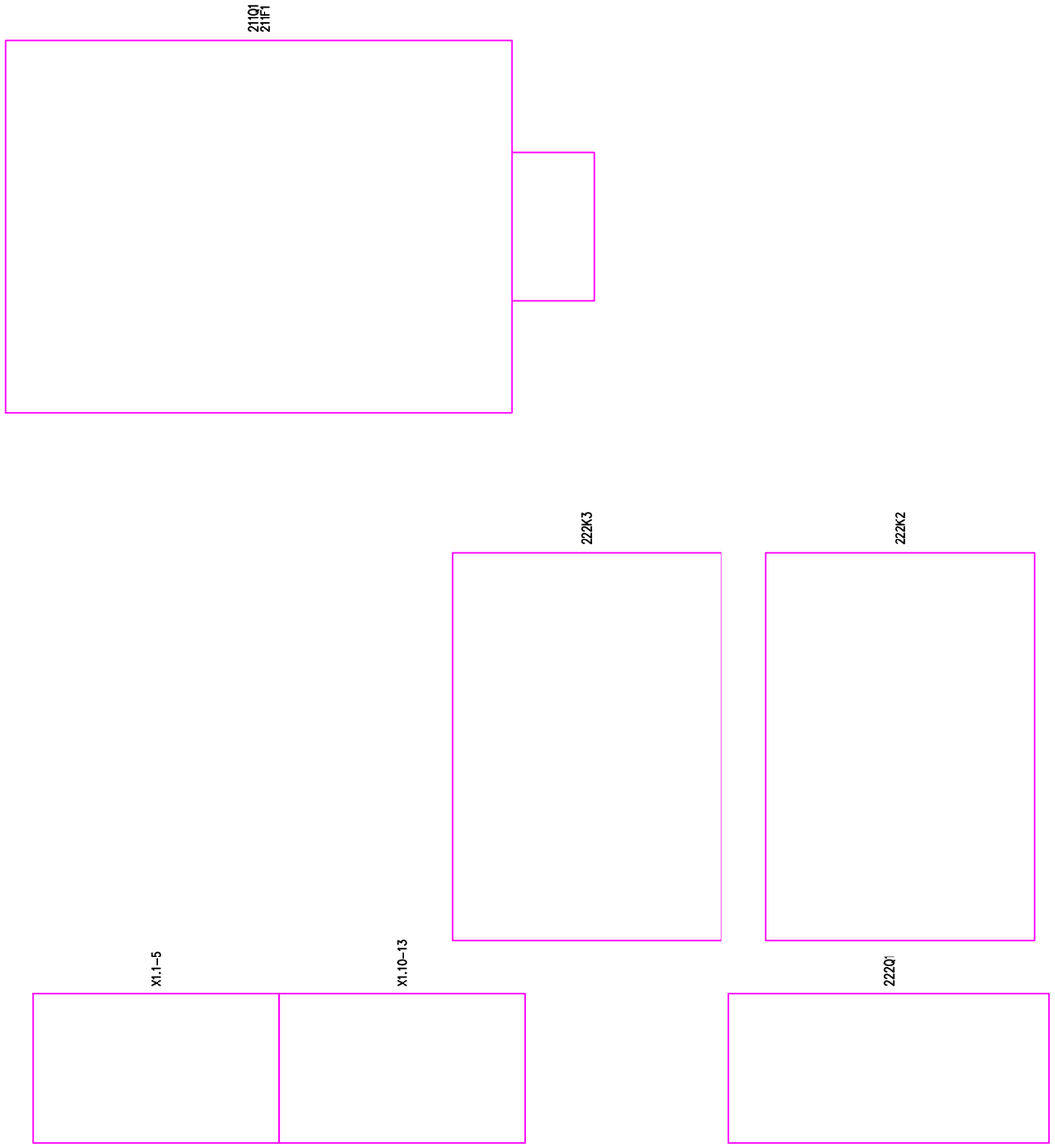

Tilen Piotr Folga
ul. Zdrojowa 24
32-640 Laskowa
Tel: 606 838 717
tilen.biuro@gmail.com

Temat: Modernizacja układu wyprowadzenia ciepła z Kotłowni Rejonowej PEC TERMOWAD

Tytuł: PZZ1,2 - szafa PZZ1,2 - widok szczegółowy wnętrza szafy - 8, 9 RZĄD

Projektant: mgr inż. Piotr Folga
Uprawnienia budowlane do projektowania i kierowania robotami budowlanymi bez ograniczeń w specjalności instalacyjnej w zakresie sieci, instalacji i urządzeń elektrycznych i elektroenergetycznych. Nr ewidencyjny SLK/257/2/PWOE/09

Podpis:

Opracował: Marcin Folga

Podpis:

Koordynaty GPS: N: 49°53'16.3" E: 19°30'10.0"

Nr wew. sprawy: 89/MF/25

Inwestor: Przedsiębiorstwo Energetyki Cieplnej TERMOWAD al. Matki Bożej Fatimskiej 32, 32-100 Wadowice

Data: 11.05.2026

Poprzednia: 412 | Następna: 414

Strona: **413**

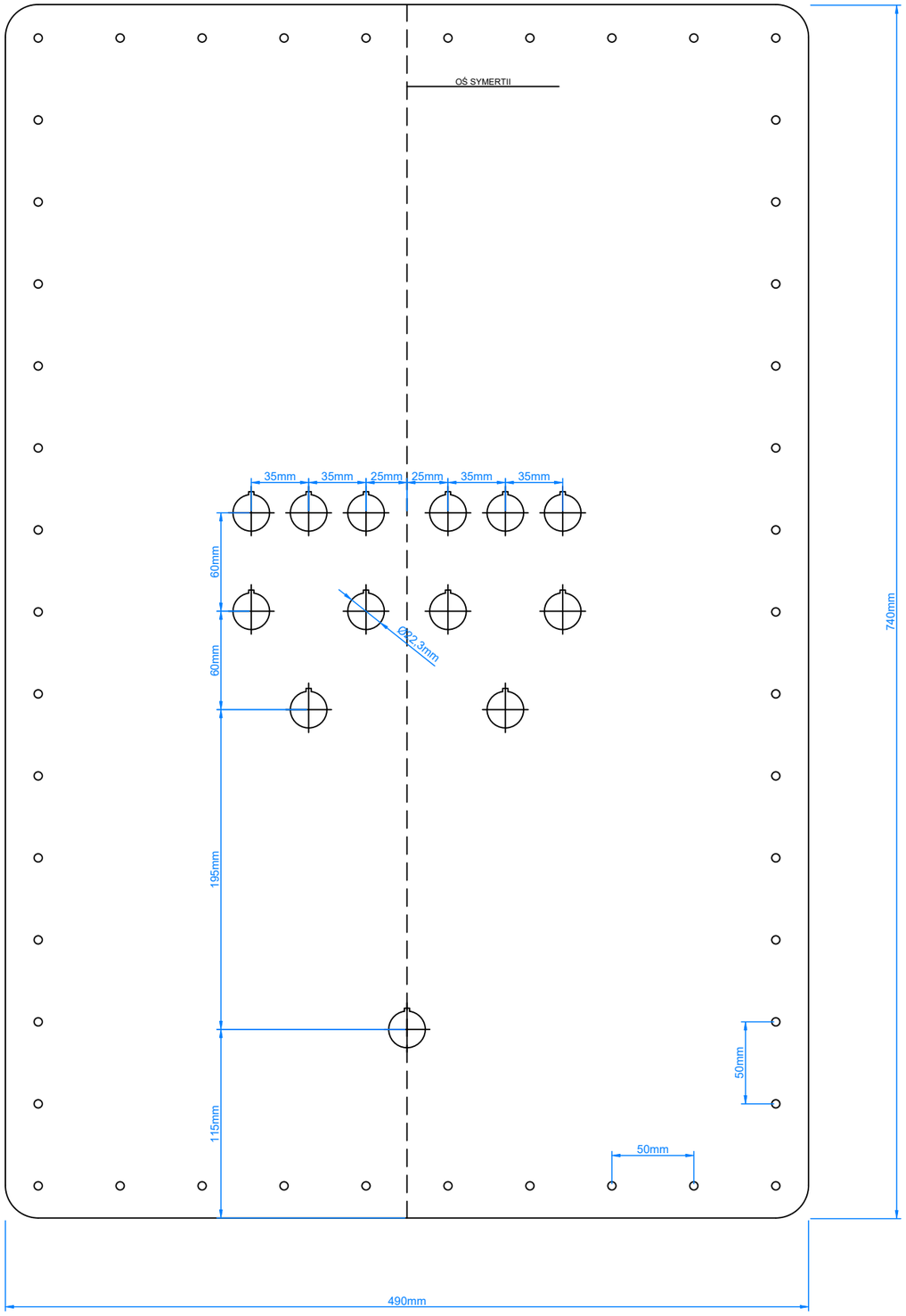

Tilen Piotr Folga
ul. Zdrojowa 24
32-640 Laskowa
Tel: 606 838 717
tilen.biuro@gmail.com

Temat: Modernizacja układu wyprowadzenia ciepła z Kotłowni Rejonowej PEC TERMOWAD

Tytuł: PZZ1,2 - szafa PZZ1,2 - widok otworów pod aparaturę

Projektant: mgr inż. Piotr Folga
Uprawnienia budowlane do projektowania kierowania robotami budowlanymi bez ograniczeń w specjalności instalacyjnej w zakresie sieci, instalacji i urządzeń elektrycznych i elektroenergetycznych. Nr ewidencyjny SLK/2572/PWOE/09

Podpis:

Opracował: Marcin Folga

Podpis:

Koordynaty GPS: N: 49°53'16.3" E: 19°30'10.0"

Nr wew. sprawy: 89/MF/25

Inwestor: Przedsiębiorstwo Energetyki Cieplnej TERMOWAD al. Matki Bożej Fatimskiej 32, 32-100 Wadowice

Data: 11.05.2026

Poprzednia: 413 | Następna: 421

Strona: **414**

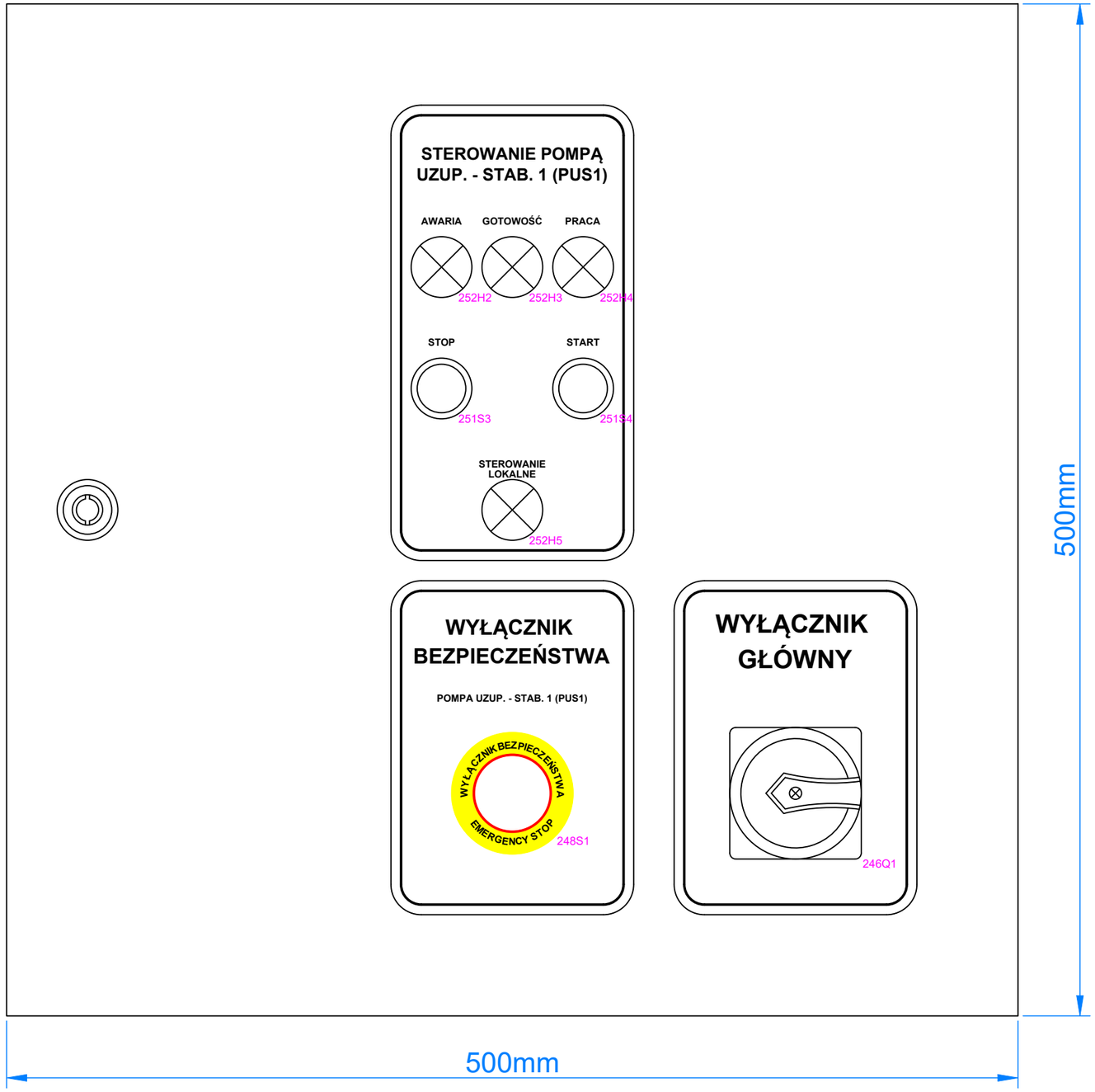

Tilen Piotr Folga
ul. Zdrojowa 24
32-640 Laskowa
Tel: 606 838 717
tilen.biuro@gmail.com

Tilen electric

Temat: Modernizacja układu wyprowadzenia ciepła z Kotłowni Rejonowej PEC TERMOWAD

Tytuł: PUS1 - szafa PUS1 - widok frontu szafy

Projektant: mgr inż. Piotr Folga
Uprawnienia budowlane do projektowania kierowania robotami budowlanymi bez ograniczeń w specjalności instalacyjnej w zakresie sieci, instalacji i urządzeń elektrycznych i elektroenergetycznych. Nr ewidencyjny SLK/257/2/PWOE/09

Podpis:

Opracował: Marcin Folga

Podpis:

Koordynaty GPS: N: 49°53'16.3" E: 19°30'10.0"

Nr wew. sprawy: 89/MF/25

Inwestor: Przedsiębiorstwo Energetyki Cieplnej TERMOWAD al. Matki Bożej Fatimskiej 32, 32-100 Wadowice

Data: 11.05.2026

Poprzednia: 414 | Następna: 422

Strona: **421**

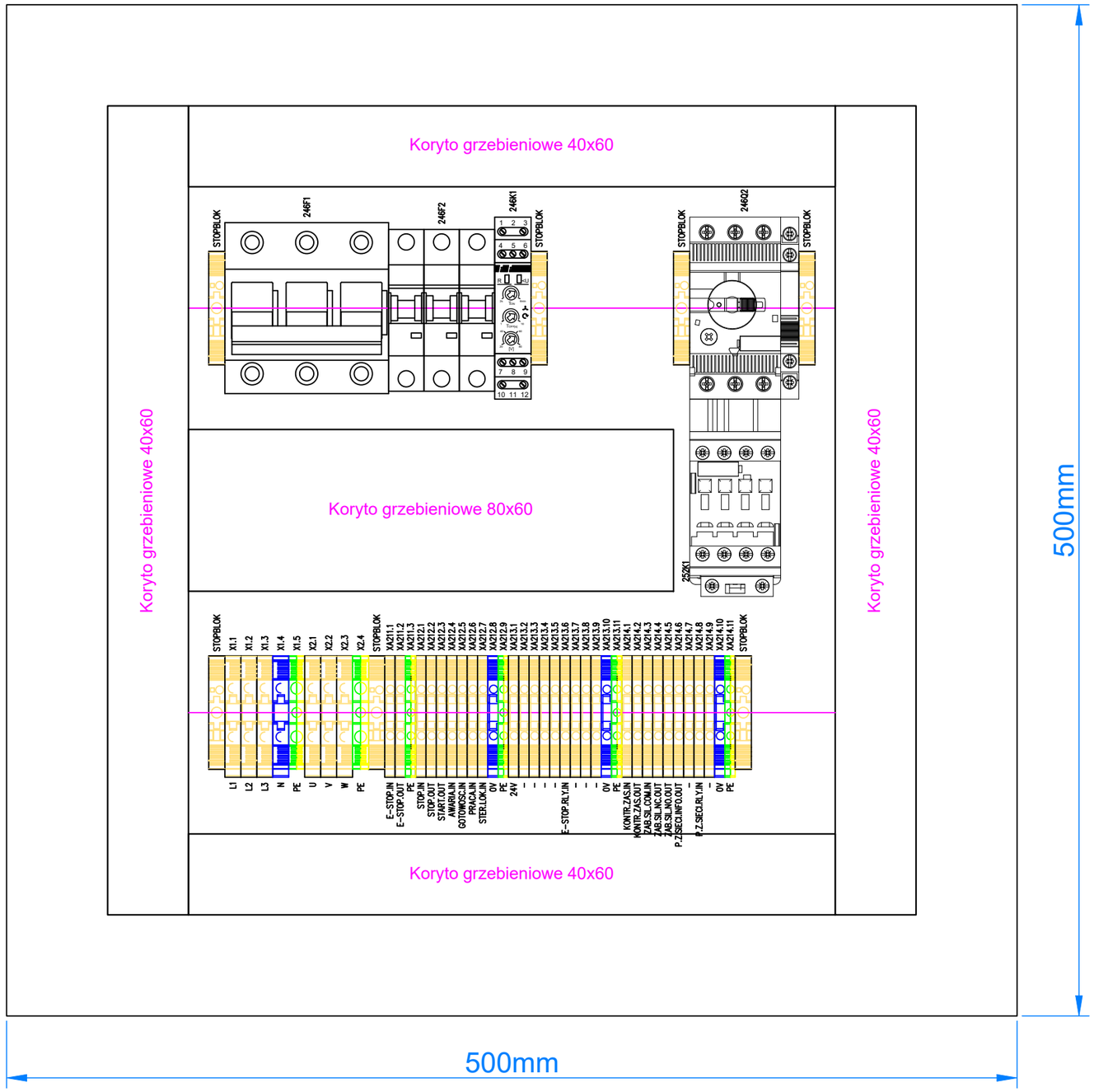

Tilen Piotr Folga
ul. Zdrojowa 24
32-640 Laskowa
Tel: 606 838 717
tilen.biuro@gmail.com

Tilen electric

Temat: Modernizacja układu wyprowadzenia ciepła z Kotłowni Rejonowej PEC TERMOWAD

Tytuł: PUS1 - szafa PUS1 - widok wnętrza szafy

Projektant: mgr inż. Piotr Folga
Uprawnienia budowlane do projektowania kierowania robotami budowlanymi bez ograniczeń w specjalności instalacyjnej w zakresie sieci, instalacji i urządzeń elektrycznych i elektroenergetycznych. Nr ewidencyjny SLK/257/2/PWOE/09

Opracował: Marcin Folga

Podpis:

Podpis:

Koordynaty GPS: N: 49°53'16.3" E: 19°30'10.0"

Nr wew. sprawy: 89/MF/25

Inwestor: Przedsiębiorstwo Energetyki Cieplnej TERMOWAD al. Matki Bożej Fatimskiej 32, 32-100 Wadowice

Data: 11.05.2026

Poprzednia: 421 | Następna: 423

Strona: **422**

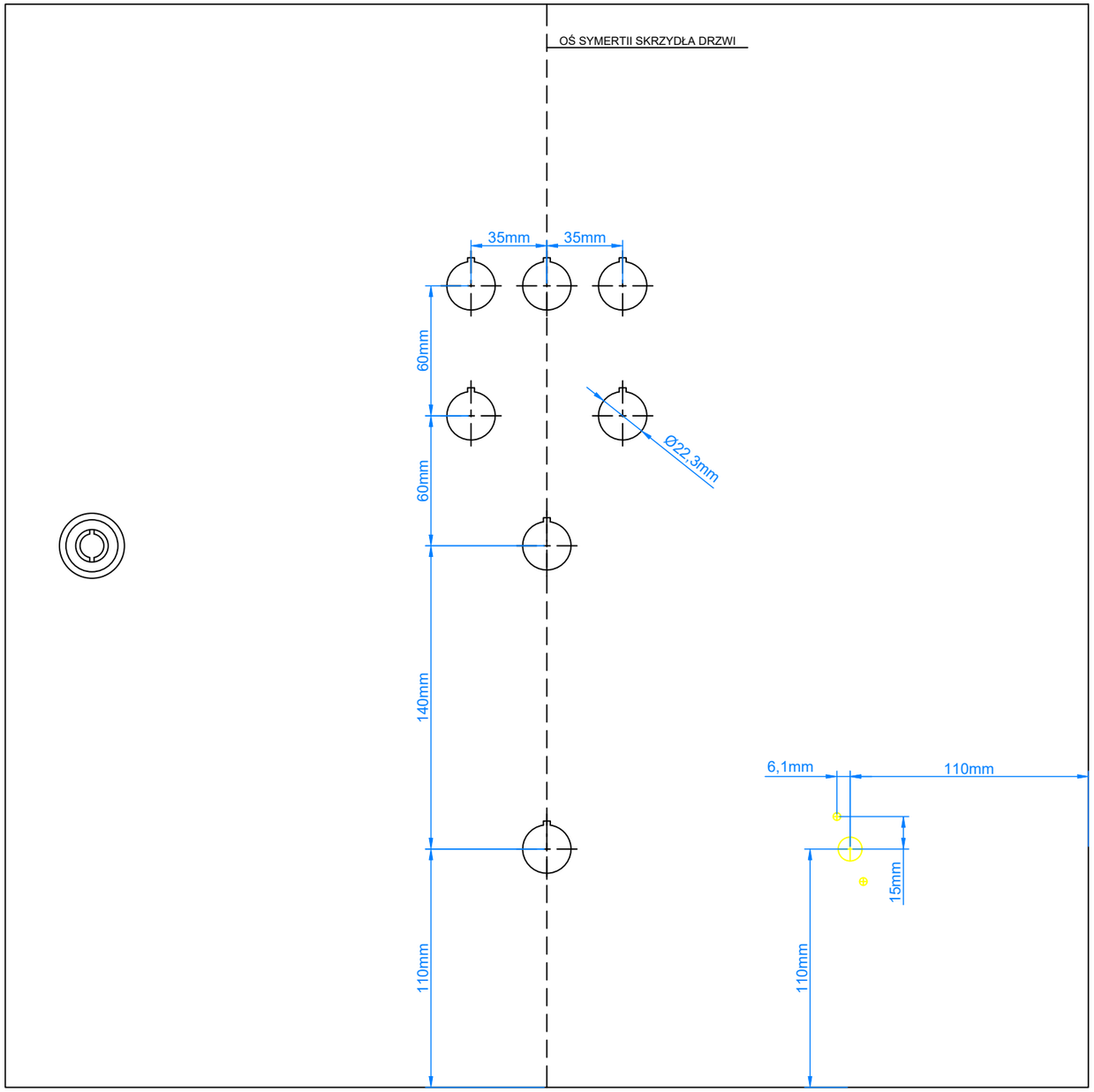

Tilen Piotr Folga
ul. Zdrojowa 24
32-640 Laskowa
Tel: 606 838 717
tilen.biuro@gmail.com

Temat: Modernizacja układu wyprowadzenia ciepła z Kotłowni Rejonowej PEC TERMOWAD

Tytuł: PUS1 - szafa PUS1 - widok otworów pod aparaturę

Projektant: mgr inż. Piotr Folga
Uprawnienia budowlane do projektowania kierowania robotami budowlanymi bez ograniczeń w specjalności instalacyjnej w zakresie sieci, instalacji i urządzeń elektrycznych i elektroenergetycznych. Nr ewidencyjny SLK/257/2/PWOE/09

Podpis:

Opracował: Marcin Folga

Podpis:

Koordynaty GPS: N: 49°53'16.3" E: 19°30'10.0"

Nr wew. sprawy: 89/MF/25

Inwestor: Przedsiębiorstwo Energetyki Cieplnej TERMOWAD al. Matki Bożej Fatimskiej 32, 32-100 Wadowice

Data: 11.05.2026

Poprzednia: 422 | Następna: 426

Strona: **423**

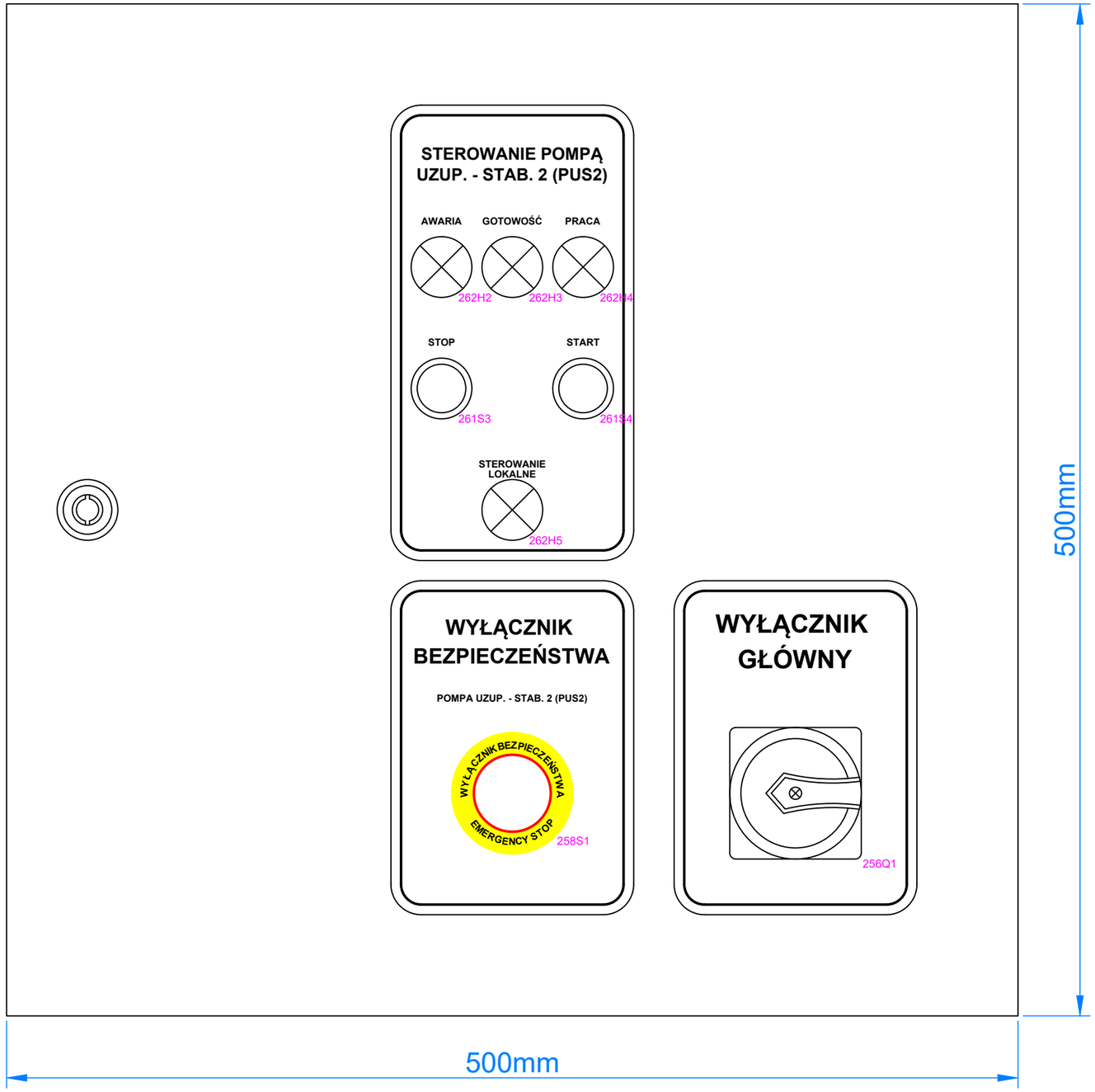

Tilen Piotr Folga
ul. Zdrojowa 24
32-640 Laskowa
Tel: 606 838 717
tilen.biuro@gmail.com

Tilen electric

Temat: Modernizacja układu wyprowadzenia ciepła z Kotłowni Rejonowej PEC TERMOWAD	Projektant: mgr inż. Piotr Folga Uprawnienia budowlane do projektowania kierowania robotami budowlanymi bez ograniczeń w specjalności instalacyjnej w zakresie sieci, instalacji i urządzeń elektrycznych i elektroenergetycznych. Nr ewidencyjny SLK/257/2/PWOE/09	Podpis:	Koordynaty GPS: N: 49°53'16.3" E: 19°30'10.0"	Inwestor: Przedsiębiorstwo Energetyki Cieplnej TERMOWAD al. Matki Bożej Fatimskiej 32, 32-100 Wadowice	Data: 11.05.2026
Tytuł: PUS2 - szafa PUS2 - widok frontu szafy	Opracował: Marcin Folga	Podpis:	Nr wew. sprawy: 89/MF/25		Poprzednia: 423 / Następna: 427
					Strona: **426**

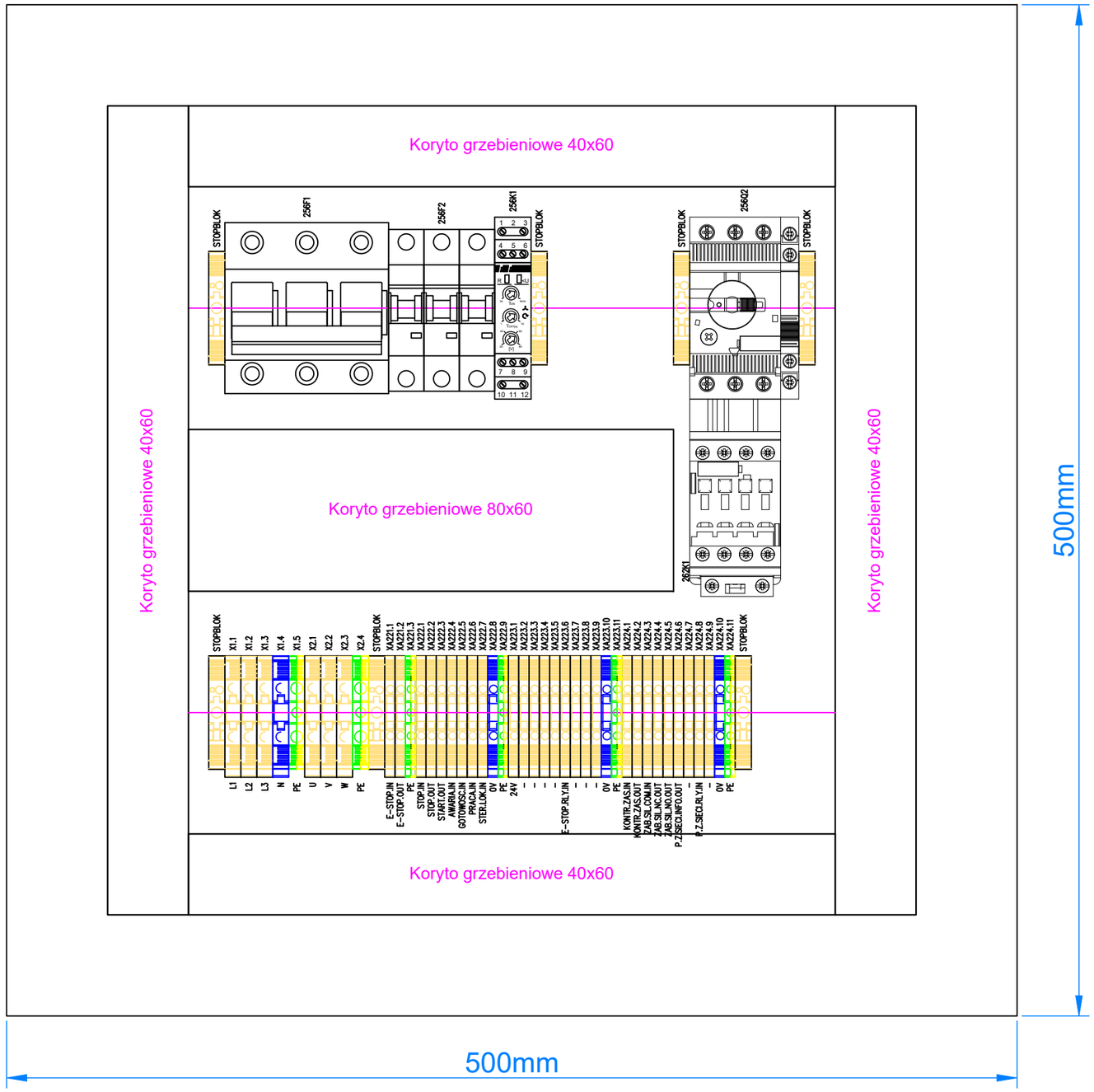

Tilen Piotr Folga
ul. Zdrojowa 24
32-640 Laskowa
Tel: 606 838 717
tilen.biuro@gmail.com

Temat: Modernizacja układu wyprowadzenia ciepła z Kotłowni Rejonowej PEC TERMOWAD

Tytuł: PUS2 - szafa PUS2 - widok wnętrza szafy

Projektant: mgr inż. Piotr Folga
Uprawnienia budowlane do projektowania kierowania robotami budowlanymi bez ograniczeń w specjalności instalacyjnej w zakresie sieci, instalacji i urządzeń elektrycznych i elektroenergetycznych. Nr ewidencyjny SLK/257/P/WOE/09

Opracował: Marcin Folga

Podpis:

Podpis:

Koordynaty GPS: N: 49°53'16.3" E: 19°30'10.0"

Nr wew. sprawy: 89/MF/25

Inwestor: Przedsiębiorstwo Energetyki Cieplnej TERMOWAD al. Matki Bożej Fatimskiej 32, 32-100 Wadowice

Data: 11.05.2026

Poprzednia: 426 | Następna: 428

Strona: **427**

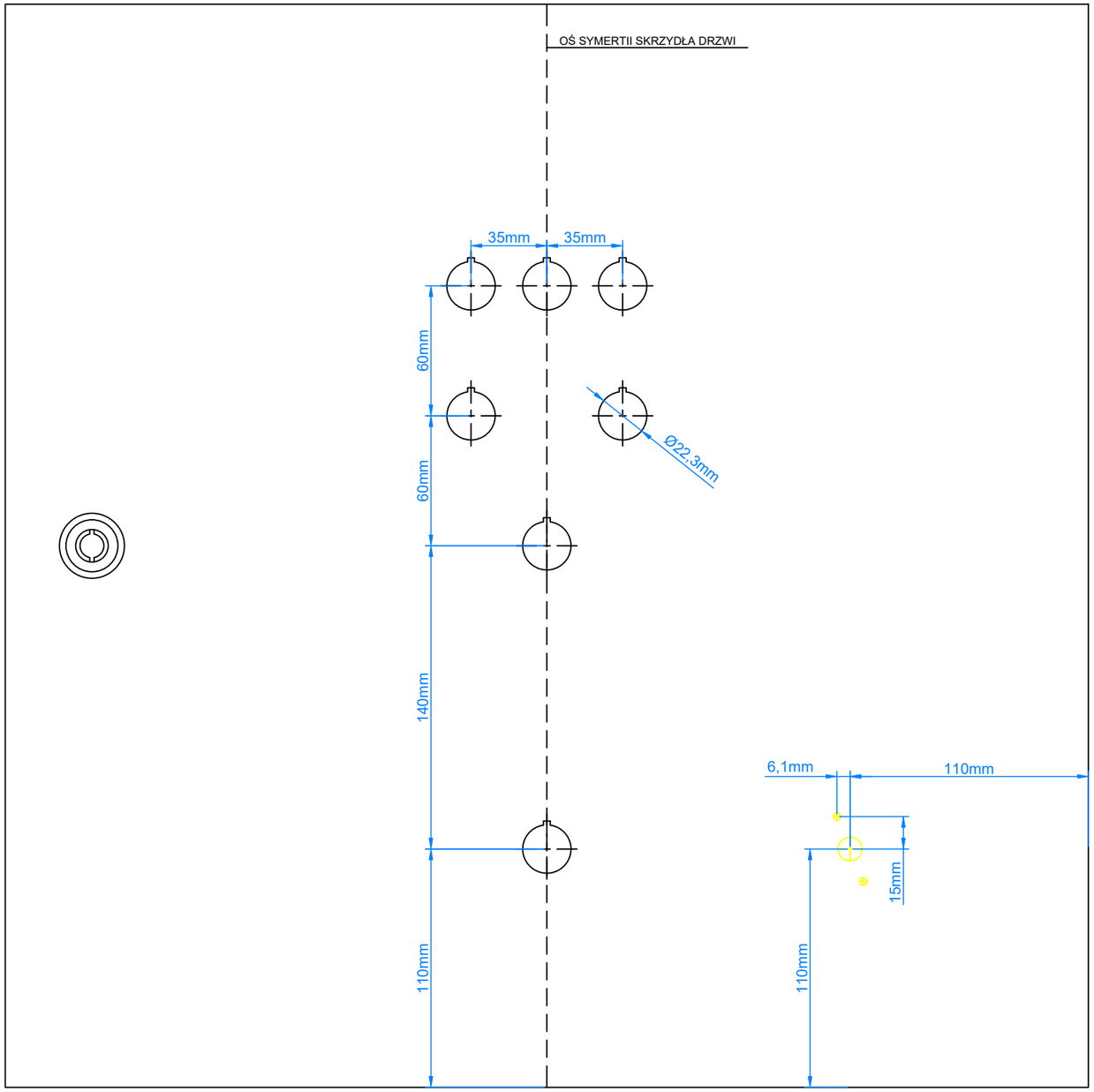

Tilen Piotr Folga
ul. Zdrojowa 24
32-640 Laskowa
Tel: 606 838 717
tilen.biuro@gmail.com

Temat: Modernizacja układu wyprowadzenia ciepła z Kotłowni Rejonowej PEC TERMOWAD

Tytuł: PUS2 - szafa PUS2 - widok otworów pod aparaturę

Projektant: mgr inż. Piotr Folga
Uprawnienia budowlane do projektowania kierowania robotami budowlanymi bez ograniczeń w specjalności instalacyjnej w zakresie sieci, instalacji i urządzeń elektrycznych i elektroenergetycznych. Nr ewidencyjny SLK/257/2/PWOE/09

Podpis:

Opracował: Marcin Folga

Podpis:

Koordynaty GPS: N: 49°53'16.3" E: 19°30'10.0"

Nr wew. sprawy: 89/MF/25

Inwestor: Przedsiębiorstwo Energetyki Cieplnej TERMOWAD al. Matki Bożej Fatimskiej 32, 32-100 Wadowice

Data: 11.05.2026

Poprzednia: 427 | Następna: 431

Strona: **428**

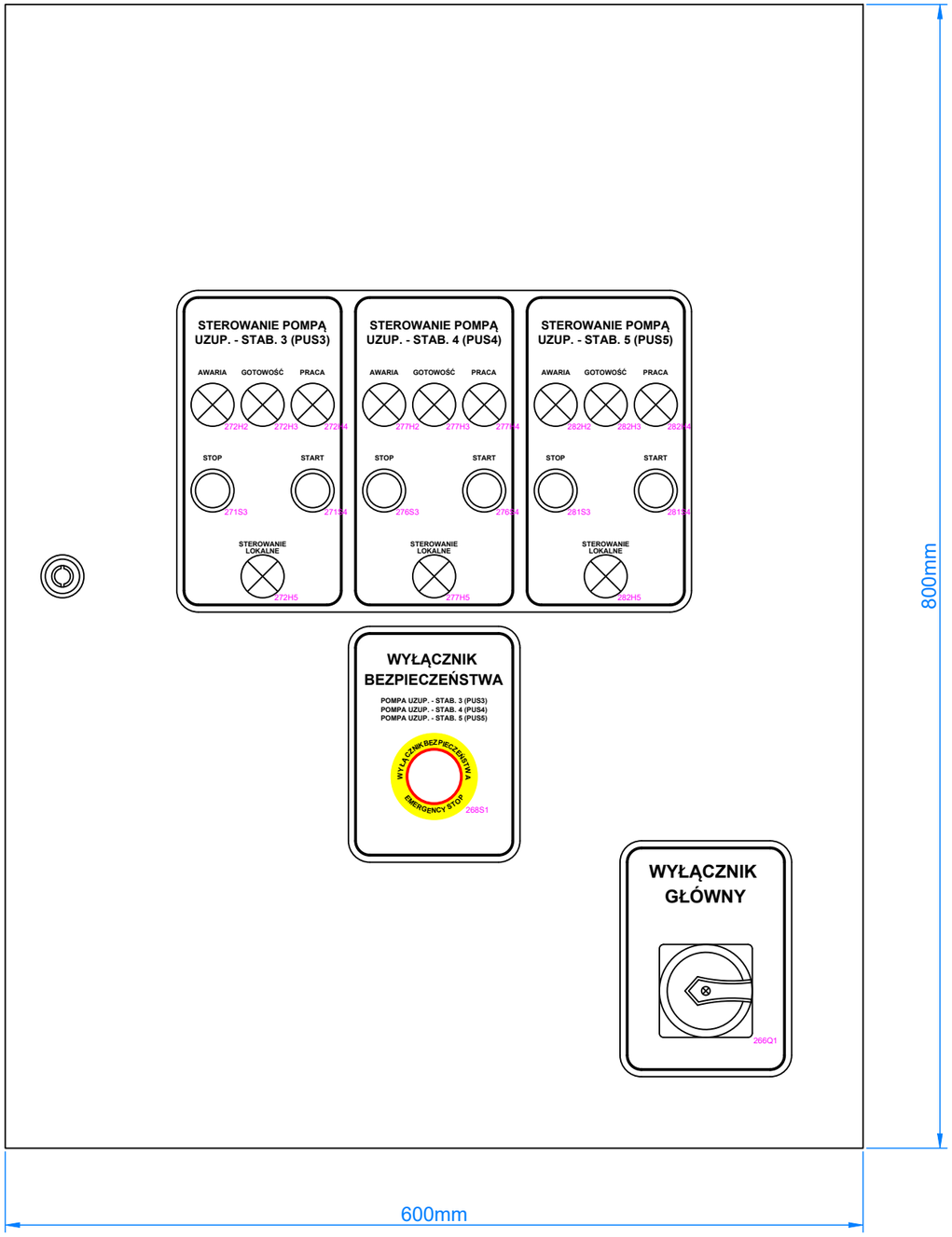

Tilen Piotr Folga
ul. Zdrojowa 24
32-640 Laskowa
Tel: 606 838 717
tilen.biuro@gmail.com

Temat: Modernizacja układu wyprowadzenia ciepła z Kotłowni Rejonowej PEC TERMOWAD

Tytuł: PUS3,4,5 - szafa PUS3,4,5 - widok frontu szafy

Projektant: mgr inż. Piotr Folga
Uprawnienia budowlane do projektowania kierowania robotami budowlanymi bez ograniczeń w specjalności instalacyjnej w zakresie sieci, instalacji i urządzeń elektrycznych i elektroenergetycznych. Nr ewidencyjny SLK/2572/PWOE/09

Podpis:

Opracował: Marcin Folga

Podpis:

Koordynaty GPS: N: 49°53'16.3" E: 19°30'10.0"

Nr wew. sprawy: 89/MF/25

Inwestor: Przedsiębiorstwo Energetyki Cieplnej TERMOWAD al. Matki Bożej Fatimskiej 32, 32-100 Wadowice

Data: 11.05.2026

Poprzednia: 428 | Następna: 432

Strona: 431

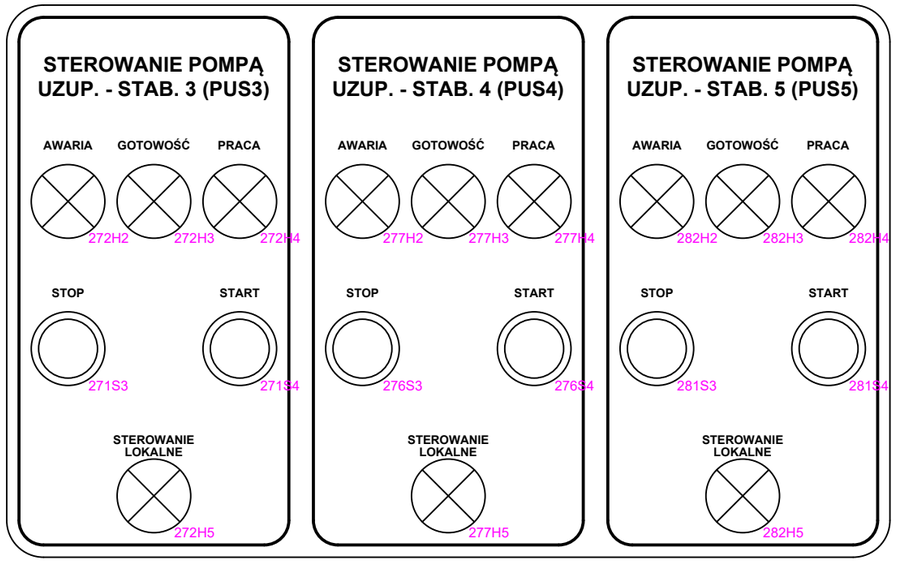

Tilen Piotr Folga
ul. Zdrojowa 24
32-640 Laskowa
Tel: 606 838 717
tilen.biuro@gmail.com

Temat: Modernizacja układu wyprowadzenia ciepła z Kotłowni Rejonowej PEC TERMOWAD

Tytuł: PUS3,4,5 - szafa PUS3,4,5 - widok szczegułowy frontu szafy

Projektant: mgr inż. Piotr Folga
Uprawnienia budowlane do projektowania bez ograniczeń rzeczowych w zakresie sieci, instalacji i urządzeń elektrycznych i elektroenergetycznych. Nr ewidencyjny SLK/257/2/PWOE/09

Podpis:

Opracował: Marcin Folga

Podpis:

Koordynaty GPS: N: 49°53'16.3" E: 19°30'10.0"

Nr wew. sprawy: 89/MF/25

Inwestor: Przedsiębiorstwo Energetyki Cieplnej TERMOWAD al. Matki Bożej Fatimskiej 32, 32-100 Wadowice

Data: 11.05.2026

Poprzednia: 431 | Następna: 433

Strona: **432**

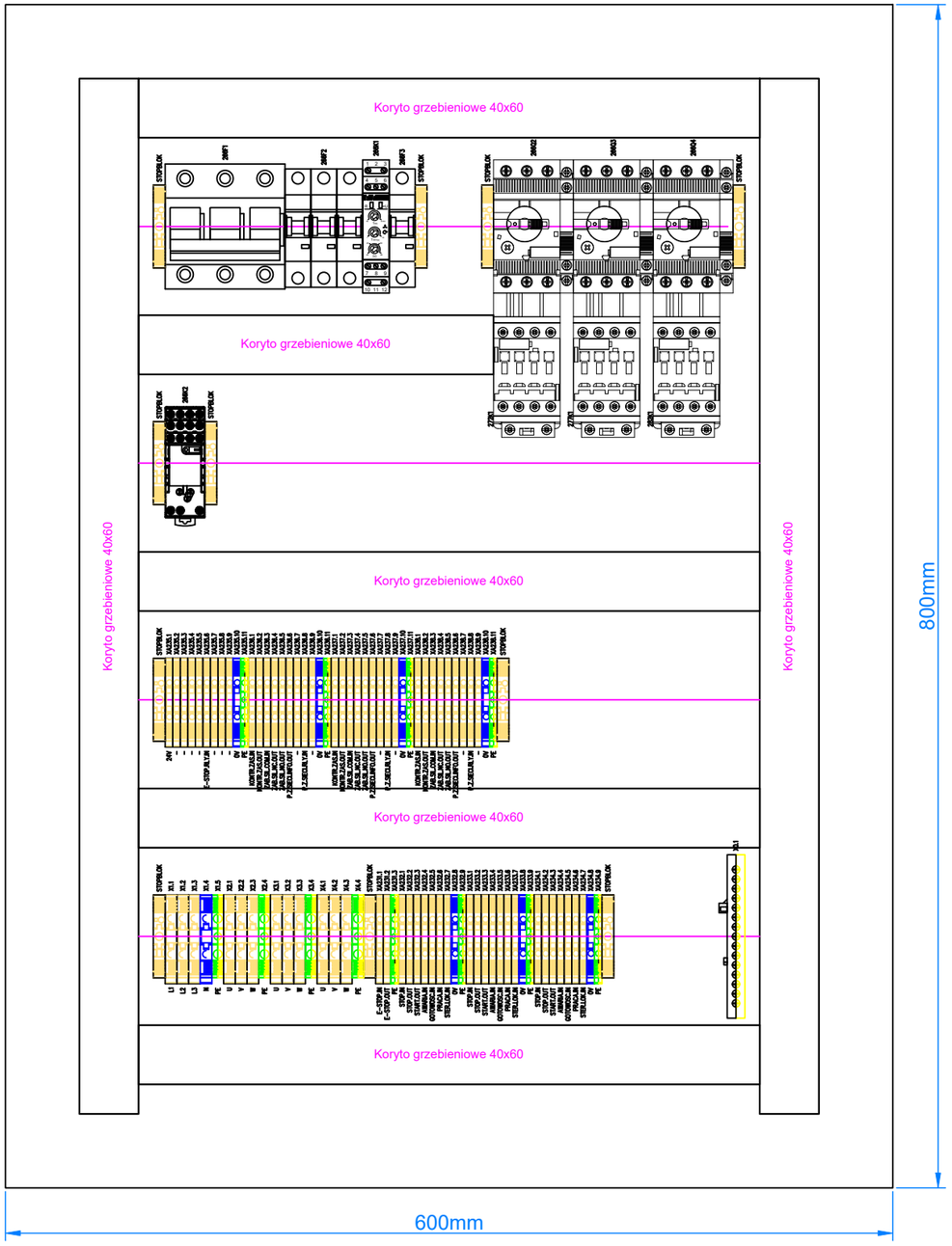

Tilen Piotr Folga
ul. Zdrojowa 24
32-640 Laskowa
Tel: 606 838 717
tilen.biuro@gmail.com

Temat: Modernizacja układu wyprowadzenia ciepła z Kotłowni Rejonowej PEC TERMOWAD

Tytuł: PUS3,4,5 - szafa PUS3,4,5 - widok wnętrza szafy

Projektant: mgr inż. Piotr Folga
Uprawnienia budowlane do projektowania kierowania robotami budowlanymi bez ograniczeń w specjalności instalacyjnej w zakresie sieci, instalacji i urządzeń elektrycznych i elektroenergetycznych. Nr ewidencyjny SLK/257/P/WOE/09

Opracował: Marcin Folga

Podpis:

Koordynaty GPS: N: 49°53'16.3" E: 19°30'10.0"

Nr wew. sprawy: 89/MF/25

Inwestor: Przedsiębiorstwo Energetyki Cieplnej TERMOWAD al. Matki Bożej Fatimskiej 32, 32-100 Wadowice

Data: 11.05.2026

Poprzednia: 432 | Następna: 434

Strona: 433

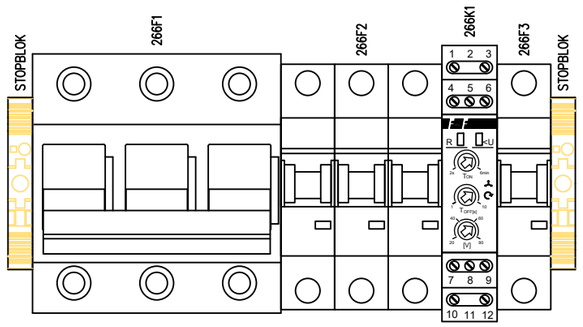

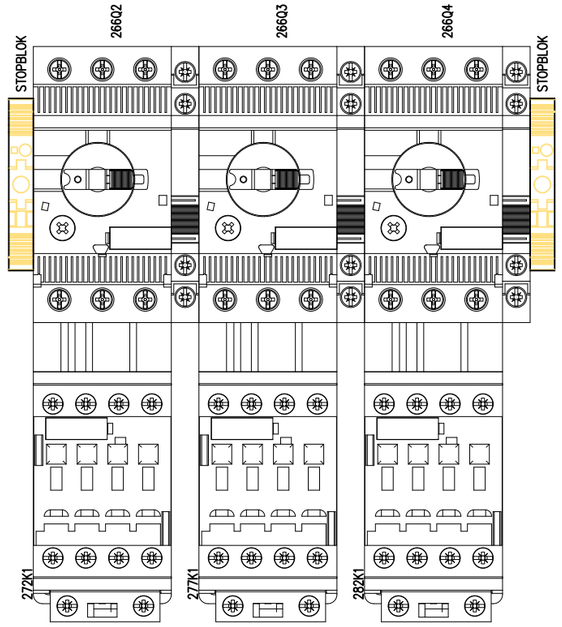

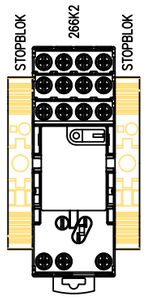

Tilen Piotr Folga
ul. Zdrojowa 24
32-640 Laskowa
Tel: 606 838 717
tilen.biuro@gmail.com

Temat:
Modernizacja układu wyprowadzenia ciepła z Kotłowni Rejonowej PEC TERMOWAD

Tytuł:
PUS3,4,5 - szafa PUS3,4,5 - widok szczegółowy wnętrza szafy - 1, 2 RZĄD

Projektant:
mgr inż. Piotr Folga
Uprawnienia budowlane do projektowania i kierowania robotami budowlanymi bez ograniczeń w specjalności instalacyjnej w zakresie sieci, instalacji i urządzeń elektrycznych i elektroenergetycznych. Nr ewidencyjny SLK/2572/POE/09

Podpis:

Opracował:
Marcin Folga

Podpis:

Koordynaty GPS:
N: 49°53'16.3"
E: 19°30'10.0"

Nr wew. sprawy:
89/MF/25

Inwestor:
Przedsiębiorstwo Energetyki Cieplnej TERMOWAD
al. Matki Bożej Fatimskiej 32,
32-100 Wadowice

Data:
11.05.2026

Poprzednia: 433
Następna: 435

Strona:
434

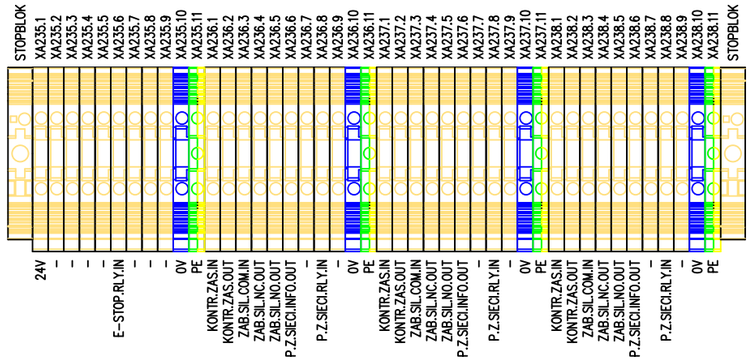

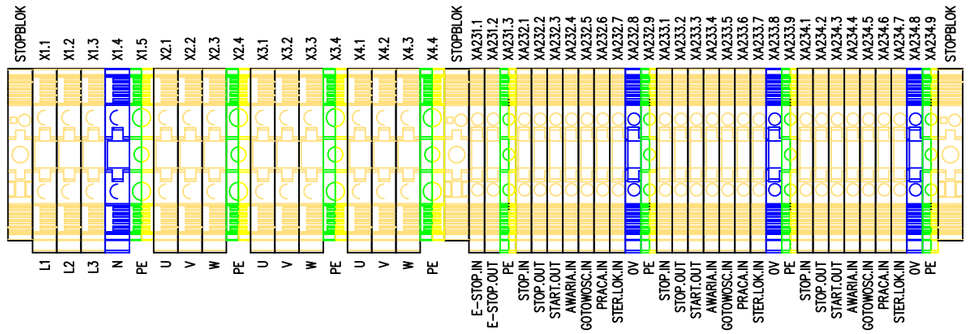

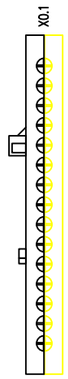

Tilen Piotr Folga
ul. Zdrojowa 24
32-640 Laskowa
Tel: 606 838 717
tilen.biuro@gmail.com

Temat: Modernizacja układu wyprowadzenia ciepła z Kotłowni Rejonowej PEC TERMOWAD

Tytuł: PUS3,4,5 - szafa PUS3,4,5 - widok szczegółowy wnętrza szafy - 3, 4 RZĄD

Projektant: mgr inż. Piotr Folga
Uprawnienia budowlane do projektowania i kierowania robotami budowlanymi bez ograniczeń w specjalności instalacyjnej w zakresie sieci, instalacji i urządzeń elektrycznych i elektroenergetycznych. Nr ewidencyjny SLK/257/2/PWOE/09

Podpis:

Opracował: Marcin Folga

Podpis:

Koordynaty GPS: N: 49°53'16.3" E: 19°30'10.0"

Nr wew. sprawy: 89/MF/25

Inwestor: Przedsiębiorstwo Energetyki Cieplnej TERMOWAD al. Matki Bożej Fatimskiej 32, 32-100 Wadowice

Data: 11.05.2026

Poprzednia: 434 | Następna: 436

Strona: **435**

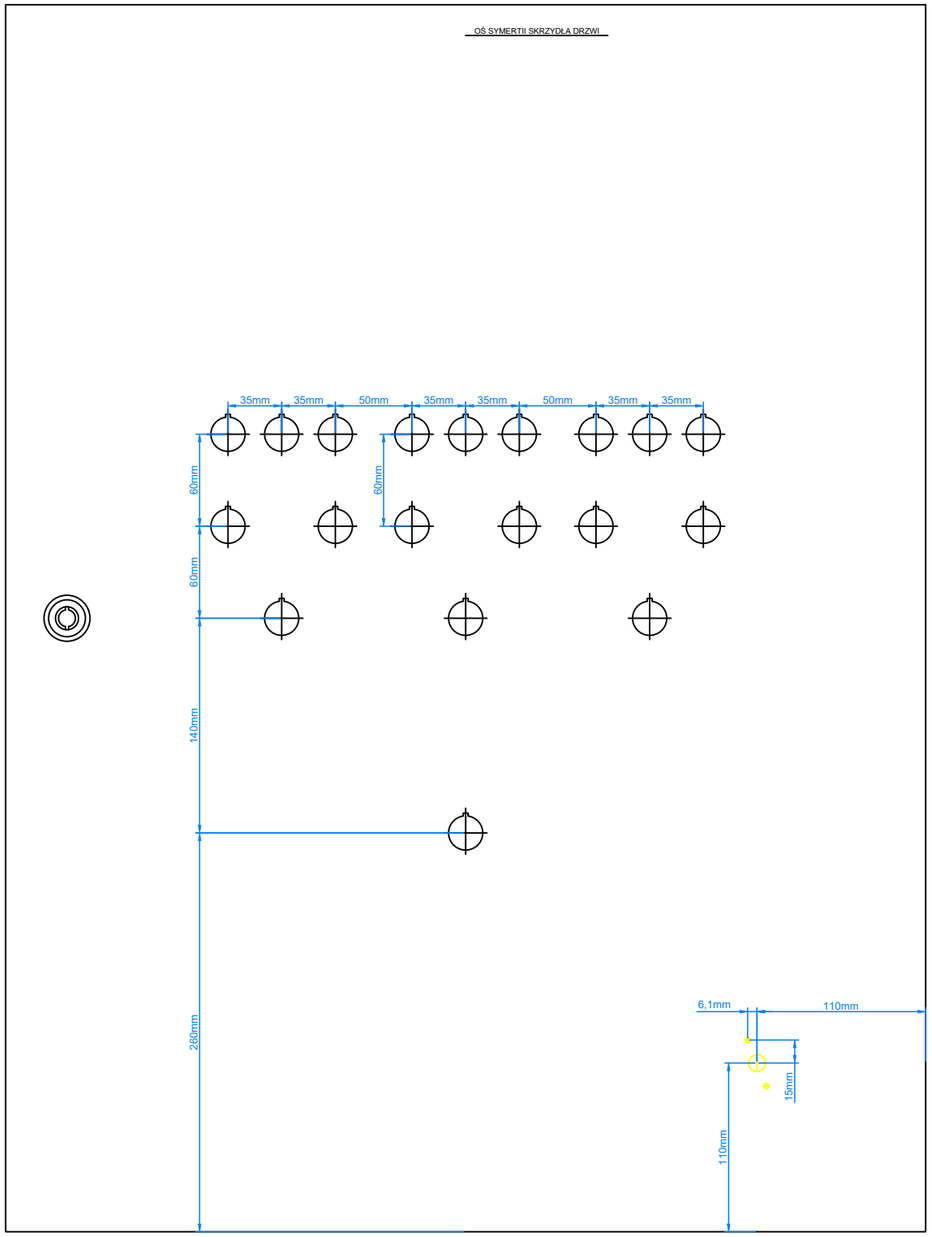

Tilen Piotr Folga
ul. Zdrojowa 24
32-640 Laskowa
Tel: 606 838 717
tilen.biuro@gmail.com

Temat: Modernizacja układu wyprowadzenia ciepła z Kotłowni Rejonowej PEC TERMOWAD

Tytuł: PUS3,4,5 - szafa PUS3,4,5 - widok otworów pod aparaturę

Projektant: mgr inż. Piotr Folga
Uprawnienia budowlane do projektowania kierowania robotami budowlanymi bez ograniczeń w specjalności instalacyjnej w zakresie sieci, instalacji i urządzeń elektrycznych i elektroenergetycznych. Nr ewidencyjny SLK/2572/POWOE/09

Podpis:

Koordynaty GPS: N: 49°53'16.3" E: 19°30'10.0"

Opracował: Marcin Folga

Podpis:

Nr wew. sprawy: 89/MF/25

Inwestor: Przedsiębiorstwo Energetyki Cieplnej TERMOWAD al. Matki Bożej Fatimskiej 32, 32-100 Wadowice

Data: 11.05.2026

Poprzednia: 435 | Następna: 441

Strona: **436**

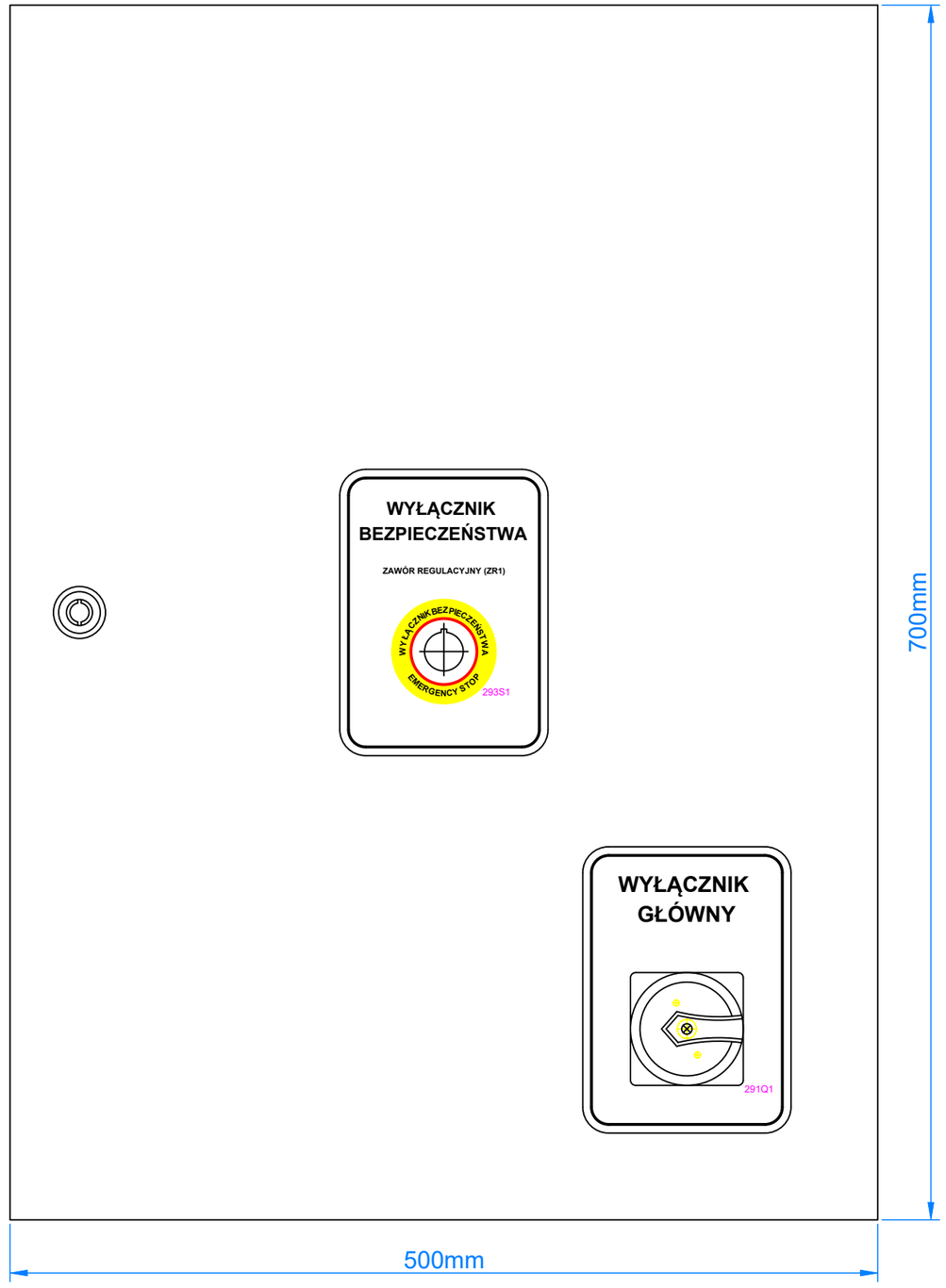

Tilen Piotr Folga
ul. Zdrojowa 24
32-640 Laskowa
Tel: 606 838 717
tilen.biuro@gmail.com

Temat: Modernizacja układu wyprowadzenia ciepła z Kotłowni Rejonowej PEC TERMOWAD

Tytuł: PUS3,4,5 - szafa PUS3,4,5 - widok frontu szafy

Projektant: mgr inż. Piotr Folga
Uprawnienia budowlane do projektowania kierowania robotami budowlanymi bez ograniczeń w specjalności instalacyjnej w zakresie sieci, instalacji i urządzeń elektrycznych i elektroenergetycznych. Nr ewidencyjny SLK/0572/POWOE/09

Podpis:

Opracował: Marcin Folga

Podpis:

Koordynaty GPS: N: 49°53'16.3" E: 19°30'10.0"

Nr wew. sprawy: 89/MF/25

Inwestor: Przedsiębiorstwo Energetyki Cieplnej TERMOWAD al. Matki Bożej Fatimskiej 32, 32-100 Wadowice

Data: 11.05.2026

Poprzednia: 436 | Następna: 442

Strona: **441**

Tilen Piotr Folga
ul. Zdrojowa 24
32-640 Laskowa
Tel: 606 838 717
tilen.biuro@gmail.com

Temat: Modernizacja układu wyprowadzenia ciepła z Kotłowni Rejonowej PEC TERMOWAD

Tytuł: PUS3,4,5 - szafa PUS3,4,5 - widok szczegułowy frontu szafy

Projektant: mgr inż. Piotr Folga
Uprawnienia budowlane do projektowania bez ograniczeń rzeotami budowlanymi bez ograniczeń w sprcjalności instalacyjnej w zakresie sieci, instalacji i urządzeń elektrycznych i elektroenergetycznych. Nr ewidencyjny SLK/2572/PWOE/09

Podpis:

Opracował: Marcin Folga

Podpis:

Koordynaty GPS: N: 49°53'16.3" E: 19°30'10.0"

Nr wew. sprawy: 89/MF/25

Inwestor: Przedsiębiorstwo Energetyki Cieplnej TERMOWAD al. Matki Bożej Fatimskiej 32, 32-100 Wadowice

Data: 11.05.2026

Poprzednia: 441 | Następna: 443

Strona: **442**

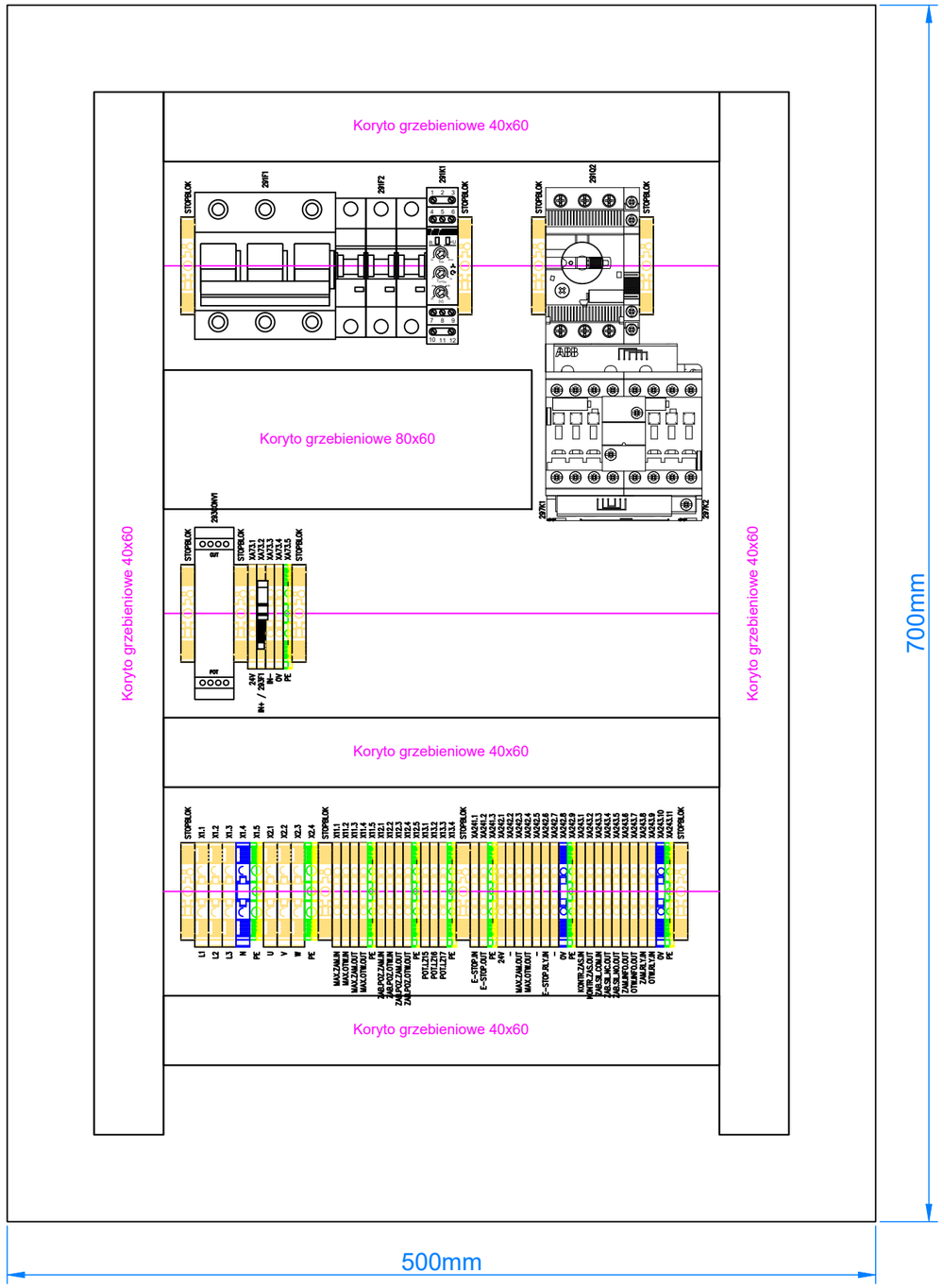

Tilen Piotr Folga
ul. Zdrojowa 24
32-640 Laskowa
Tel: 606 838 717
tilen.biuro@gmail.com

Temat: Modernizacja układu wyprowadzenia ciepła z Kotłowni Rejonowej PEC TERMOWAD

Tytuł: PUS3,4,5 - szafa PUS3,4,5 - widok wnętrza szafy

Projektant: mgr inż. Piotr Folga
Uprawnienia budowlane do projektowania kierowania robotami budowlanymi bez ograniczeń w sprzjalności instalacyjnej w zakresie sieci, instalacji i urządzeń elektrycznych i elektroenergetycznych. Nr ewidencyjny SLK/257/2/PWOE/09

Opracował: Marcin Folga

Podpis:

Koordynaty GPS: N: 49°53'16.3" E: 19°30'10.0"

Nr wew. sprawy: 89/MF/25

Inwestor: Przedsiębiorstwo Energetyki Cieplnej TERMOWAD al. Matki Bożej Fatimskiej 32, 32-100 Wadowice

Data: 11.05.2026

Poprzednia: 442 | Następna: 444

Strona: 443

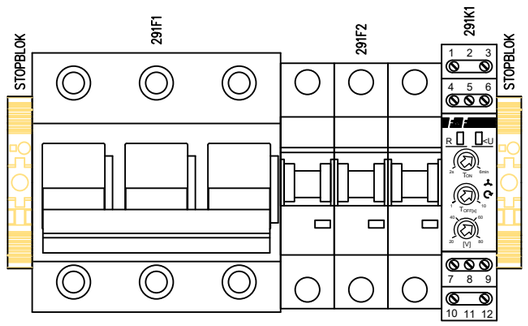

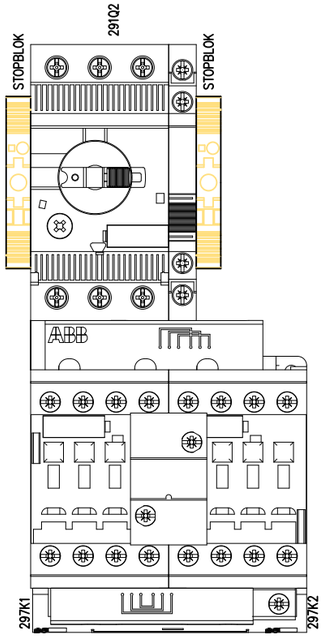

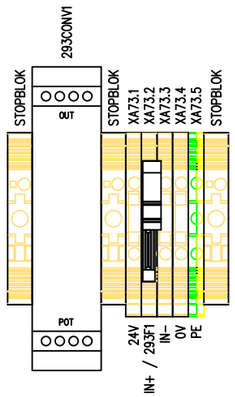

Tilen Piotr Folga
ul. Zdrojowa 24
32-640 Laskowa
Tel: 606 838 717
tilen.biuro@gmail.com

Tilen electric

Temat:
Modernizacja układu wyprowadzenia ciepła z Kotłowni Rejonowej PEC TERMOWAD

Tytuł:
PUS3,4,5 - szafa PUS3,4,5 - widok szczegółowy wnętrza szafy - 1, 2 RZĄD

Projektant:
mgr inż. Piotr Folga
Uprawnienia budowlane do projektowania kierowania robotami budowlanymi bez ograniczeń w specjalności instalacyjnej w zakresie sieci, instalacji i urządzeń elektrycznych i elektroenergetycznych. Nr ewidencyjny SLK/257/2/PWOE/09

Opracował:
Marcin Folga

Podpis:

Podpis:

Koordynaty GPS:
N: 49°53'16.3"
E: 19°30'10.0"

Nr wew. sprawy:
89/MF/25

Inwestor:
Przedsiębiorstwo Energetyki Cieplnej TERMOWAD
al. Matki Bożej Fatimskiej 32,
32-100 Wadowice

Data:
11.05.2026

Poprzednia: 443
Następna: 445

Strona:
444

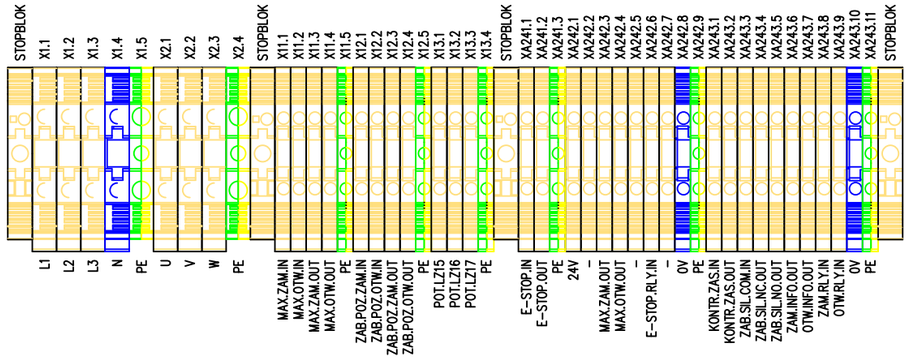

Tilen Piotr Folga
ul. Zdrojowa 24
32-640 Laskowa
Tel: 606 838 717
tilen.biuro@gmail.com

Temat:
Modernizacja układu wyprowadzenia ciepła z Kotłowni Rejonowej PEC TERMOWAD

Tytuł:
PUS3,4,5 - szafa PUS3,4,5 - widok szczegółowy wnętrza szafy - 3 RZĄD

Projektant:
mgr inż. Piotr Folga
Uprawnienia budowlane do projektowania i kierowania robotami budowlanymi bez ograniczeń w specjalności instalacyjnej w zakresie sieci, instalacji i urządzeń elektrycznych i elektroenergetycznych. Nr ewidencyjny SLK/2572/PWOE/09

Podpis:

Opracował:
Marcin Folga

Podpis:

Koordynaty GPS:
N: 49°53'16.3"
E: 19°30'10.0"

Nr wew. sprawy:
89/MF/25

Inwestor:
Przedsiębiorstwo Energetyki Cieplnej TERMOWAD
al. Matki Bożej Fatimskiej 32,
32-100 Wadowice

Data:
11.05.2026

Poprzednia: 444
Następna: 446

Strona:
445

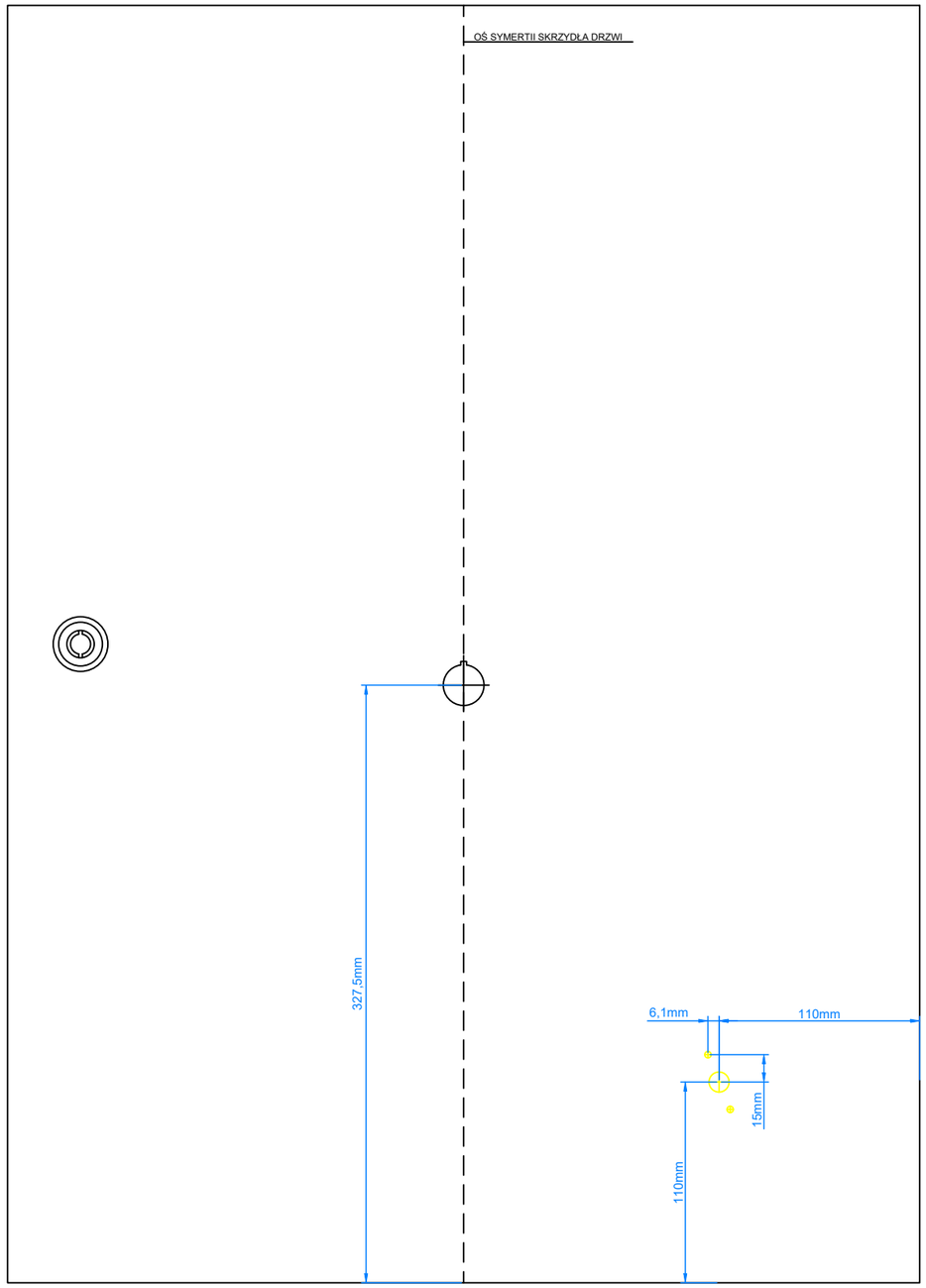

Tilen Piotr Folga
ul. Zdrojowa 24
32-640 Laskowa
Tel: 606 838 717
tilen.biuro@gmail.com

Temat: Modernizacja układu wyprowadzenia ciepła z Kotłowni Rejonowej PEC TERMOWAD

Tytuł: PUS3,4,5 - szafa PUS3,4,5 - widok otworów pod aparaturę

Projektant: mgr inż. Piotr Folga
Uprawnienia budowlane do projektowania kierowania robotami budowlanymi bez ograniczeń w specjalności instalacyjnej w zakresie sieci, instalacji i urządzeń elektrycznych i elektroenergetycznych. Nr ewidencyjny SLK/257/PWOE/09

Podpis:

Opracował: Marcin Folga

Podpis:

Koordynaty GPS: N: 49°53'16.3" E: 19°30'10.0"

Nr wew. sprawy: 89/MF/25

Inwestor: Przedsiębiorstwo Energetyki Cieplnej TERMOWAD al. Matki Bożej Fatimskiej 32, 32-100 Wadowice

Data: 11.05.2026

Poprzednia: 445 | Następna: 451

Strona: **446**

1	2	3	4	5	6	7	8	9	10	11	12	13	14	15	16	17	18	19	20

INFORMACJA	SKĄD					POŁĄCZENIE					DOKĄD					UWAGI
	ELEMENT	ZACISK	OPIS	STR.KOL.	ZŁĄCZKA	STAN	OPIS PRZEOWDU	TYP PRZEWODU	KOL. / NR ŻYŁY	DŁUGOŚĆ	ELEMENT	ZACISK	OPIS	STR.KOL.	ZŁĄCZKA	
Zasilanie szafy dyżurka	Szafa dyżurka	X1.1	L1	6.3	Weidmüller WDU 10	PROJ	ZAS.SZAFY.DYŻ.	OWY 5x10mm2	BN		Rozdzielnia RP-1		L1			
		X1.2	L2	6.3	Weidmüller WDU 10				BK				L2			
		X1.3	L3	6.3	Weidmüller WDU 10				GY				L3			
		X1.4	N	6.4	Weidmüller WDU 10				BU				N			
		X1.5	PE	6.4	Weidmüller WDU 10				GNYE				PE			
Wyjście zasilania 230VAC - dyżurka (OBW1)	Szafa dyżurka	X2.1	L1.1	6.7	Weidmüller WDU 2.5	PROJ	DYŻ.OBW1	OWY 3x2,5mm2	BN		DYŻURKA		L			
		X2.2	N1.1	6.7	Weidmüller WDU 2.5 BL				BU				N			
		X2.3	PE	6.8	Weidmüller WPE 2.5				GNYE				PE			
Wyjście zasilania 230VAC - dyżurka (OBW2)	Szafa dyżurka	X2.4	L1.2	6.8	Weidmüller WDU 2.5	PROJ	DYŻ.OBW2	OWY 3x2,5mm2	BN		DYŻURKA		L			
		X2.5	N1.2	6.8	Weidmüller WDU 2.5 BL				BU				N			
		X2.6	PE	6.9	Weidmüller WPE 2.5				GNYE				PE			
Wyjście zasilania 230VAC - dyżurka (OBW3)	Szafa dyżurka	X2.7	L1.3	6.9	Weidmüller WDU 2.5	PROJ	DYŻ.OBW3	OWY 3x2,5mm2	BN		DYŻURKA		L			
		X2.8	N1.3	6.9	Weidmüller WDU 2.5 BL				BU				N			
		X2.9	PE	6.10	Weidmüller WPE 2.5				GNYE				PE			
Wyjście zasilania 230VAC - dyżurka (OBW4)	Szafa dyżurka	X2.10	L2.1	6.11	Weidmüller WDU 2.5	PROJ	DYŻ.OBW4	OWY 3x2,5mm2	BN		DYŻURKA		L			
		X2.11	N2.1	6.11	Weidmüller WDU 2.5 BL				BU				N			
		X2.12	PE	6.12	Weidmüller WPE 2.5				GNYE				PE			
Wyjście zasilania 230VAC - dyżurka (OBW5)	Szafa dyżurka	X2.13	L2.2	6.12	Weidmüller WDU 2.5	PROJ	DYŻ.OBW5	OWY 3x2,5mm2	BN		DYŻURKA		L			
		X2.14	N2.2	6.12	Weidmüller WDU 2.5 BL				BU				N			
		X2.15	PE	6.13	Weidmüller WPE 2.5				GNYE				PE			
Wyjście zasilania 230VAC - dyżurka (OBW6)	Szafa dyżurka	X2.16	L2.3	6.13	Weidmüller WDU 2.5	PROJ	DYŻ.OBW6	OWY 3x2,5mm2	BN		DYŻURKA		L			
		X2.17	N2.3	6.13	Weidmüller WDU 2.5 BL				BU				N			
		X2.18	PE	6.14	Weidmüller WPE 2.5				GNYE				PE			
Wyjście zasilania 230VAC - dyżurka (OBW7)	Szafa dyżurka	X2.19	L3.1	6.15	Weidmüller WDU 2.5	PROJ	DYŻ.OBW7	OWY 3x2,5mm2	BN		DYŻURKA		L			
		X2.20	N3.1	6.15	Weidmüller WDU 2.5 BL				BU				N			
		X2.21	PE	6.16	Weidmüller WPE 2.5				GNYE				PE			
Wyjście zasilania 230VAC - dyżurka (OBW8)	Szafa dyżurka	X2.22	L3.2	6.16	Weidmüller WDU 2.5	PROJ	DYŻ.OBW8	OWY 3x2,5mm2	BN		DYŻURKA		L			
		X2.23	N3.2	6.16	Weidmüller WDU 2.5 BL				BU				N			
		X2.24	PE	6.17	Weidmüller WPE 2.5				GNYE				PE			
Wyjście zasilania 230VAC - dyżurka (OBW9)	Szafa dyżurka	X2.25	L3.3	6.17	Weidmüller WDU 2.5	PROJ	DYŻ.OBW9	OWY 3x2,5mm2	BN		DYŻURKA		L			
		X2.26	N3.3	6.17	Weidmüller WDU 2.5 BL				BU				N			
		X2.27	PE	6.18	Weidmüller WPE 2.5				GNYE				PE			
Blok N 6Q2	Szafa dyżurka	X3.1	N	6.7	Blok rozdzielczy 4x7 (szyna #1)	PROJ	Zgodnie z rysunkami	Zgodnie z rysunkami			Szafa dyżurka					
Blok N 6Q3		X3.2	N	6.11	Blok rozdzielczy 4x7 (szyna #2)											
Blok N 6Q4		X3.3	N	6.15	Blok rozdzielczy 4x7 (szyna #3)											
Blok PE 6Q234		X3.4	PE	6.6	Blok rozdzielczy 4x7 (szyna #4)											
Blok N 7Q1	Szafa dyżurka	X4.1	N	7.3	Blok rozdzielczy 4x15 (szyna #1)	PROJ	Zgodnie z rysunkami	Zgodnie z rysunkami			Szafa dyżurka					
Blok N 7Q2		X4.2	N	7.9	Blok rozdzielczy 4x15 (szyna #2)											
Blok N 7Q3		X4.3	N	7.15	Blok rozdzielczy 4x15 (szyna #3)											
Blok PE 7Q123		X4.4	PE	7.3	Blok rozdzielczy 4x15 (szyna #4)											
Zasilanie 24VDC: kart PLC, kontr. zas. 3F, 0V RLY PLC, lampek ZUS	Szafa dyżurka	X11.1	24V	12.15	Weidmüller WDU 2.5 RT	PROJ	Zgodnie z rysunkami	Zgodnie z rysunkami			Szafa dyżurka					
		X11.2	24V	12.16	Weidmüller WDU 2.5 RT											
		X11.3	24V	12.17	Weidmüller WDU 2.5 RT											
		X11.4	24V	12.18	Weidmüller WDU 2.5 RT											
		X11.5	0V	12.14	Weidmüller WDU 2.5 BL	PROJ	Zgodnie z rysunkami	Zgodnie z rysunkami			Szafa dyżurka					
		X11.6	0V	12.15	Weidmüller WDU 2.5 BL											
		X11.7	0V	12.16	Weidmüller WDU 2.5 BL											
		X11.8	0V	12.17	Weidmüller WDU 2.5 BL											
Zasilanie 24VDC: PO1, PO2, PO3	Szafa dyżurka	X12.1	24V	13.15	Weidmüller WDU 2.5 RT	PROJ	Zgodnie z rysunkami	Zgodnie z rysunkami			Szafa dyżurka					
		X12.2	24V	13.16	Weidmüller WDU 2.5 RT											
		X12.3	24V	13.17	Weidmüller WDU 2.5 RT											
		X12.4	24V	13.18	Weidmüller WDU 2.5 RT											
		X12.5	0V	13.14	Weidmüller WDU 2.5 BL	PROJ	Zgodnie z rysunkami	Zgodnie z rysunkami			Szafa dyżurka					
		X12.6	0V	13.15	Weidmüller WDU 2.5 BL											
		X12.7	0V	13.16	Weidmüller WDU 2.5 BL											
		X12.8	0V	13.17	Weidmüller WDU 2.5 BL											
Zasilanie 24VDC: PO4, PO5, PO6	Szafa dyżurka	X13.1	24V	13.15	Weidmüller WDU 2.5 RT	PROJ	Zgodnie z rysunkami	Zgodnie z rysunkami			Szafa dyżurka					
		X13.2	24V	13.16	Weidmüller WDU 2.5 RT											
		X13.3	24V	13.17	Weidmüller WDU 2.5 RT											
		X13.4	24V	13.18	Weidmüller WDU 2.5 RT											
		X13.5	0V	13.14	Weidmüller WDU 2.5 BL	PROJ	Zgodnie z rysunkami	Zgodnie z rysunkami			Szafa dyżurka					
		X13.6	0V	13.15	Weidmüller WDU 2.5 BL											
		X13.7	0V	13.16	Weidmüller WDU 2.5 BL											
		X13.8	0V	13.17	Weidmüller WDU 2.5 BL											
Zasilanie 24VDC: PGZ1,2,3,5	Szafa dyżurka	X14.1	24V	13.15	Weidmüller WDU 2.5 RT	PROJ	Zgodnie z rysunkami	Zgodnie z rysunkami			Szafa dyżurka					
		X14.2	24V	13.16	Weidmüller WDU 2.5 RT											
		X14.3	24V	13.17	Weidmüller WDU 2.5 RT											
		X14.4	24V	13.18	Weidmüller WDU 2.5 RT											
		X14.5	0V	13.14	Weidmüller WDU 2.5 BL	PROJ	Zgodnie z rysunkami	Zgodnie z rysunkami			Szafa dyżurka					
		X14.6	0V	13.15	Weidmüller WDU 2.5 BL											
		X14.7	0V	13.16	Weidmüller WDU 2.5 BL											
		X14.8	0V	13.17	Weidmüller WDU 2.5 BL											
Zasilanie 24VDC: PGZ4	Szafa dyżurka	X15.1	24V	13.15	Weidmüller WDU 2.5 RT	PROJ	Zgodnie z rysunkami	Zgodnie z rysunkami			Szafa dyżurka					
		X15.2	24V	13.16	Weidmüller WDU 2.5 RT											
		X15.3	24V	13.17	Weidmüller WDU 2.5 RT											
		X15.4	24V	13.18	Weidmüller WDU 2.5 RT											
		X15.5	0V	13.14	Weidmüller WDU 2.5 BL	PROJ	Zgodnie z rysunkami	Zgodnie z rysunkami			Szafa dyżurka					
		X15.6	0V	13.15	Weidmüller WDU 2.5 BL											
		X15.7	0V	13.16	Weidmüller WDU 2.5 BL											
		X15.8	0V	13.17	Weidmüller WDU 2.5 BL											
Zasilanie 24VDC: PZZ1,2	Szafa dyżurka	X16.1	24V	14.15	Weidmüller WDU 2.5 RT	PROJ	Zgodnie z rysunkami	Zgodnie z rysunkami			Szafa dyżurka					
		X16.2	24V	14.16	Weidmüller WDU 2.5 RT											
		X16.3	24V	14.17	Weidmüller WDU 2.5 RT											
		X16.4	24V	14.18	Weidmüller WDU 2.5 RT											
		X16.5	0V	14.14	Weidmüller WDU 2.5 BL	PROJ	Zgodnie z rysunkami	Zgodnie z rysunkami			Szafa dyżurka					
		X16.6	0V	14.15	Weidmüller WDU 2.5 BL											
		X16.7	0V	14.16	Weidmüller WDU 2.5 BL											
		X16.8	0V	14.17	Weidmüller WDU 2.5 BL											

Tilen Piotr Folga
ul. Zdrojowa 24
32-640 Laskowa
Tel: 606 838 717
tilen.biuro@gmail.com

Tilen electric

Temat: Modernizacja układu wyprowadzenia ciepła z Kotłowni Rejonowej PEC TERMOWAD

Tytuł: Plan kabli | 1/13

Projektant: mgr inż. Piotr Folga
Uprawnienia budowlane do projektowania kierowania robotami budowlanymi bez ograniczeń w specjalności instalacyjnej w zakresie sieci, instalacji i urządzeń elektrycznych i elektroenergetycznych. Nr ewidencyjny SLK/257/PWOE/09

Podpis:

Opracował: Marcin Folga

Podpis:

Koordynaty GPS: N: 49°53'16.3" E: 19°30'10.0"

Nr wew. sprawy: 89/MF/25

Inwestor: Przedsiębiorstwo Energetyki Cieplnej TERMOWAD al. Matki Bożej Fatimskiej 32, 32-100 Wadowice

Data: 11.05.2026

Poprzednia: 446 | Następna: 452

Strona: 451

1	2	3	4	5	6	7	8	9	10	11	12	13	14	15	16	17	18	19	20

INFORMACJA	SKĄD					POŁĄCZENIE					DOKĄD					UWAGI
	ELEMENT	ZACISK	OPIS	STR.KOL.	ZŁĄCZKA	STAN	OPIS PRZEOWDU	TYP PRZEWODU	KOL. / NR ŻYŁY	DŁUGOŚĆ	ELEMENT	ZACISK	OPIS	STR.KOL.	ZŁĄCZKA	
Zasilanie 24VDC: PUS1,2,3,4,5	Szafa dyżurka	X17.1	24V	14.15	Weidmüller WDU 2.5 RT	PROJ	Zgodnie z rysunkami	Zgodnie z rysunkami			Szafa dyżurka					
		X17.2	24V	14.16	Weidmüller WDU 2.5 RT											
		X17.3	24V	14.17	Weidmüller WDU 2.5 RT											
		X17.4	24V	14.18	Weidmüller WDU 2.5 RT											
		X17.5	0V	14.14	Weidmüller WDU 2.5 BL	PROJ	Zgodnie z rysunkami	Zgodnie z rysunkami			Szafa dyżurka					
		X17.6	0V	14.15	Weidmüller WDU 2.5 BL											
		X17.7	0V	14.16	Weidmüller WDU 2.5 BL											
		X17.8	0V	14.17	Weidmüller WDU 2.5 BL											
Zasialnie ZR1, ZU1,2	Szafa dyżurka	X18.1	24V	14.15	Weidmüller WDU 2.5 RT	PROJ	Zgodnie z rysunkami	Zgodnie z rysunkami			Szafa dyżurka					
		X18.2	24V	14.16	Weidmüller WDU 2.5 RT											
		X18.3	24V	14.17	Weidmüller WDU 2.5 RT											
		X18.4	24V	14.18	Weidmüller WDU 2.5 RT											
		X18.5	0V	14.14	Weidmüller WDU 2.5 BL	PROJ	Zgodnie z rysunkami	Zgodnie z rysunkami			Szafa dyżurka					
		X18.6	0V	14.15	Weidmüller WDU 2.5 BL											
		X18.7	0V	14.16	Weidmüller WDU 2.5 BL											
		X18.8	0V	14.17	Weidmüller WDU 2.5 BL											
Zasilanie 24VDC: AL. CIS., LICZ.	Szafa dyżurka	X19.1	24V	14.15	Weidmüller WDU 2.5 RT	PROJ	Zgodnie z rysunkami	Zgodnie z rysunkami			Szafa dyżurka					
		X19.2	24V	14.16	Weidmüller WDU 2.5 RT											
		X19.3	24V	14.17	Weidmüller WDU 2.5 RT											
		X19.4	24V	14.18	Weidmüller WDU 2.5 RT											
		X19.5	0V	14.14	Weidmüller WDU 2.5 BL	PROJ	Zgodnie z rysunkami	Zgodnie z rysunkami			Szafa dyżurka					
		X19.6	0V	14.15	Weidmüller WDU 2.5 BL											
		X19.7	0V	14.16	Weidmüller WDU 2.5 BL											
		X19.8	0V	14.17	Weidmüller WDU 2.5 BL											
Pętla prądowa - PO1.FQ.IN	Szafa dyżurka	X51.1	24V / 71F3	71.7	Weidmüller WTR 2.5/SI	PROJ	PO1.FQ.IN	BiT LIYCY 2x1mm2			Szafa PO1					
		X51.2	IN+	71.8	Weidmüller WDU 2.5				BN			X51.1	IN+ / 101F2	101.15	Weidmüller WTR 2.5/SI	
		X51.3	IN-	71.8	Weidmüller WDU 2.5				WH			X51.2	IN-	101.15	Weidmüller WDU 2.5	
		X51.4	0V	71.9	Weidmüller WDU 2.5 BL											
		X51.5	PE	71.9	Weidmüller WPE 2.5				SH			X51.3	PE	101.15	Weidmüller WPE 2.5	
Pętla prądowa - PO2.FQ.IN	Szafa dyżurka	X52.1	24V / 71F4	71.15	Weidmüller WTR 2.5/SI	PROJ	PO2.FQ.IN	BiT LIYCY 2x1mm2			Szafa PO2					
		X52.2	IN+	71.16	Weidmüller WDU 2.5				BN			X52.1	IN+ / 111F2	111.15	Weidmüller WTR 2.5/SI	
		X52.3	IN-	71.16	Weidmüller WDU 2.5				WH			X52.2	IN-	111.15	Weidmüller WDU 2.5	
		X52.4	0V	71.17	Weidmüller WDU 2.5 BL											
		X52.5	PE	71.17	Weidmüller WPE 2.5				SH			X52.3	PE	111.15	Weidmüller WPE 2.5	
Pętla prądowa - PO3.FQ.IN	Szafa dyżurka	X53.1	24V / 72F3	72.7	Weidmüller WTR 2.5/SI	PROJ	PO3.FQ.IN	BiT LIYCY 2x1mm2			Szafa PO3					
		X53.2	IN+	72.8	Weidmüller WDU 2.5				BN			X53.1	IN+ / 121F2	121.15	Weidmüller WTR 2.5/SI	
		X53.3	IN-	72.8	Weidmüller WDU 2.5				WH			X53.2	IN-	121.15	Weidmüller WDU 2.5	
		X53.4	0V	72.9	Weidmüller WDU 2.5 BL											
		X53.5	PE	72.9	Weidmüller WPE 2.5				SH			X53.3	PE	121.15	Weidmüller WPE 2.5	
Pętla prądowa - PO5.FQ.IN	Szafa dyżurka	X54.1	24V / 72F4	72.15	Weidmüller WTR 2.5/SI	PROJ	PO5.FQ.IN	BiT LIYCY 2x1mm2			Szafa PO5					
		X54.2	IN+	72.16	Weidmüller WDU 2.5				BN			X54.1	IN+ / 141F2	141.15	Weidmüller WTR 2.5/SI	
		X54.3	IN-	72.16	Weidmüller WDU 2.5				WH			X54.2	IN-	141.15	Weidmüller WDU 2.5	
		X54.4	0V	72.17	Weidmüller WDU 2.5 BL											
		X54.5	PE	72.17	Weidmüller WPE 2.5				SH			X54.3	PE	141.15	Weidmüller WPE 2.5	
Pętla prądowa - PGZ1,2,3,5.FQ.IN	Szafa dyżurka	X55.1	24V 73F3	73.7	Weidmüller WTR 2.5/SI	PROJ	PGZ1,2,3,5.FQ.IN	BiT LIYCY 2x1mm2	YE		Szafa PGZ1,2,3,5	X55.1	24V	168.17	Weidmüller WDU 2.5	
		X55.2	IN+	73.8	Weidmüller WDU 2.5				BN			X55.2	IN+ / 186F1	168.17	Weidmüller WTR 2.5/SI	
		X55.3	IN-	73.8	Weidmüller WDU 2.5				WH			X55.3	IN-	168.18	Weidmüller WDU 2.5	
		X55.4	0V	73.9	Weidmüller WDU 2.5 BL				GN			X55.4	0V	168.18	Weidmüller WDU 2.5 BL	
		X55.5	PE	73.9	Weidmüller WPE 2.5				SH			X55.5	PE	168.19	Weidmüller WPE 2.5	
Pętla prądowa - PGZ4.FQ.IN	Szafa dyżurka	X56.1	24V / 73F4	73.15	Weidmüller WTR 2.5/SI	PROJ	PGZ4.FQ.IN	BiT LIYCY 2x1mm2			Szafa PGZ4					
		X56.2	IN+	73.16	Weidmüller WDU 2.5				BN			X56.1	IN+ / 206F1	206.15	Weidmüller WTR 2.5/SI	
		X56.3	IN-	73.16	Weidmüller WDU 2.5				WH			X56.2	IN-	206.15	Weidmüller WDU 2.5	
		X56.4	0V	73.17	Weidmüller WDU 2.5 BL											
		X56.5	PE	73.17	Weidmüller WPE 2.5				SH			X56.3	PE	206.15	Weidmüller WPE 2.5	
Pętla prądowa - PZZ1,2.FQ.IN	Szafa dyżurka	X57.1	24V / 74F3	74.7	Weidmüller WTR 2.5/SI	PROJ	PZZ1,2.FQ.IN	BiT LIYCY 2x1mm2	YE		Szafa PZZ1,2	X57.1	24V	266.17	Weidmüller WDU 2.5	
		X57.2	IN+	74.8	Weidmüller WDU 2.5				BN			X57.2	IN+ / 226F1	266.17	Weidmüller WTR 2.5/SI	
		X57.3	IN-	74.8	Weidmüller WDU 2.5				WH			X57.3	IN-	266.18	Weidmüller WDU 2.5	
		X57.4	0V	74.9	Weidmüller WDU 2.5 BL				GN			X57.4	0V	266.18	Weidmüller WDU 2.5 BL	
		X57.5	PE	74.9	Weidmüller WPE 2.5				SH			X57.5	PE	266.19	Weidmüller WPE 2.5	
Pętla prądowa - Przepływ przez kocioł K1	Szafa dyżurka	X58.1	24V / 74F4	74.15	Weidmüller WTR 2.5/SI	PROJ	PRZEPŁ.K1	BiT LIYCY 2x1mm2			OBIEKT					
		X58.2	IN+	74.16	Weidmüller WDU 2.5				BN				IN+			
		X58.3	IN-	74.16	Weidmüller WDU 2.5				WH				IN-			
		X58.4	0V	74.17	Weidmüller WDU 2.5 BL											
		X58.5	PE	74.17	Weidmüller WPE 2.5				SH							
Pętla prądowa - Przepływ przez kocioł K3	Szafa dyżurka	X59.1	24V / 75F3	75.7	Weidmüller WTR 2.5/SI	PROJ	PRZEPŁ.K3	BiT LIYCY 2x1mm2			OBIEKT					
		X59.2	IN+	75.8	Weidmüller WDU 2.5				BN				IN+			
		X59.3	IN-	75.8	Weidmüller WDU 2.5				WH				IN-			
		X59.4	0V	75.9	Weidmüller WDU 2.5 BL											
		X59.5	PE	75.9	Weidmüller WPE 2.5				SH							
Pętla prądowa - Przepływ przez kocioł K4	Szafa dyżurka	X60.1	24V / 75F4	75.15	Weidmüller WTR 2.5/SI	PROJ	PRZEPŁ.K4	BiT LIYCY 2x1mm2			OBIEKT					
		X60.2	IN+	75.16	Weidmüller WDU 2.5				BN				IN+			
		X60.3	IN-	75.16	Weidmüller WDU 2.5				WH				IN-			
		X60.4	0V	75.17	Weidmüller WDU 2.5 BL											
		X60.5	PE	75.17	Weidmüller WPE 2.5				SH							
Pętla prądowa - Przepływ przez zimne zmieszanie	Szafa dyżurka	X61.1	24V / 76F3	76.7	Weidmüller WTR 2.5/SI	PROJ	PRZEPŁ.ZZ	BiT LIYCY 2x1mm2			OBIEKT					
		X61.2	IN+	76.8	Weidmüller WDU 2.5				BN				IN+			
		X61.3	IN-	76.8	Weidmüller WDU 2.5				WH				IN-			
		X61.4	0V	76.9	Weidmüller WDU 2.5 BL											
		X61.5	PE	76.9	Weidmüller WPE 2.5				SH							
Pętla prądowa - Ciśnienie powrotu sieci (Pps)	Szafa dyżurka	X62.1	24V / 76F4	76.15	Weidmüller WTR 2.5/SI	PROJ	CIS.POW.SIECI.	BiT LIYCY 2x1mm2			OBIEKT					
		X62.2	IN+	76.16	Weidmüller WDU 2.5				BN				IN+			
		X62.3	IN-	76.16	Weidmüller WDU 2.5				WH				IN-			
		X62.4	0V	76.17	Weidmüller WDU 2.5 BL											
		X62.5	PE	76.17	Weidmüller WPE 2.5				SH							
Pętla prądowa - Ciśnienie zasilania sieci (Pzs)	Szafa dyżurka	X63.1	24V / 77F3	77.7	Weidmüller WTR 2.5/SI	PROJ	CIS.ZAS.SIECI	BiT LIYCY 2x1mm2			OBIEKT					
		X63.2	IN+	77.8	Weidmüller WDU 2.5				BN				IN+			
		X63.3	IN-	77.8	Weidmüller WDU 2.5				WH				IN-			
		X63.4	0V	77.9	Weidmüller WDU 2.5 BL											
		X63.5	PE	77.9	Weidmüller WPE 2.5				SH							

Tilen Piotr Folga
ul. Zdrojowa 24
32-640 Laskowa
Tel: 606 838 717
tilen.biuro@gmail.com

Tilen electric

Temat: Modernizacja układu wyprowadzenia ciepła z Kotłowni Rejonowej PEC TERMOWAD

Tytuł: Plan kabli | 2/13

Projektant: mgr inż. Piotr Folga
Uprawnienia budowlane do projektowania kierowania robotami budowlanymi bez ograniczeń w specjalności instalacyjnej w zakresie sieci, instalacji i urządzeń elektrycznych i elektroenergetycznych. Nr ewidencyjny SLK/257/2/PWOE/09

Opracował: Marcin Folga

Podpis:

Koordynaty GPS: N: 49°53'16.3" E: 19°30'10.0"

Nr wew. sprawy: 89/MF/25

Inwestor: Przedsiębiorstwo Energetyki Cieplnej TERMOWAD al. Matki Bożej Fatimskiej 32, 32-100 Wadowice

Data: 11.05.2026

Poprzednia: 451 | Następna: 453

Strona: **452**

1	2	3	4	5	6	7	8	9	10	11	12	13	14	15	16	17	18	19	20

INFORMACJA	SKĄD					POŁĄCZENIE					DOKĄD					UWAGI
	ELEMENT	ZACISK	OPIS	STR.KOL.	ZŁĄCZKA	STAN	OPIS PRZEOWDU	TYP PRZEWODU	KOL. / NR ŻYŁY	DŁUGOŚĆ	ELEMENT	ZACISK	OPIS	STR.KOL.	ZŁĄCZKA	
Pętla prądowa - ZUS1 Poziom wody w zbiorniku	Szafa dyżurka	X64.1	24V / 77F4	77.15	Weidmüller WTR 2.5/SI	PROJ	ZUS1.POZ.WO.	BiT LIYCY 2x1mm2			OBIEKT					
		X64.2	IN+	77.16	Weidmüller WDU 2.5				BN				IN+			
		X64.3	IN-	77.16	Weidmüller WDU 2.5				WH				IN-			
		X64.4	0V	77.17	Weidmüller WDU 2.5 BL											
		X64.5	PE	77.17	Weidmüller WPE 2.5				SH							
Pętla prądowa - ZUS2 Poziom wody w zbiorniku	Szafa dyżurka	X65.1	24V / 78F3	78.7	Weidmüller WTR 2.5/SI	PROJ	ZUS2.POZ.WO.	BiT LIYCY 2x1mm2			OBIEKT					
		X65.2	IN+	78.8	Weidmüller WDU 2.5				BN				IN+			
		X65.3	IN-	78.8	Weidmüller WDU 2.5				WH				IN-			
		X65.4	0V	78.9	Weidmüller WDU 2.5 BL											
		X65.5	PE	78.9	Weidmüller WPE 2.5				SH							
Pętla prądowa - ZUS3 Poziom wody w zbiorniku	Szafa dyżurka	X66.1	24V / 78F4	78.15	Weidmüller WTR 2.5/SI	PROJ	ZUS3.POZ.WO.	BiT LIYCY 2x1mm2			OBIEKT					
		X66.2	IN+	78.16	Weidmüller WDU 2.5				BN				IN+			
		X66.3	IN-	78.16	Weidmüller WDU 2.5				WH				IN-			
		X66.4	0V	78.17	Weidmüller WDU 2.5 BL											
		X66.5	PE	78.17	Weidmüller WPE 2.5				SH							
Pętla prądowa - Temperatura zewnętrzna (Tzew)	Szafa dyżurka	X67.1	24V 79F3	79.7	Weidmüller WTR 2.5/SI	PROJ	TEMP.ZEW.	BiT LIYCY 2x1mm2			OBIEKT					
		X67.2	IN+	79.8	Weidmüller WDU 2.5				BN				IN+			
		X67.3	IN-	79.8	Weidmüller WDU 2.5				WH				IN-			
		X67.4	0V	79.9	Weidmüller WDU 2.5 BL											
		X67.5	PE	79.9	Weidmüller WPE 2.5				SH							
Pętla prądowa - Temperatura powrotu sieci (Tps)	Szafa dyżurka	X68.1	24V / 79F4	79.15	Weidmüller WTR 2.5/SI	PROJ	TEMP.POW.SIECI	BiT LIYCY 2x1mm2			OBIEKT					
		X68.2	IN+	79.16	Weidmüller WDU 2.5				BN				IN+			
		X68.3	IN-	79.16	Weidmüller WDU 2.5				WH				IN-			
		X68.4	0V	79.17	Weidmüller WDU 2.5 BL											
		X68.5	PE	79.17	Weidmüller WPE 2.5				SH							
Pętla prądowa - Temperatura zasilania sieci (Tzs)	Szafa dyżurka	X69.1	24V / 80F3	80.7	Weidmüller WTR 2.5/SI	PROJ	TEMP.ZAS.SIECI	BiT LIYCY 2x1mm2			OBIEKT					
		X69.2	IN+	80.8	Weidmüller WDU 2.5				BN				IN+			
		X69.3	IN-	80.8	Weidmüller WDU 2.5				WH				IN-			
		X69.4	0V	80.9	Weidmüller WDU 2.5 BL											
		X69.5	PE	80.9	Weidmüller WPE 2.5				SH							
Pętla prądowa - Temp. zas. kotłów K1, K3, K4 (Tdk)	Szafa dyżurka	X70.1	24V / 80F4	80.15	Weidmüller WTR 2.5/SI	PROJ	TEMP.ZAS.K1,3,4	BiT LIYCY 2x1mm2			OBIEKT					
		X70.2	IN+	80.16	Weidmüller WDU 2.5				BN				IN+			
		X70.3	IN-	80.16	Weidmüller WDU 2.5				WH				IN-			
		X70.4	0V	80.17	Weidmüller WDU 2.5 BL											
		X70.5	PE	80.17	Weidmüller WPE 2.5				SH							
Pętla prądowa - Temp. zas. kotłów K3, K4 (Tdk34)	Szafa dyżurka	X71.1	24V / 81F3	81.7	Weidmüller WTR 2.5/SI	PROJ	TEMP.ZAS.K3,4	BiT LIYCY 2x1mm2			OBIEKT					
		X71.2	IN+	81.8	Weidmüller WDU 2.5				BN				IN+			
		X71.3	IN-	81.8	Weidmüller WDU 2.5				WH				IN-			
		X71.4	0V	81.9	Weidmüller WDU 2.5 BL											
		X71.5	PE	81.9	Weidmüller WPE 2.5				SH							
Pętla prądowa - ZR1 pozycja zaworu	Szafa dyżurka	X72.1	24V / 81F4	81.15	Weidmüller WTR 2.5/SI	PROJ	POZ.ZR1	BiT LIYCY 2x1mm2	YE		Szafa ZR1	X73.1	24V	293.12	Weidmüller WDU 2.5	
		X72.2	IN+	81.16	Weidmüller WDU 2.5				BN			X73.2	IN+ / 293F1	293.13	Weidmüller WTR 2.5/SI	
		X72.3	IN-	81.16	Weidmüller WDU 2.5				WH			X73.3	IN-	293.13	Weidmüller WDU 2.5	
		X72.4	0V	81.17	Weidmüller WDU 2.5 BL				GN			X73.4	0V	293.14	Weidmüller WDU 2.5 BL	
		X72.5	PE	81.17	Weidmüller WPE 2.5				SH			X73.5	PE	293.14	Weidmüller WPE 2.5	
Pętla prądowa - REZERWA	Szafa dyżurka	X73.1	24V / 82F3	82.7	Weidmüller WTR 2.5/SI						REZERWA					
		X73.2	IN+	82.8	Weidmüller WDU 2.5											
		X73.3	IN-	82.8	Weidmüller WDU 2.5											
		X73.4	0V	82.9	Weidmüller WDU 2.5 BL											
		X73.5	PE	82.9	Weidmüller WPE 2.5											
Pętla prądowa - REZERWA	Szafa dyżurka	X74.1	24V / 82F4	82.15	Weidmüller WTR 2.5/SI						REZERWA					
		X74.2	IN+	82.16	Weidmüller WDU 2.5											
		X74.3	IN-	82.16	Weidmüller WDU 2.5											
		X74.4	0V	82.17	Weidmüller WDU 2.5 BL											
		X74.5	PE	82.17	Weidmüller WPE 2.5											
Pętla prądowa - AI1.CH0	Szafa dyżurka	X31.1:1	IN+.PLC / 71F1	71.7	Weidmüller WTR 2.5/SI	PROJ	AI1.CH0	Zgodnie z rysunkami			Szafa dyżurka					
		X31.1:2	IN-.PLC	71.7												
		X31.1:3	PE	71.8												
Pętla prądowa - 71DISP1	Szafa dyżurka	X31.2:1	IN+.DISP	71.11	Weidmüller W2T 4 DT-FT-PE STB	PROJ	71DISP1	Zgodnie z rysunkami			Szafa dyżurka					
		X31.2:2	IN-.DISP	71.11												
		X31.2:3	PE	71.12												
Pętla prądowa - AI1.CH1	Szafa dyżurka	X31.3:1	IN+.PLC / 71F2	71.15	Weidmüller WTR 2.5/SI	PROJ	AI1.CH1	Zgodnie z rysunkami			Szafa dyżurka					
		X31.3:2	IN-.PLC	71.15												
		X31.3:3	PE	71.16												
Pętla prądowa - 71DISP2	Szafa dyżurka	X31.4:1	IN+.DISP	71.19	Weidmüller W2T 4 DT-FT-PE STB	PROJ	71DISP2	Zgodnie z rysunkami			Szafa dyżurka					
		X31.4:2	IN-.DISP	71.19												
		X31.4:3	PE	71.20												
Pętla prądowa - AI1.CH2	Szafa dyżurka	X31.5:1	IN+.PLC / 72F1	72.7	Weidmüller WTR 2.5/SI	PROJ	AI1.CH2	Zgodnie z rysunkami			Szafa dyżurka					
		X31.5:2	IN-.PLC	72.7												
		X31.5:3	PE	72.8												
Pętla prądowa - 72DISP1	Szafa dyżurka	X31.6:1	IN+.DISP	72.11	Weidmüller W2T 4 DT-FT-PE STB	PROJ	72DISP1	Zgodnie z rysunkami			Szafa dyżurka					
		X31.6:2	IN-.DISP	72.11												
		X31.6:3	PE	72.12												
Pętla prądowa - AI1.CH3	Szafa dyżurka	X31.7:1	IN+.PLC / 72F2	72.15	Weidmüller WTR 2.5/SI	PROJ	AI1.CH3	Zgodnie z rysunkami			Szafa dyżurka					
		X31.7:2	IN-.PLC	72.15												
		X31.7:3	PE	72.16												
Pętla prądowa - 72DISP2	Szafa dyżurka	X31.8:1	IN+.DISP	72.19	Weidmüller W2T 4 DT-FT-PE STB	PROJ	72DISP2	Zgodnie z rysunkami			Szafa dyżurka					
		X31.8:2	IN-.DISP	72.19												
		X31.8:3	PE	72.20												
Pętla prądowa - AI1.CH4	Szafa dyżurka	X32.1:1	IN+.PLC / 73F1	73.7	Weidmüller WTR 2.5/SI	PROJ	AI1.CH4	Zgodnie z rysunkami			Szafa dyżurka					
		X32.1:2	IN-.PLC	73.7												
		X32.1:3	PE	73.8												
Pętla prądowa - AI1.CH5	Szafa dyżurka	X32.2:1	IN+.PLC / 73F2	73.15	Weidmüller WTR 2.5/SI	PROJ	AI1.CH5	Zgodnie z rysunkami			Szafa dyżurka					
		X32.2:2	IN-.PLC	73.15												
		X32.2:3	PE	73.16												
Pętla prądowa - AI1.CH6	Szafa dyżurka	X32.3:1	IN+.PLC / 74F1	74.7	Weidmüller WTR 2.5/SI	PROJ	AI1.CH6	Zgodnie z rysunkami			Szafa dyżurka					
		X32.3:2	IN-.PLC	74.7												
		X32.3:3	PE	74.8												

Tilen Piotr Folga
ul. Zdrojowa 24
32-640 Laskowa
Tel: 606 838 717
tilen.biuro@gmail.com

Temat: Modernizacja układu wyprowadzenia ciepła z Kotłowni Rejonowej PEC TERMOWAD

Tytuł: Plan kabli | 3/13

Projektant: mgr inż. Piotr Folga
Uprawnienia budowlane do projektowania kierowania robotami budowlanymi bez ograniczeń w specjalności instalacyjnej w zakresie sieci, instalacji i urządzeń elektrycznych i elektroenergetycznych. Nr ewidencyjny SLK/257/2/PWOE/09
Podpis:
Opracował: Marcin Folga
Podpis:

Koordynaty GPS: N: 49°53'16.3" E: 19°30'10.0"

Nr wew. sprawy: 89/MF/25

Inwestor: Przedsiębiorstwo Energetyki Cieplnej TERMOWAD al. Matki Bożej Fatimskiej 32, 32-100 Wadowice

Data: 11.05.2026

1	2	3	4	5	6	7	8	9	10	11	12	13	14	15	16	17	18	19	20

INFORMACJA	SKĄD					POŁĄCZENIE					DOKĄD					UWAGI
	ELEMENT	ZACISK	OPIS	STR.KOL.	ZŁĄCZKA	STAN	OPIS PRZEOWDU	TYP PRZEWODU	KOL. / NR ŻYŁY	DŁUGOŚĆ	ELEMENT	ZACISK	OPIS	STR.KOL.	ZŁĄCZKA	
Pętla prądowa - AI1.CH7	Szafa dyżurka	X32.4:1	IN+.PLC / 74F2	74.15	Weidmüller WTR 2.5/SI	PROJ	AI1.CH7	Zgodnie z rysunkami			Szafa dyżurka					
		X32.4:2	IN-.PLC	74.15												
		X32.4:3	PE	74.16												
Pętla prądowa - 74DISP1	Szafa dyżurka	X32.5:1	IN+.DISP	74.19	Weidmüller W2T 4 DT-FT-PE STB	PROJ	74DISP1	Zgodnie z rysunkami			Szafa dyżurka					
		X32.5:2	IN-.DISP	74.19												
		X32.5:3	PE	74.20												
Pętla prądowa - AI2.CH0	Szafa dyżurka	X33.1:1	IN+.PLC / 75F1	75.7	Weidmüller WTR 2.5/SI	PROJ	AI2.CH0	Zgodnie z rysunkami			Szafa dyżurka					
		X33.1:2	IN-.PLC	75.7												
		X33.1:3	PE	75.8												
Pętla prądowa - 75DISP1	Szafa dyżurka	X33.2:1	IN+.DISP	75.11	Weidmüller W2T 4 DT-FT-PE STB	PROJ	75DISP1	Zgodnie z rysunkami			Szafa dyżurka					
		X33.2:2	IN-.DISP	75.11												
		X33.2:3	PE	75.12												
Pętla prądowa - AI2.CH1	Szafa dyżurka	X33.3:1	IN+.PLC / 75F2	75.15	Weidmüller WTR 2.5/SI	PROJ	AI2.CH1	Zgodnie z rysunkami			Szafa dyżurka					
		X33.3:2	IN-.PLC	75.15												
		X33.3:3	PE	75.16												
Pętla prądowa - 75DISP2	Szafa dyżurka	X33.4:1	IN+.DISP	75.19	Weidmüller W2T 4 DT-FT-PE STB	PROJ	75DISP2	Zgodnie z rysunkami			Szafa dyżurka					
		X33.4:2	IN-.DISP	75.19												
		X33.4:3	PE	75.20												
Pętla prądowa - AI2.CH2	Szafa dyżurka	X33.5:1	IN+.PLC / 76F1	76.7	Weidmüller WTR 2.5/SI	PROJ	AI2.CH2	Zgodnie z rysunkami			Szafa dyżurka					
		X33.5:2	IN-.PLC	76.7												
		X33.5:3	PE	76.8												
Pętla prądowa - 76DISP1	Szafa dyżurka	X33.6:1	IN+.DISP	76.11	Weidmüller W2T 4 DT-FT-PE STB	PROJ	76DISP1	Zgodnie z rysunkami			Szafa dyżurka					
		X33.6:2	IN-.DISP	76.11												
		X33.6:3	PE	76.12												
Pętla prądowa - AI2.CH3	Szafa dyżurka	X33.7:1	IN+.PLC / 76F2	76.15	Weidmüller WTR 2.5/SI	PROJ	AI2.CH3	Zgodnie z rysunkami			Szafa dyżurka					
		X33.7:2	IN-.PLC	76.15												
		X33.7:3	PE	76.16												
Pętla prądowa - 76DISP2	Szafa dyżurka	X33.8:1	IN+.DISP	76.19	Weidmüller W2T 4 DT-FT-PE STB	PROJ	76DISP2	Zgodnie z rysunkami			Szafa dyżurka					
		X33.8:2	IN-.DISP	76.19												
		X33.8:3	PE	76.20												
Pętla prądowa - AI2.CH4	Szafa dyżurka	X34.1:1	IN+.PLC / 77F1	77.7	Weidmüller WTR 2.5/SI	PROJ	AI2.CH4	Zgodnie z rysunkami			Szafa dyżurka					
		X34.1:2	IN-.PLC	77.7												
		X34.1:3	PE	77.8												
Pętla prądowa - 77DISP1	Szafa dyżurka	X34.2:1	IN+.DISP	77.11	Weidmüller W2T 4 DT-FT-PE STB	PROJ	77DISP1	Zgodnie z rysunkami			Szafa dyżurka					
		X34.2:2	IN-.DISP	77.11												
		X34.2:3	PE	77.12												
Pętla prądowa - AI2.CH5	Szafa dyżurka	X34.3:1	IN+.PLC / 77F2	77.15	Weidmüller WTR 2.5/SI	PROJ	AI2.CH5	Zgodnie z rysunkami			Szafa dyżurka					
		X34.3:2	IN-.PLC	77.15												
		X34.3:3	PE	77.16												
Pętla prądowa - AI2.CH6	Szafa dyżurka	X34.4:1	IN+.PLC / 78F1	78.7	Weidmüller WTR 2.5/SI	PROJ	AI2.CH6	Zgodnie z rysunkami			Szafa dyżurka					
		X34.4:2	IN-.PLC	78.7												
		X34.4:3	PE	78.8												
Pętla prądowa - AI2.CH7	Szafa dyżurka	X34.5:1	IN+.PLC / 78F2	78.15	Weidmüller WTR 2.5/SI	PROJ	AI2.CH7	Zgodnie z rysunkami			Szafa dyżurka					
		X34.5:2	IN-.PLC	78.15												
		X34.5:3	PE	78.16												
Pętla prądowa - AI3.CH0	Szafa dyżurka	X35.1:1	IN+.PLC / 79F1	79.7	Weidmüller WTR 2.5/SI	PROJ	AI3.CH0	Zgodnie z rysunkami			Szafa dyżurka					
		X35.1:2	IN-.PLC	79.7												
		X35.1:3	PE	79.8												
Pętla prądowa - AI3.CH1	Szafa dyżurka	X35.2:1	IN+.PLC / 79F2	79.15	Weidmüller WTR 2.5/SI	PROJ	AI3.CH1	Zgodnie z rysunkami			Szafa dyżurka					
		X35.2:2	IN-.PLC	79.15												
		X35.2:3	PE	79.16												
Pętla prądowa - AI3.CH2	Szafa dyżurka	X35.3:1	IN+.PLC / 80F1	80.7	Weidmüller WTR 2.5/SI	PROJ	AI3.CH2	Zgodnie z rysunkami			Szafa dyżurka					
		X35.3:2	IN-.PLC	80.7												
		X35.3:3	PE	80.8												
Pętla prądowa - AI3.CH3	Szafa dyżurka	X35.4:1	IN+.PLC / 80F1	80.15	Weidmüller WTR 2.5/SI	PROJ	AI3.CH3	Zgodnie z rysunkami			Szafa dyżurka					
		X35.4:2	IN-.PLC	80.15												
		X35.4:3	PE	80.16												
Pętla prądowa - 80DISP1	Szafa dyżurka	X35.5:1	IN+.DISP	80.19	Weidmüller W2T 4 DT-FT-PE STB	PROJ	80DISP1	Zgodnie z rysunkami			Szafa dyżurka					
		X35.5:2	IN-.DISP	80.19												
		X35.5:3	PE	80.20												
Pętla prądowa - AI3.CH4	Szafa dyżurka	X36.1:1	IN+.PLC / 81F1	81.7	Weidmüller WTR 2.5/SI	PROJ	AI3.CH4	Zgodnie z rysunkami			Szafa dyżurka					
		X36.1:2	IN-.PLC	81.7												
		X36.1:3	PE	81.8												
Pętla prądowa - 81DISP1	Szafa dyżurka	X36.2:1	IN+.DISP	81.11	Weidmüller W2T 4 DT-FT-PE STB	PROJ	81DISP1	Zgodnie z rysunkami			Szafa dyżurka					
		X36.2:2	IN-.DISP	81.11												
		X36.2:3	PE	81.12												
Pętla prądowa - AI3.CH5	Szafa dyżurka	X36.3:1	IN+.PLC / 81F2	81.15	Weidmüller WTR 2.5/SI	PROJ	AI3.CH5	Zgodnie z rysunkami			Szafa dyżurka					
		X36.3:2	IN-.PLC	81.15												
		X36.3:3	PE	81.16												
Pętla prądowa - AI3.CH6	Szafa dyżurka	X36.4:1	IN+.PLC / 82F1	82.7	Weidmüller WTR 2.5/SI	PROJ	AI3.CH6	Zgodnie z rysunkami			Szafa dyżurka					
		X36.4:2	IN-.PLC	82.7												
		X36.4:3	PE	82.8												
Pętla prądowa - AI3.CH7	Szafa dyżurka	X36.5:1	IN+.PLC / 82F2	82.15	Weidmüller WTR 2.5/SI	PROJ	AI3.CH7	Zgodnie z rysunkami			Szafa dyżurka					
		X36.5:2	IN-.PLC	82.15												
		X36.5:3	PE	82.16												
Pętla prądowa - AQ1.CH0	Szafa dyżurka	X41.1:1	OUT+.PLC / 91F1	91.8	Weidmüller WTR 2.5/SI	PROJ	AQ1.CH0	Zgodnie z rysunkami			Szafa dyżurka					
		X41.1:2	OUT-.PLC	91.8												
		X41.1:3	PE	91.9												
Pętla prądowa - AQ1.CH1	Szafa dyżurka	X41.2:1	OUT+.PLC / 91F2	91.16	Weidmüller WTR 2.5/SI	PROJ	AQ1.CH1	Zgodnie z rysunkami			Szafa dyżurka					
		X41.2:2	OUT-.PLC	91.16												
		X41.2:3	PE	91.17												
Pętla prądowa - AQ1.CH2	Szafa dyżurka	X41.3:1	OUT+.PLC / 92F1	92.8	Weidmüller WTR 2.5/SI	PROJ	AQ1.CH2	Zgodnie z rysunkami			Szafa dyżurka					
		X41.3:2	OUT-.PLC	92.8												
		X41.3:3	PE	92.9												
Pętla prądowa - AQ1.CH3	Szafa dyżurka	X41.4:1	OUT+.PLC / 92F2	92.16	Weidmüller WTR 2.5/SI	PROJ	AQ1.CH3	Zgodnie z rysunkami			Szafa dyżurka					
		X41.4:2	OUT-.PLC	92.16												
		X41.4:3	PE	92.17												

Tilen Piotr Folga
ul. Zdrojowa 24
32-640 Laskowa
Tel: 606 838 717
tilen.biuro@gmail.com

Tilen electric

Temat: Modernizacja układu wyprowadzenia ciepła z Kotłowni Rejonowej PEC TERMOWAD

Tytuł: Plan kabli | 4/13

Projektant: mgr inż. Piotr Folga
Uprawnienia budowlane do projektowania kierowania robotami budowlanymi bez ograniczeń w specjalności instalacyjnej w zakresie sieci, instalacji i urządzeń elektrycznych i elektroenergetycznych. Nr ewidencyjny SLK/257/2/PWOE/09

Opracował: Marcin Folga

Podpis:

Podpis:

Koordynaty GPS: N: 49°53'16.3" E: 19°30'10.0"

Nr wew. sprawy: 89/MF/25

Inwestor: Przedsiębiorstwo Energetyki Cieplnej TERMOWAD al. Matki Bożej Fatimskiej 32, 32-100 Wadowice

Data: 11.05.2026

Poprzednia: 453 | Następna: 455

Strona: 454

1	2	3	4	5	6	7	8	9	10	11	12	13	14	15	16	17	18	19	20

INFORMACJA	SKĄD					POŁĄCZENIE					DOKĄD					UWAGI
	ELEMENT	ZACISK	OPIS	STR.KOL.	ZŁĄCZKA	STAN	OPIS PRZEOWDU	TYP PRZEWODU	KOL. / NR ŻYŁY	DŁUGOŚĆ	ELEMENT	ZACISK	OPIS	STR.KOL.	ZŁĄCZKA	
Pętla prądowa - 92DISP1	Szafa dyżurka	X41.5:1	IN+.DISP	92.13	Weidmüller W2T 4 DT-FT-PE STB	PROJ	92DISP1	Zgodnie z rysunkami			Szafa dyżurka					
		X41.5:2	IN-.DISP	92.14												
		X41.5:3	PE	92.14												
Pętla prądowa - AQ2.CH0	Szafa dyżurka	X42.1:1	OUT+.PLC / 93F1	93.8	Weidmüller WTR 2.5/SI	PROJ	AQ2.CH0	Zgodnie z rysunkami			Szafa dyżurka					
		X42.1:2	OUT-.PLC	93.8												
		X42.1:3	PE	93.9												
Pętla prądowa - 93DISP1	Szafa dyżurka	X42.2:1	IN+.DISP	93.5	Weidmüller W2T 4 DT-FT-PE STB	PROJ	93DISP1	Zgodnie z rysunkami			Szafa dyżurka					
		X42.2:2	IN-.DISP	93.6												
		X42.2:3	PE	93.6												
Pętla prądowa - AQ2.CH1	Szafa dyżurka	X42.3:1	OUT+.PLC / 93F2	93.16	Weidmüller WTR 2.5/SI	PROJ	AQ2.CH1	Zgodnie z rysunkami			Szafa dyżurka					
		X42.3:2	OUT-.PLC	93.16												
		X42.3:3	PE	93.17												
Pętla prądowa - 93DISP2	Szafa dyżurka	X42.4:1	IN+.DISP	93.13	Weidmüller W2T 4 DT-FT-PE STB	PROJ	93DISP2	Zgodnie z rysunkami			Szafa dyżurka					
		X42.4:2	IN-.DISP	93.14												
		X42.4:3	PE	92.14												
Pętla prądowa - AQ2.CH2	Szafa dyżurka	X42.5:1	OUT+.PLC / 94F1	94.8	Weidmüller WTR 2.5/SI	PROJ	AQ2.CH2	Zgodnie z rysunkami			Szafa dyżurka					
		X42.5:2	OUT-.PLC	94.8												
		X42.5:3	PE	94.9												
Pętla prądowa - AQ2.CH3	Szafa dyżurka	X42.6:1	OUT+.PLC / 94F2	94.16	Weidmüller WTR 2.5/SI	PROJ	AQ2.CH3	Zgodnie z rysunkami			Szafa dyżurka					
		X42.6:2	OUT-.PLC	94.16												
		X42.6:3	PE	94.17												
Pętla prądowa - PGZ1,2,3,5.FQ.OUT	Szafa dyżurka	X85.1	OUT+ / 91F3	91.7	Weidmüller WTR 2.5/SI	PROJ	PGZ1,2,3,5.FQ.OUT	BiT LIYCY 2x1mm2	BN		Szafa PGZ1,2,3,5	X85.1	OUT+	268.15	Weidmüller WDU 2.5	
		X85.2	OUT-	91.7	Weidmüller WDU 2.5				WH			X85.2	OUT-	268.15	Weidmüller WDU 2.5	
		X85.3	PE	91.8	Weidmüller WPE 2.5				SH			X85.3	PE	268.15	Weidmüller WPE 2.5	
Pętla prądowa - PGZ4.FQ.OUT	Szafa dyżurka	X86.1	OUT+ / 91F4	91.15	Weidmüller WTR 2.5/SI	PROJ	PGZ4.FQ.OUT	BiT LIYCY 2x1mm2	BN		Szafa PGZ4	X86.1	OUT+	206.15	Weidmüller WDU 2.5	
		X86.2	OUT-	91.15	Weidmüller WDU 2.5				WH			X86.2	OUT-	206.15	Weidmüller WDU 2.5	
		X86.3	PE	91.16	Weidmüller WPE 2.5				SH			X86.3	PE	206.15	Weidmüller WPE 2.5	
Pętla prądowa - PZZ1,2.FQ.OUT	Szafa dyżurka	X87.1	OUT+ / 92F3	92.7	Weidmüller WTR 2.5/SI	PROJ	PZZ1,2.FQ.OUT	BiT LIYCY 2x1mm2	BN		Szafa PZZ1,2	X87.1	OUT+	226.15	Weidmüller WDU 2.5	
		X87.2	OUT-	92.7	Weidmüller WDU 2.5				WH			X87.2	OUT-	226.15	Weidmüller WDU 2.5	
		X87.3	PE	92.8	Weidmüller WPE 2.5				SH			X87.3	PE	226.15	Weidmüller WPE 2.5	
Pętla prądowa - Dyspozycja sieci	Szafa dyżurka	X88.1	OUT+ / 92F4	92.15	Weidmüller WTR 2.5/SI						REZERWA					
		X88.2	OUT-	92.15	Weidmüller WDU 2.5											
		X88.3	PE	92.16	Weidmüller WPE 2.5											
Pętla prądowa - Przepływ rzeczywisty przez kotły	Szafa dyżurka	X89.1	OUT+ / 93F3	93.7	Weidmüller WTR 2.5/SI						REZERWA					
		X89.2	OUT-	93.7	Weidmüller WDU 2.5											
		X89.3	PE	93.8	Weidmüller WPE 2.5											
Pętla prądowa - Przepływ zadany przez kotły	Szafa dyżurka	X90.1	PUT+ / 93F4	93.15	Weidmüller WTR 2.5/SI						REZERWA					
		X90.2	OUT-	93.15	Weidmüller WDU 2.5											
		X90.3	PE	93.16	Weidmüller WPE 2.5											
Pętla pradowa - REZERWA	Szafa dyżurka	X91.1	OUT+ / 94F3	94.7	Weidmüller WTR 2.5/SI						REZERWA					
		X91.2	OUT-	94.7	Weidmüller WDU 2.5											
		X91.3	PE	94.8	Weidmüller WPE 2.5											
Pętla pradowa - REZERWA	Szafa dyżurka	X92.1	OUT+ / 94F4	94.15	Weidmüller WTR 2.5/SI						REZERWA					
		X92.2	OUT-	94.15	Weidmüller WDU 2.5											
		X92.3	PE	94.16	Weidmüller WPE 2.5											
PO1 - E-STOP	Szafa dyżurka	X111.1	E-STOP.IN	102.3	Weidmüller WDU 2.5	PROJ	PO1 - E-STOP	BiT LIYCY 2x1mm2	BN		Ster. m. PO1	X111.1	E-STOP.IN	102.3	Weidmüller WDU 2.5	
		X111.2	E-STOP.OUT	102.3	Weidmüller WDU 2.5				WH			X111.2	E-STOP.OUT	102.3	Weidmüller WDU 2.5	
		X111.3	PE		Weidmüller WPE 2.5				SH			X111.3	PE		Weidmüller WPE 2.5	
PO1 - Sterowanie miejscowe	Szafa dyżurka	X112.1	STOP.IN	103.11	Weidmüller WDU 2.5	PROJ	PO1 - ST.M.	BiT LIYCY 8x1mm2	BN		Ster. m. PO1	X112.1	STOP.IN	103.11	Weidmüller WDU 2.5	
		X112.2	STOP.OUT	103.11	Weidmüller WDU 2.5				WH			X112.2	STOP.OUT	103.11	Weidmüller WDU 2.5	
		X112.3	START.OUT	103.11	Weidmüller WDU 2.5				PK			X112.3	START.OUT	103.11	Weidmüller WDU 2.5	
		X112.4	AWARIA.IN	104.12	Weidmüller WDU 2.5				RD			X112.4	AWARIA.IN	104.12	Weidmüller WDU 2.5	
		X112.5	GOTOWOSC.IN	104.13	Weidmüller WDU 2.5				GY			X112.5	GOTOWOSC.IN	104.13	Weidmüller WDU 2.5	
		X112.6	PRACA.IN	104.14	Weidmüller WDU 2.5				GN			X112.6	PRACA.IN	104.14	Weidmüller WDU 2.5	
		X112.7			Weidmüller WDU 2.5				YE			X112.7			Weidmüller WDU 2.5	
		X112.8	0V	104.11	Weidmüller WDU 2.5 BL				BU			X112.8	0V	104.11	Weidmüller WDU 2.5 BL	
		X112.9	PE		Weidmüller WPE 2.5				SH			X112.9	PE		Weidmüller WPE 2.5	
PO1 - Szafa sygnały	Szafa dyżurka	X113.1	24V	102.8	Weidmüller WDU 2.5	PROJ	PO1 - SYGN.	BiT LIYCY 10x1mm2	RD		Szafa PO1	X113.1	24V	102.8	Weidmüller WDU 2.5	
		X113.2	KONTR.TEMP.OUT	102.8	Weidmüller WDU 2.5				WH			X113.2	KONTR.TEMP.OUT	102.8	Weidmüller WDU 2.5	
		X113.3			Weidmüller WDU 2.5				BN			X113.3			Weidmüller WDU 2.5	
		X113.4			Weidmüller WDU 2.5				GN			X113.4			Weidmüller WDU 2.5	
		X113.5			Weidmüller WDU 2.5				YE			X113.5			Weidmüller WDU 2.5	
		X113.6	E-STOP.RLY.IN	102.8	Weidmüller WDU 2.5				PK			X113.6	E-STOP.RLY.IN	102.8	Weidmüller WDU 2.5	
		X113.7			Weidmüller WDU 2.5				GY			X113.7			Weidmüller WDU 2.5	
		X113.8			Weidmüller WDU 2.5				VT			X113.8			Weidmüller WDU 2.5	
		X113.9			Weidmüller WDU 2.5				BK			X113.9			Weidmüller WDU 2.5	
		X113.10	0V	102.7	Weidmüller WDU 2.5 BL				BU			X113.10	0V	102.7	Weidmüller WDU 2.5 BL	
		X113.11	PE		Weidmüller WPE 2.5				SH			X113.11	PE		Weidmüller WPE 2.5	
PO1 - Sterowanie końcowe	Szafa dyżurka	X114.1	KONTR.ZAS.IN	103.5	Weidmüller WDU 2.5	PROJ	PO1 - ST.K.	BiT LIYCY 10x1mm2	RD		Szafa PO1	X114.1	KONTR.ZAS.IN	103.5	Weidmüller WDU 2.5	
		X114.2	KONTR.ZAS.OUT	103.5	Weidmüller WDU 2.5				WH			X114.2	KONTR.ZAS.OUT	103.5	Weidmüller WDU 2.5	
		X114.3	FQ.FLC.IN	103.5	Weidmüller WDU 2.5				BN			X114.3	FQ.FLC.IN	103.5	Weidmüller WDU 2.5	
		X114.4	FQ.FLA.OUT	103.5	Weidmüller WDU 2.5				YE			X114.4	FQ.FLA.OUT	103.5	Weidmüller WDU 2.5	
		X114.5	FQ.FLB.OUT	103.5	Weidmüller WDU 2.5				GN			X114.5	FQ.FLB.OUT	103.5	Weidmüller WDU 2.5	
		X114.6			Weidmüller WDU 2.5				GY			X114.6			Weidmüller WDU 2.5	
		X114.7	P.Z.FALO.INFO.OUT	104.7	Weidmüller WDU 2.5				BK			X114.7	P.Z.FALO.INFO.OUT	104.7	Weidmüller WDU 2.5	
		X114.8			Weidmüller WDU 2.5				PK			X114.8			Weidmüller WDU 2.5	
		X114.9	P.Z.FALO.RLY.IN	104.4	Weidmüller WDU 2.5				VT			X114.9	P.Z.FALO.RLY.IN	104.4	Weidmüller WDU 2.5	
		X114.10	0V	104.3	Weidmüller WDU 2.5 BL				BU			X114.10	0V	104.3	Weidmüller WDU 2.5 BL	
		X114.11	PE		Weidmüller WPE 2.5				SH			X114.11	PE		Weidmüller WPE 2.5	
PO1 - Potencjometr	Szafa dyżurka	X115.1	Z1	101.17	Weidmüller WDU 2.5	PROJ	PO1 - POT.	BiT LIYCY 3x1mm2	BN		Szafa PO1	X115.1	Z1	101.16	Weidmüller WDU 2.5	
		X115.2	Z2	101.17	Weidmüller WDU 2.5				WH			X115.2	Z2 / 101F3	101.16	Weidmüller WTR 2.5/SI	
		X115.3	ZAD.	101.17	Weidmüller WDU 2.5				GN			X115.3	ZAD.	101.16	Weidmüller WDU 2.5	
		X115.4	PE	101.17	Weidmüller WPE 2.5				SH			X115.4	PE	101.16	Weidmüller WPE 2.5	

Tilen Piotr Folga
ul. Zdrojowa 24
32-640 Laskowa
Tel: 606 838 717
tilen.biuro@gmail.com

Tilen electric

Temat: Modernizacja układu wyprowadzenia ciepła z Kotłowni Rejonowej PEC TERMOWAD

Tytuł: Plan kabli | 5/13

Projektant: mgr inż. Piotr Folga
Uprawnienia budowlane do projektowania kierowania robotami budowlanymi bez ograniczeń w specjalności instalacyjnej w zakresie sieci, instalacji i urządzeń elektrycznych i elektroenergetycznych. Nr ewidencyjny SLK/257/2/PWOE/09

Podpis:

Koordynaty GPS: N: 49°53'16.3" E: 19°30'10.0"

Opracował: Marcin Folga

Podpis:

Nr wew. sprawy: 89/MF/25

Inwestor: Przedsiębiorstwo Energetyki Cieplnej TERMOWAD al. Matki Bożej Fatimskiej 32, 32-100 Wadowice

Data: 11.05.2026

Poprzednia: 454 | Następna: 456

Strona: 455

1	2	3	4	5	6	7	8	9	10	11	12	13	14	15	16	17	18	19	20

INFORMACJA	SKĄD					POŁĄCZENIE					DOKĄD					UWAGI
	ELEMENT	ZACISK	OPIS	STR.KOL.	ZŁĄCZKA	STAN	OPIS PRZEOWDU	TYP PRZEWODU	KOL. / NR ŻYŁY	DŁUGOŚĆ	ELEMENT	ZACISK	OPIS	STR.KOL.	ZŁĄCZKA	
PO2 - E-STOP	Szafa dyżurka	X121.1	E-STOP.IN	112.3	Weidmüller WDU 2.5	PROJ	PO2 - E-STOP	BiT LIYCY 2x1mm2	BN		Ster. m. PO2	X121.1	E-STOP.IN	112.3	Weidmüller WDU 2.5	
		X121.2	E-STOP.OUT	112.3	Weidmüller WDU 2.5				WH			X121.2	E-STOP.OUT	112.3	Weidmüller WDU 2.5	
		X121.3	PE		Weidmüller WPE 2.5				SH			X121.3	PE		Weidmüller WPE 2.5	
PO2 - Sterowanie miejscowe	Szafa dyżurka	X122.1	STOP.IN	113.11	Weidmüller WDU 2.5	PROJ	PO2 - ST.M.	BiT LIYCY 8x1mm2	BN		Ster. m. PO2	X122.1	STOP.IN	113.11	Weidmüller WDU 2.5	
		X122.2	STOP.OUT	113.11	Weidmüller WDU 2.5				WH			X122.2	STOP.OUT	113.11	Weidmüller WDU 2.5	
		X122.3	START.OUT	113.11	Weidmüller WDU 2.5				PK			X122.3	START.OUT	113.11	Weidmüller WDU 2.5	
		X122.4	AWARIA.IN	114.12	Weidmüller WDU 2.5				RD			X122.4	AWARIA.IN	114.12	Weidmüller WDU 2.5	
		X122.5	GOTOWOSC.IN	114.13	Weidmüller WDU 2.5				GY			X122.5	GOTOWOSC.IN	114.13	Weidmüller WDU 2.5	
		X122.6	PRACA.IN	114.14	Weidmüller WDU 2.5				GN			X122.6	PRACA.IN	114.14	Weidmüller WDU 2.5	
		X122.7			Weidmüller WDU 2.5				YE			X122.7			Weidmüller WDU 2.5	
		X122.8	0V	114.11	Weidmüller WDU 2.5 BL				BU			X122.8	0V	114.11	Weidmüller WDU 2.5 BL	
		X122.9	PE		Weidmüller WPE 2.5				SH			X122.9	PE		Weidmüller WPE 2.5	
PO2 - Szafa sygnały	Szafa dyżurka	X123.1	24V	112.8	Weidmüller WDU 2.5	PROJ	PO2 - SYGN.	BiT LIYCY 10x1mm2	RD		Szafa PO2	X123.1	24V	112.8	Weidmüller WDU 2.5	
		X123.2	KONTR.TEMP.OUT	112.8	Weidmüller WDU 2.5				WH			X123.2	KONTR.TEMP.OUT	112.8	Weidmüller WDU 2.5	
		X123.3			Weidmüller WDU 2.5				BN			X123.3			Weidmüller WDU 2.5	
		X123.4			Weidmüller WDU 2.5				GN			X123.4			Weidmüller WDU 2.5	
		X123.5			Weidmüller WDU 2.5				YE			X123.5			Weidmüller WDU 2.5	
		X123.6	E-STOP.RLY.IN	112.8	Weidmüller WDU 2.5				PK			X123.6	E-STOP.RLY.IN	112.8	Weidmüller WDU 2.5	
		X123.7			Weidmüller WDU 2.5				GY			X123.7			Weidmüller WDU 2.5	
		X123.8			Weidmüller WDU 2.5				VT			X123.8			Weidmüller WDU 2.5	
		X123.9			Weidmüller WDU 2.5				BK			X123.9			Weidmüller WDU 2.5	
		X123.10	0V	112.7	Weidmüller WDU 2.5 BL				BU			X123.10	0V	112.7	Weidmüller WDU 2.5 BL	
		X123.11	PE		Weidmüller WPE 2.5				SH			X123.11	PE		Weidmüller WPE 2.5	
PO2 - Sterowanie końcowe	Szafa dyżurka	X124.1	KONTR.ZAS.IN	113.5	Weidmüller WDU 2.5	PROJ	PO2 - ST.K.	BiT LIYCY 10x1mm2	RD		Szafa PO2	X124.1	KONTR.ZAS.IN	113.5	Weidmüller WDU 2.5	
		X124.2	KONTR.ZAS.OUT	113.5	Weidmüller WDU 2.5				WH			X124.2	KONTR.ZAS.OUT	113.5	Weidmüller WDU 2.5	
		X124.3	FQ.C1.IN	113.5	Weidmüller WDU 2.5				BN			X124.3	FQ.C1.IN	113.5	Weidmüller WDU 2.5	
		X124.4	FQ.A1.OUT	113.5	Weidmüller WDU 2.5				YE			X124.4	FQ.A1.OUT	113.5	Weidmüller WDU 2.5	
		X124.5	FQ.B1.OUT	113.5	Weidmüller WDU 2.5				GN			X124.5	FQ.B1.OUT	113.5	Weidmüller WDU 2.5	
		X124.6			Weidmüller WDU 2.5				GY			X124.6			Weidmüller WDU 2.5	
		X124.7	P.Z.FALO.INFO.OUT	114.7	Weidmüller WDU 2.5				BK			X124.7	P.Z.FALO.INFO.OUT	114.7	Weidmüller WDU 2.5	
		X124.8			Weidmüller WDU 2.5				PK			X124.8			Weidmüller WDU 2.5	
		X124.9	P.Z.FALO.RLY.IN	114.4	Weidmüller WDU 2.5				VT			X124.9	P.Z.FALO.RLY.IN	114.4	Weidmüller WDU 2.5	
		X124.10	0V	114.3	Weidmüller WDU 2.5 BL				BU			X124.10	0V	114.3	Weidmüller WDU 2.5 BL	
		X124.11	PE		Weidmüller WPE 2.5				SH			X124.11	PE		Weidmüller WPE 2.5	
PO2 - Potencjometr	Szafa dyżurka	X125.1	Z1	111.17	Weidmüller WDU 2.5	PROJ	PO2 - POT.	BiT LIYCY 3x1mm2	BN		Szafa PO2	X125.1	Z1	111.16	Weidmüller WDU 2.5	
		X125.2	Z2	111.17	Weidmüller WDU 2.5				WH			X125.2	Z2 / 111F3	111.16	Weidmüller WTR 2.5/SI	
		X125.3	ZAD.	111.17	Weidmüller WDU 2.5				GN			X125.3	ZAD.	111.16	Weidmüller WDU 2.5	
		X125.4	PE	111.17	Weidmüller WPE 2.5				SH			X125.4	PE	111.16	Weidmüller WPE 2.5	
PO3 - E-STOP	Szafa dyżurka	X131.1	E-STOP.IN	122.3	Weidmüller WDU 2.5	PROJ	PO3 - E-STOP	BiT LIYCY 2x1mm2	BN		Ster. m. PO3	X131.1	E-STOP.IN	122.3	Weidmüller WDU 2.5	
		X131.2	E-STOP.OUT	122.3	Weidmüller WDU 2.5				WH			X131.2	E-STOP.OUT	122.3	Weidmüller WDU 2.5	
		X131.3	PE		Weidmüller WPE 2.5				SH			X131.3	PE		Weidmüller WPE 2.5	
PO3 - Sterowanie miejscowe	Szafa dyżurka	X132.1	STOP.IN	123.11	Weidmüller WDU 2.5	PROJ	PO3 - ST.M.	BiT LIYCY 8x1mm2	BN		Ster. m. PO3	X132.1	STOP.IN	123.11	Weidmüller WDU 2.5	
		X132.2	STOP.OUT	123.11	Weidmüller WDU 2.5				WH			X132.2	STOP.OUT	123.11	Weidmüller WDU 2.5	
		X132.3	START.OUT	123.11	Weidmüller WDU 2.5				PK			X132.3	START.OUT	123.11	Weidmüller WDU 2.5	
		X132.4	AWARIA.IN	124.12	Weidmüller WDU 2.5				RD			X132.4	AWARIA.IN	124.12	Weidmüller WDU 2.5	
		X132.5	GOTOWOSC.IN	124.13	Weidmüller WDU 2.5				GY			X132.5	GOTOWOSC.IN	124.13	Weidmüller WDU 2.5	
		X132.6	PRACA.IN	124.14	Weidmüller WDU 2.5				GN			X132.6	PRACA.IN	124.14	Weidmüller WDU 2.5	
		X132.7			Weidmüller WDU 2.5				YE			X132.7			Weidmüller WDU 2.5	
		X132.8	0V	124.11	Weidmüller WDU 2.5 BL				BU			X132.8	0V	124.11	Weidmüller WDU 2.5 BL	
		X132.9	PE		Weidmüller WPE 2.5				SH			X132.9	PE		Weidmüller WPE 2.5	
PO3 - Szafa sygnały	Szafa dyżurka	X133.1	24V	122.8	Weidmüller WDU 2.5	PROJ	PO3 - SYGN.	BiT LIYCY 10x1mm2	RD		Szafa PO3	X133.1	24V	122.8	Weidmüller WDU 2.5	
		X133.2	KONTR.TEMP.OUT	122.8	Weidmüller WDU 2.5				WH			X133.2	KONTR.TEMP.OUT	122.8	Weidmüller WDU 2.5	
		X133.3			Weidmüller WDU 2.5				BN			X133.3			Weidmüller WDU 2.5	
		X133.4			Weidmüller WDU 2.5				GN			X133.4			Weidmüller WDU 2.5	
		X133.5			Weidmüller WDU 2.5				YE			X133.5			Weidmüller WDU 2.5	
		X133.6	E-STOP.RLY.IN	122.8	Weidmüller WDU 2.5				PK			X133.6	E-STOP.RLY.IN	122.8	Weidmüller WDU 2.5	
		X133.7			Weidmüller WDU 2.5				GY			X133.7			Weidmüller WDU 2.5	
		X133.8			Weidmüller WDU 2.5				VT			X133.8			Weidmüller WDU 2.5	
		X133.9			Weidmüller WDU 2.5				BK			X133.9			Weidmüller WDU 2.5	
		X133.10	0V	122.7	Weidmüller WDU 2.5 BL				BU			X133.10	0V	122.7	Weidmüller WDU 2.5 BL	
		X133.11	PE		Weidmüller WPE 2.5				SH			X133.11	PE		Weidmüller WPE 2.5	
PO3 - Sterowanie końcowe	Szafa dyżurka	X134.1	KONTR.ZAS.IN	123.5	Weidmüller WDU 2.5	PROJ	PO3 - ST.K.	BiT LIYCY 10x1mm2	RD		Szafa PO3	X134.1	KONTR.ZAS.IN	123.5	Weidmüller WDU 2.5	
		X134.2	KONTR.ZAS.OUT	123.5	Weidmüller WDU 2.5				WH			X134.2	KONTR.ZAS.OUT	123.5	Weidmüller WDU 2.5	
		X134.3	FQ.FLC.IN	123.5	Weidmüller WDU 2.5				BN			X134.3	FQ.FLC.IN	123.5	Weidmüller WDU 2.5	
		X134.4	FQ.FLA.OUT	123.5	Weidmüller WDU 2.5				YE			X134.4	FQ.FLA.OUT	123.5	Weidmüller WDU 2.5	
		X134.5	FQ.FLB.OUT	123.5	Weidmüller WDU 2.5				GN			X134.5	FQ.FLB.OUT	123.5	Weidmüller WDU 2.5	
		X134.6			Weidmüller WDU 2.5				GY			X134.6			Weidmüller WDU 2.5	
		X134.7	P.Z.FALO.INFO.OUT	124.7	Weidmüller WDU 2.5				BK			X134.7	P.Z.FALO.INFO.OUT	124.7	Weidmüller WDU 2.5	
		X134.8			Weidmüller WDU 2.5				PK			X134.8			Weidmüller WDU 2.5	
		X134.9	P.Z.FALO.RLY.IN	124.4	Weidmüller WDU 2.5				VT			X134.9	P.Z.FALO.RLY.IN	124.4	Weidmüller WDU 2.5	
		X134.10	0V	124.3	Weidmüller WDU 2.5 BL				BU			X134.10	0V	124.3	Weidmüller WDU 2.5 BL	
		X134.11	PE		Weidmüller WPE 2.5				SH			X134.11	PE		Weidmüller WPE 2.5	
PO3 - Potencjometr	Szafa dyżurka	X135.1	Z1	121.17	Weidmüller WDU 2.5	PROJ	PO3 - POT.	BiT LIYCY 3x1mm2	BN		Szafa PO3	X135.1	Z1	121.16	Weidmüller WDU 2.5	
		X135.2	Z2	121.17	Weidmüller WDU 2.5				WH			X135.2	Z2 / 121F3	121.16	Weidmüller WTR 2.5/SI	
		X135.3	ZAD.	121.17	Weidmüller WDU 2.5				GN			X135.3	ZAD.	121.16	Weidmüller WDU 2.5	
		X135.4	PE	121.17	Weidmüller WPE 2.5				SH			X135.4	PE	121.16	Weidmüller WPE 2.5	
PO4 - E-STOP	Szafa dyżurka	X141.1	E-STOP.IN	134.3	Weidmüller WDU 2.5	PROJ	PO4 - E-STOP	BiT LIYCY 2x1mm2	BN		Szafa PO4	X141.1	E-STOP.IN	134.3	Weidmüller WDU 2.5	
		X141.2	E-STOP.OUT	134.3	Weidmüller WDU 2.5				WH			X141.2	E-STOP.OUT	134.3	Weidmüller WDU 2.5	
		X141.3	PE		Weidmüller WPE 2.5				SH			X141.3	PE		Weidmüller WPE 2.5	
PO4 - Szafa sygnały	Szafa dyżurka	X142.1	24V	134.5	Weidmüller WDU 2.5	PROJ	PO4 - SYGN.	BiT LIYCY 8x1mm2	BN		Szafa PO4	X142.1	24V	134.5	Weidmüller WDU 2.5	
		X142.2	KONTR.TEMP.OUT	134.5	Weidmüller WDU 2.5				WH			X142.2	KONTR.TEMP.OUT	134.5	Weidmüller WDU 2.5	
		X142.3	AWARIA.OUT	134.7	Weidmüller WDU 2.5				RD			X142.3	AWARIA.OUT	134.7	Weidmüller WDU 2.5	
		X142.4	GOTOWOSC.OUT	134.10	Weidmüller WDU 2.5				GY			X142.4	GOTOWOSC.OUT	134.10	Weidmüller WDU 2.5	
		X142.5	PRACA.OUT	134.13	Weidmüller WDU 2.5				GN			X142.5	PRACA.OUT	134.13	Weidmüller WDU 2.5	
		X142.6	KASOWANIE.RLY.IN	134.14	Weidmüller WDU 2.5				YE			X142.6	KASOWANIE.RLY.IN	134.14	Weidmüller WDU 2.5	
		X142.7			Weidmüller WDU 2.5				PK			X142.7			Weidmüller WDU 2.5	
		X142.8	0V	134.16	Weidmüller WDU 2.5 BL				BU			X142.8	0V	134.16	Weidmüller WDU 2.5 BL	
		X142.9	PE		Weidmüller WPE 2.5				SH			X142.9	PE		Weidmüller WPE 2.5	

Tilen Piotr Folga
ul. Zdrojowa 24
32-640 Laskowa
Tel: 606 838 717
tilen.biuro@gmail.com

Tilen electric

Temat: Modernizacja układu wyprowadzenia ciepła z Kotłowni Rejonowej PEC TERMOWAD

Tytuł: Plan kabli | 6/13

Projektant: mgr inż. Piotr Folga
Uprawnienia budowlane do projektowania kierowania robotami budowlanymi bez ograniczeń w specjalności instalacyjnej w zakresie sieci, instalacji i urządzeń elektrycznych i elektroenergetycznych. Nr ewidencyjny SLK/257/PWOE/09

Opracował: Marcin Folga

Podpis:

Koordynaty GPS: N: 49°53'16.3" E: 19°30'10.0"

Nr wew. sprawy: 89/MF/25

Inwestor: Przedsiębiorstwo Energetyki Cieplnej TERMOWAD al. Matki Bożej Fatimskiej 32, 32-100 Wadowice

Data: 11.05.2026

Poprzednia: 455 | Następna: 457

Strona: 456

1	2	3	4	5	6	7	8	9	10	11	12	13	14	15	16	17	18	19	20

INFORMACJA	SKĄD					POŁĄCZENIE					DOKĄD					UWAGI
	ELEMENT	ZACISK	OPIS	STR.KOL.	ZŁĄCZKA	STAN	OPIS PRZEOWDU	TYP PRZEWODU	KOL. / NR ŻYŁY	DŁUGOŚĆ	ELEMENT	ZACISK	OPIS	STR.KOL.	ZŁĄCZKA	
PO5 - E-STOP	Szafa dyżurka	X151.1	E-STOP.IN	142.3	Weidmüller WDU 2.5	PROJ	PO5 - E-STOP	BiT LIYCY 2x1mm2	BN		Ster. m. PO5	X151.1	E-STOP.IN	142.3	Weidmüller WDU 2.5	
		X151.2	E-STOP.OUT	142.3	Weidmüller WDU 2.5				WH			X151.2	E-STOP.OUT	142.3	Weidmüller WDU 2.5	
		X151.3	PE		Weidmüller WPE 2.5				SH			X151.3	PE		Weidmüller WPE 2.5	
PO5 - Sterowanie miejscowe	Szafa dyżurka	X152.1	STOP.IN	143.11	Weidmüller WDU 2.5	PROJ	PO5 - ST.M.	BiT LIYCY 8x1mm2	BN		Ster. m. PO5	X152.1	STOP.IN	143.11	Weidmüller WDU 2.5	
		X152.2	STOP.OUT	143.11	Weidmüller WDU 2.5				WH			X152.2	STOP.OUT	143.11	Weidmüller WDU 2.5	
		X152.3	START.OUT	143.11	Weidmüller WDU 2.5				PK			X152.3	START.OUT	143.11	Weidmüller WDU 2.5	
		X152.4	AWARIA.IN	144.12	Weidmüller WDU 2.5				RD			X152.4	AWARIA.IN	144.12	Weidmüller WDU 2.5	
		X152.5	GOTOWOSC.IN	144.13	Weidmüller WDU 2.5				GY			X152.5	GOTOWOSC.IN	144.13	Weidmüller WDU 2.5	
		X152.6	PRACA.IN	144.14	Weidmüller WDU 2.5				GN			X152.6	PRACA.IN	144.14	Weidmüller WDU 2.5	
		X152.7			Weidmüller WDU 2.5				YE			X152.7			Weidmüller WDU 2.5	
		X152.8	0V	144.11	Weidmüller WDU 2.5 BL				BU			X152.8	0V	144.11	Weidmüller WDU 2.5 BL	
		X152.9	PE		Weidmüller WPE 2.5				SH			X152.9	PE		Weidmüller WPE 2.5	
PO5 - Szafa sygnały	Szafa dyżurka	X153.1	24V	142.8	Weidmüller WDU 2.5	PROJ	PO5 - SYGN.	BiT LIYCY 10x1mm2	RD		Szafa PO5	X153.1	24V	142.8	Weidmüller WDU 2.5	
		X153.2	KONTR.TEMP.OUT	142.8	Weidmüller WDU 2.5				WH			X153.2	KONTR.TEMP.OUT	142.8	Weidmüller WDU 2.5	
		X153.3			Weidmüller WDU 2.5				BN			X153.3			Weidmüller WDU 2.5	
		X153.4			Weidmüller WDU 2.5				GN			X153.4			Weidmüller WDU 2.5	
		X153.5			Weidmüller WDU 2.5				YE			X153.5			Weidmüller WDU 2.5	
		X153.6	E-STOP.RLY.IN	142.8	Weidmüller WDU 2.5				PK			X153.6	E-STOP.RLY.IN	142.8	Weidmüller WDU 2.5	
		X153.7			Weidmüller WDU 2.5				GY			X153.7			Weidmüller WDU 2.5	
		X153.8			Weidmüller WDU 2.5				VT			X153.8			Weidmüller WDU 2.5	
		X153.9			Weidmüller WDU 2.5				BK			X153.9			Weidmüller WDU 2.5	
		X153.10	0V	142.7	Weidmüller WDU 2.5 BL				BU			X153.10	0V	142.7	Weidmüller WDU 2.5 BL	
		X153.11	PE		Weidmüller WPE 2.5				SH			X153.11	PE		Weidmüller WPE 2.5	
PO5 - Sterowanie końcowe	Szafa dyżurka	X154.1	KONTR.ZAS.IN	143.5	Weidmüller WDU 2.5	PROJ	PO5 - ST.K.	BiT LIYCY 10x1mm2	RD		Szafa PO5	X154.1	KONTR.ZAS.IN	143.5	Weidmüller WDU 2.5	
		X154.2	KONTR.ZAS.OUT	143.5	Weidmüller WDU 2.5				WH			X154.2	KONTR.ZAS.OUT	143.5	Weidmüller WDU 2.5	
		X154.3	FQ.C1.IN	143.5	Weidmüller WDU 2.5				BN			X154.3	FQ.C1.IN	143.5	Weidmüller WDU 2.5	
		X154.4	FQ.A1.OUT	143.5	Weidmüller WDU 2.5				YE			X154.4	FQ.A1.OUT	143.5	Weidmüller WDU 2.5	
		X154.5	FQ.B1.OUT	143.5	Weidmüller WDU 2.5				GN			X154.5	FQ.B1.OUT	143.5	Weidmüller WDU 2.5	
		X154.6			Weidmüller WDU 2.5				GY			X154.6			Weidmüller WDU 2.5	
		X154.7	P.Z.FALO.INFO.OUT	144.7	Weidmüller WDU 2.5				BK			X154.7	P.Z.FALO.INFO.OUT	144.7	Weidmüller WDU 2.5	
		X154.8			Weidmüller WDU 2.5				PK			X154.8			Weidmüller WDU 2.5	
		X154.9	P.Z.FALO.RLY.IN	144.4	Weidmüller WDU 2.5				VT			X154.9	P.Z.FALO.RLY.IN	144.4	Weidmüller WDU 2.5	
		X154.10	0V	144.3	Weidmüller WDU 2.5 BL				BU			X154.10	0V	144.3	Weidmüller WDU 2.5 BL	
		X154.11	PE		Weidmüller WPE 2.5				SH			X154.11	PE		Weidmüller WPE 2.5	
PO5 - Potencjometr	Szafa dyżurka	X155.1	Z1	141.17	Weidmüller WDU 2.5	PROJ	PO5 - POT.	BiT LIYCY 3x1mm2	BN		Szafa PO5	X155.1	Z1	141.16	Weidmüller WDU 2.5	
		X155.2	Z2	141.17	Weidmüller WDU 2.5				WH			X155.2	Z2 / 141F3	141.16	Weidmüller WTR 2.5/SI	
		X155.3	ZAD.	141.17	Weidmüller WDU 2.5				GN			X155.3	ZAD.	141.16	Weidmüller WDU 2.5	
		X155.4	PE	141.17	Weidmüller WPE 2.5				SH			X155.4	PE	141.16	Weidmüller WPE 2.5	
PO6 - E-STOP	Szafa dyżurka	X161.1	E-STOP.IN	152.3	Weidmüller WDU 2.5	PROJ	PO6 - E-STOP	BiT LIYCY 2x1mm2	BN		Ster. m. PO6	X161.1	E-STOP.IN	152.3	Weidmüller WDU 2.5	
		X161.2	E-STOP.OUT	152.3	Weidmüller WDU 2.5				WH			X161.2	E-STOP.OUT	152.3	Weidmüller WDU 2.5	
		X161.3	PE		Weidmüller WPE 2.5				SH			X161.3	PE		Weidmüller WPE 2.5	
PO6 - Sterowanie miejscowe	Szafa dyżurka	X162.1	STOP.IN	153.11	Weidmüller WDU 2.5	PROJ	PO6 - ST.M.	BiT LIYCY 8x1mm2	BN		Ster. m. PO6	X162.1	STOP.IN	153.11	Weidmüller WDU 2.5	
		X162.2	STOP.OUT	153.11	Weidmüller WDU 2.5				WH			X162.2	STOP.OUT	153.11	Weidmüller WDU 2.5	
		X162.3	START.OUT	153.11	Weidmüller WDU 2.5				PK			X162.3	START.OUT	153.11	Weidmüller WDU 2.5	
		X162.4	AWARIA.IN	154.12	Weidmüller WDU 2.5				RD			X162.4	AWARIA.IN	154.12	Weidmüller WDU 2.5	
		X162.5	GOTOWOSC.IN	154.13	Weidmüller WDU 2.5				GY			X162.5	GOTOWOSC.IN	154.13	Weidmüller WDU 2.5	
		X162.6	PRACA.IN	154.14	Weidmüller WDU 2.5				GN			X162.6	PRACA.IN	154.14	Weidmüller WDU 2.5	
		X162.7			Weidmüller WDU 2.5				YE			X162.7			Weidmüller WDU 2.5	
		X162.8	0V	154.11	Weidmüller WDU 2.5 BL				BU			X162.8	0V	154.11	Weidmüller WDU 2.5 BL	
		X162.9	PE		Weidmüller WPE 2.5				SH			X162.9	PE		Weidmüller WPE 2.5	
PO6 - Szafa sygnały	Szafa dyżurka	X163.1	24V	152.8	Weidmüller WDU 2.5	PROJ	PO6 - SYGN.	BiT LIYCY 10x1mm2	RD		Szafa PO6	X163.1	24V	152.8	Weidmüller WDU 2.5	
		X163.2			Weidmüller WDU 2.5				WH			X163.2			Weidmüller WDU 2.5	
		X163.3			Weidmüller WDU 2.5				BN			X163.3			Weidmüller WDU 2.5	
		X163.4			Weidmüller WDU 2.5				GN			X163.4			Weidmüller WDU 2.5	
		X163.5			Weidmüller WDU 2.5				YE			X163.5			Weidmüller WDU 2.5	
		X163.6	E-STOP.RLY.IN	152.8	Weidmüller WDU 2.5				PK			X163.6	E-STOP.RLY.IN	152.8	Weidmüller WDU 2.5	
		X163.7			Weidmüller WDU 2.5				GY			X163.7			Weidmüller WDU 2.5	
		X163.8			Weidmüller WDU 2.5				VT			X163.8			Weidmüller WDU 2.5	
		X163.9			Weidmüller WDU 2.5				BK			X163.9			Weidmüller WDU 2.5	
		X163.10	0V	152.7	Weidmüller WDU 2.5 BL				BU			X163.10	0V	152.7	Weidmüller WDU 2.5 BL	
		X163.11	PE		Weidmüller WPE 2.5				SH			X163.11	PE		Weidmüller WPE 2.5	
PO6 - Sterowanie końcowe	Szafa dyżurka	X164.1	KONTR.ZAS.IN	153.5	Weidmüller WDU 2.5	PROJ	PO6 - ST.K.	BiT LIYCY 10x1mm2	RD		Szafa PO6	X164.1	KONTR.ZAS.IN	153.5	Weidmüller WDU 2.5	
		X164.2	KONTR.ZAS.OUT	153.5	Weidmüller WDU 2.5				WH			X164.2	KONTR.ZAS.OUT	153.5	Weidmüller WDU 2.5	
		X164.3	ZAB.SIL.COM.IN	153.5	Weidmüller WDU 2.5				BN			X164.3	ZAB.SIL.COM.IN	153.5	Weidmüller WDU 2.5	
		X164.4	ZAB.SIL.NC.OUT	153.5	Weidmüller WDU 2.5				YE			X164.4	ZAB.SIL.NC.OUT	153.5	Weidmüller WDU 2.5	
		X164.5	ZAB.SIL.NO.OUT	153.5	Weidmüller WDU 2.5				GN			X164.5	ZAB.SIL.NO.OUT	153.5	Weidmüller WDU 2.5	
		X164.6	P.Z.SIECI.INFO.OUT		Weidmüller WDU 2.5				GY			X164.6	P.Z.SIECI.INFO.OUT		Weidmüller WDU 2.5	
		X164.7		154.7	Weidmüller WDU 2.5				BK			X164.7		154.7	Weidmüller WDU 2.5	
		X164.8	P.Z.SIECI.RLY.IN		Weidmüller WDU 2.5				PK			X164.8	P.Z.SIECI.RLY.IN		Weidmüller WDU 2.5	
		X164.9		154.4	Weidmüller WDU 2.5				VT			X164.9		154.4	Weidmüller WDU 2.5	
		X164.10	0V	154.3	Weidmüller WDU 2.5 BL				BU			X164.10	0V	154.3	Weidmüller WDU 2.5 BL	
		X164.11	PE		Weidmüller WPE 2.5				SH			X164.11	PE		Weidmüller WPE 2.5	
PGZ1,2,3,5 - E-STOP#1	Szafa dyżurka	X171.1	E-STOP.IN	171.3	Weidmüller WDU 2.5	PROJ	PGZ1,2,3,5 - E-STOP#1	BiT LIYCY 2x1mm2	BN		Szafa PGZ1,2,3,5	X171.1	E-STOP.IN	171.3	Weidmüller WDU 2.5	
		X171.2	E-STOP.OUT	171.3	Weidmüller WDU 2.5				WH			X171.2	E-STOP.OUT	171.3	Weidmüller WDU 2.5	
		X171.3	PE		Weidmüller WPE 2.5				SH			X171.3	PE		Weidmüller WPE 2.5	
PGZ1 - Sterowanie miejscowe	Szafa dyżurka	X172.1	STOP.IN	176.11	Weidmüller WDU 2.5	PROJ	PGZ1 - ST.M.	BiT LIYCY 8x1mm2	BN		Szafa PGZ1,2,3,5	X172.1	STOP.IN	176.11	Weidmüller WDU 2.5	
		X172.2	STOP.OUT	176.11	Weidmüller WDU 2.5				WH			X172.2	STOP.OUT	176.11	Weidmüller WDU 2.5	
		X172.3	START.OUT	176.11	Weidmüller WDU 2.5				PK			X172.3	START.OUT	176.11	Weidmüller WDU 2.5	
		X172.4	AWARIA.IN	177.16	Weidmüller WDU 2.5				RD			X172.4	AWARIA.IN	177.16	Weidmüller WDU 2.5	
		X172.5	GOTOWOSC.IN	177.17	Weidmüller WDU 2.5				GY			X172.5	GOTOWOSC.IN	177.17	Weidmüller WDU 2.5	
		X172.6	PRACA.IN	177.18	Weidmüller WDU 2.5				GN			X172.6	PRACA.IN	177.18	Weidmüller WDU 2.5	
		X172.7	STER.LOK.IN	177.19	Weidmüller WDU 2.5				YE			X172.7	STER.LOK.IN	177.19	Weidmüller WDU 2.5	
		X172.8	0V	177.15	Weidmüller WDU 2.5 BL				BU			X172.8	0V	177.15	Weidmüller WDU 2.5 BL	
		X172.9	PE		Weidmüller WPE 2.5				SH			X172.9	PE		Weidmüller WPE 2.5	
PGZ2 - Sterowanie miejscowe	Szafa dyżurka	X173.1	STOP.IN	181.11	Weidmüller WDU 2.5	PROJ	PGZ2 - ST.M.	BiT LIYCY 8x1mm2	BN		Szafa PGZ1,2,3,5	X173.1	STOP.IN	181.11	Weidmüller WDU 2.5	
		X173.2	STOP.OUT	181.11	Weidmüller WDU 2.5				WH			X173.2	STOP.OUT	181.11	Weidmüller WDU 2.5	
		X173.3	START.OUT	181.11	Weidmüller WDU 2.5				PK			X173.3	START.OUT	181.11	Weidmüller WDU 2.5	
		X173.4	AWARIA.IN	182.16	Weidmüller WDU 2.5				RD			X173.4	AWARIA.IN	182.16	Weidmüller WDU 2.5	
		X173.5	GOTOWOSC.IN	182.17	Weidmüller WDU 2.5				GY			X173.5	GOTOWOSC.IN	182.17	Weidmüller WDU 2.5	
		X173.6	PRACA.IN	182.18	Weidmüller WDU 2.5				GN			X173.6	PRACA.IN	182.18	Weidmüller WDU 2.5	
		X173.7	STER.LOK.IN	182.19	Weidmüller WDU 2.5				YE			X173.7	STER.LOK.IN	182.19	Weidmüller WDU 2.5	
		X173.8	0V	182.15	Weidmüller WDU 2.5 BL				BU			X173.8	0V	182.15	Weidmüller WDU 2.5 BL	
		X173.9	PE		Weidmüller WPE 2.5				SH			X173.9	PE		Weidmüller WPE 2.5	

Tilen Piotr Folga
ul. Zdrojowa 24
32-640 Laskowa
Tel: 606 838 717
tilen.biuro@gmail.com

Tilen electric

Temat: Modernizacja układu wyprowadzenia ciepła z Kotłowni Rejonowej PEC TERMOWAD

Tytuł: Plan kabli | 7/13

Projektant: mgr inż. Piotr Folga
Uprawnienia budowlane do projektowania i kierowania robotami budowlanymi bez ograniczeń w specjalności instalacyjnej w zakresie sieci, instalacji i urządzeń elektrycznych i elektroenergetycznych. Nr ewidencyjny SLK/2572/PWOE/09

Podpis:

Koordynaty GPS: N: 49°53'16.3" E: 19°30'10.0"

Opracował: Marcin Folga

Podpis:

Nr wew. sprawy: 89/MF/25

Inwestor: Przedsiębiorstwo Energetyki Cieplnej TERMOWAD al. Matki Bożej Fatimskiej 32, 32-100 Wadowice

Data: 11.05.2026

Poprzednia: 456 | Następna: 458

Strona: 457

1	2	3	4	5	6	7	8	9	10	11	12	13	14	15	16	17	18	19	20

INFORMACJA	SKĄD					POŁĄCZENIE					DOKĄD					UWAGI
	ELEMENT	ZACISK	OPIS	STR.KOL.	ZŁĄCZKA	STAN	OPIS PRZEOWDU	TYP PRZEWODU	KOL. / NR ŻYŁY	DŁUGOŚĆ	ELEMENT	ZACISK	OPIS	STR.KOL.	ZŁĄCZKA	
PGZ3 - Sterowanie miejscowe	Szafa dyżurka	X174.1	STOP.IN	186.11	Weidmüller WDU 2.5	PROJ	PGZ3 - ST.M.	BiT LIYCY 8x1mm2	BN		Szafa PGZ1,2,3,5	X174.1	STOP.IN	186.11	Weidmüller WDU 2.5	
		X174.2	STOP.OUT	186.11	Weidmüller WDU 2.5				WH			X174.2	STOP.OUT	186.11	Weidmüller WDU 2.5	
		X174.3	START.OUT	186.11	Weidmüller WDU 2.5				PK			X174.3	START.OUT	186.11	Weidmüller WDU 2.5	
		X174.4	AWARIA.IN	187.16	Weidmüller WDU 2.5				RD			X174.4	AWARIA.IN	187.16	Weidmüller WDU 2.5	
		X174.5	GOTOWOSC.IN	187.17	Weidmüller WDU 2.5				GY			X174.5	GOTOWOSC.IN	187.17	Weidmüller WDU 2.5	
		X174.6	PRACA.IN	187.18	Weidmüller WDU 2.5				GN			X174.6	PRACA.IN	187.18	Weidmüller WDU 2.5	
		X174.7	STER.LOK.IN	187.19	Weidmüller WDU 2.5				YE			X174.7	STER.LOK.IN	187.19	Weidmüller WDU 2.5	
		X174.8	0V	187.15	Weidmüller WDU 2.5 BL				BU			X174.8	0V	187.15	Weidmüller WDU 2.5 BL	
		X174.9	PE		Weidmüller WPE 2.5				SH			X174.9	PE		Weidmüller WPE 2.5	
PGZ1,2,3,5 - E-STOP#2	Szafa dyżurka	X175.1	E-STOP.IN	171.6	Weidmüller WDU 2.5	PROJ	PGZ1,2,3,5 - E-STOP#2	BiT LIYCY 2x1mm2	BN		Ster. m. PGZ5	X175.1	E-STOP.IN	171.6	Weidmüller WDU 2.5	
		X175.2	E-STOP.OUT	171.6	Weidmüller WDU 2.5				WH			X175.2	E-STOP.OUT	171.6	Weidmüller WDU 2.5	
		X175.3	PE		Weidmüller WPE 2.5				SH			X175.3	PE		Weidmüller WPE 2.5	
PGZ5 - Sterowanie miejscowe	Szafa dyżurka	X176.1	STOP.IN	191.11	Weidmüller WDU 2.5	PROJ	PGZ5 - ST.M.	BiT LIYCY 8x1mm2	BN		Ster. m. PGZ5	X176.1	STOP.IN	191.11	Weidmüller WDU 2.5	
		X176.2	STOP.OUT	191.11	Weidmüller WDU 2.5				WH			X176.2	STOP.OUT	191.11	Weidmüller WDU 2.5	
		X176.3	START.OUT	191.11	Weidmüller WDU 2.5				PK			X176.3	START.OUT	191.11	Weidmüller WDU 2.5	
		X176.4	AWARIA.IN	192.16	Weidmüller WDU 2.5				RD			X176.4	AWARIA.IN	192.16	Weidmüller WDU 2.5	
		X176.5	GOTOWOSC.IN	192.17	Weidmüller WDU 2.5				GY			X176.5	GOTOWOSC.IN	192.17	Weidmüller WDU 2.5	
		X176.6	PRACA.IN	192.18	Weidmüller WDU 2.5				GN			X176.6	PRACA.IN	192.18	Weidmüller WDU 2.5	
		X176.7	STER.LOK.IN	192.19	Weidmüller WDU 2.5				YE			X176.7	STER.LOK.IN	192.19	Weidmüller WDU 2.5	
		X176.8	0V	192.15	Weidmüller WDU 2.5 BL				BU			X176.8	0V	192.15	Weidmüller WDU 2.5 BL	
		X176.9	PE		Weidmüller WPE 2.5				SH			X176.9	PE		Weidmüller WPE 2.5	
PGZ1,2,3,5 - Szafa sygnały	Szafa dyżurka	X177.1	24V	171.12	Weidmüller WDU 2.5	PROJ	PGZ1,2,3,5 - SYGN.	BiT LIYCY 10x1mm2	RD		Szafa PGZ1,2,3,5	X177.1	24V	171.12	Weidmüller WDU 2.5	
		X177.2	TEMP.OUT	171.12	Weidmüller WDU 2.5				WH			X177.2	TEMP.OUT	171.12	Weidmüller WDU 2.5	
		X177.3	ZAB.WENT.OUT	171.15	Weidmüller WDU 2.5				BN			X177.3	ZAB.WENT.OUT	171.15	Weidmüller WDU 2.5	
		X177.4	GOT.FALO.OUT	171.18	Weidmüller WDU 2.5				GN			X177.4	GOT.FALO.OUT	171.18	Weidmüller WDU 2.5	
		X177.5			Weidmüller WDU 2.5				YE			X177.5			Weidmüller WDU 2.5	
		X177.6	E-STOP.RLY.IN	171.8	Weidmüller WDU 2.5				PK			X177.6	E-STOP.RLY.IN	171.8	Weidmüller WDU 2.5	
		X177.7	START/STOP.RLY.IN	172.4	Weidmüller WDU 2.5				GY			X177.7	START/STOP.RLY.IN	172.4	Weidmüller WDU 2.5	
		X177.8	BLOK.IMP.RLY.IN	172.6	Weidmüller WDU 2.5				VT			X177.8	BLOK.IMP.RLY.IN	172.6	Weidmüller WDU 2.5	
		X177.9			Weidmüller WDU 2.5				BK			X177.9			Weidmüller WDU 2.5	
		X177.10	0V	171.7	Weidmüller WDU 2.5 BL				BU			X177.10	0V	171.7	Weidmüller WDU 2.5 BL	
		X177.11	PE		Weidmüller WPE 2.5				SH			X177.11	PE		Weidmüller WPE 2.5	
PGZ1 - Sterowanie końcowe	Szafa dyżurka	X178.1	KONTR.ZAS.IN	176.5	Weidmüller WDU 2.5	PROJ	PGZ1 - ST.K.	BiT LIYCY 10x1mm2	RD		Szafa PGZ1,2,3,5	X178.1	KONTR.ZAS.IN	176.5	Weidmüller WDU 2.5	
		X178.2	KONTR.ZAS.OUT	176.5	Weidmüller WDU 2.5				WH			X178.2	KONTR.ZAS.OUT	176.5	Weidmüller WDU 2.5	
		X178.3	ZAB.SIL.COM.IN	176.5	Weidmüller WDU 2.5				BN			X178.3	ZAB.SIL.COM.IN	176.5	Weidmüller WDU 2.5	
		X178.4	ZAB.SIL.NC.OUT	176.5	Weidmüller WDU 2.5				YE			X178.4	ZAB.SIL.NC.OUT	176.5	Weidmüller WDU 2.5	
		X178.5	ZAB.SIL.NO.OUT	176.5	Weidmüller WDU 2.5				GN			X178.5	ZAB.SIL.NO.OUT	176.5	Weidmüller WDU 2.5	
		X178.6	P.Z.SIECI.INFO.OUT	177.8	Weidmüller WDU 2.5				GY			X178.6	P.Z.SIECI.INFO.OUT	177.8	Weidmüller WDU 2.5	
		X178.7	P.Z.FALO.INFO.OUT	177.10	Weidmüller WDU 2.5				BK			X178.7	P.Z.FALO.INFO.OUT	177.10	Weidmüller WDU 2.5	
		X178.8	P.Z.SIECI.RLY.IN	177.4	Weidmüller WDU 2.5				PK			X178.8	P.Z.SIECI.RLY.IN	177.4	Weidmüller WDU 2.5	
		X178.9	P.Z.FALO.RLY.IN	177.6	Weidmüller WDU 2.5				VT			X178.9	P.Z.FALO.RLY.IN	177.6	Weidmüller WDU 2.5	
		X178.10	0V	177.3	Weidmüller WDU 2.5 BL				BU			X178.10	0V	177.3	Weidmüller WDU 2.5 BL	
		X178.11	PE		Weidmüller WPE 2.5				SH			X178.11	PE		Weidmüller WPE 2.5	
PGZ2 - Sterowanie końcowe	Szafa dyżurka	X179.1	KONTR.ZAS.IN	181.5	Weidmüller WDU 2.5	PROJ	PGZ2 - ST.K.	BiT LIYCY 10x1mm2	RD		Szafa PGZ1,2,3,5	X179.1	KONTR.ZAS.IN	181.5	Weidmüller WDU 2.5	
		X179.2	KONTR.ZAS.OUT	181.5	Weidmüller WDU 2.5				WH			X179.2	KONTR.ZAS.OUT	181.5	Weidmüller WDU 2.5	
		X179.3	ZAB.SIL.COM.IN	181.5	Weidmüller WDU 2.5				BN			X179.3	ZAB.SIL.COM.IN	181.5	Weidmüller WDU 2.5	
		X179.4	ZAB.SIL.NC.OUT	181.5	Weidmüller WDU 2.5				YE			X179.4	ZAB.SIL.NC.OUT	181.5	Weidmüller WDU 2.5	
		X179.5	ZAB.SIL.NO.OUT	181.5	Weidmüller WDU 2.5				GN			X179.5	ZAB.SIL.NO.OUT	181.5	Weidmüller WDU 2.5	
		X179.6	P.Z.SIECI.INFO.OUT	182.8	Weidmüller WDU 2.5				GY			X179.6	P.Z.SIECI.INFO.OUT	182.8	Weidmüller WDU 2.5	
		X179.7	P.Z.FALO.INFO.OUT	182.10	Weidmüller WDU 2.5				BK			X179.7	P.Z.FALO.INFO.OUT	182.10	Weidmüller WDU 2.5	
		X179.8	P.Z.SIECI.RLY.IN	182.4	Weidmüller WDU 2.5				PK			X179.8	P.Z.SIECI.RLY.IN	182.4	Weidmüller WDU 2.5	
		X179.9	P.Z.FALO.RLY.IN	182.6	Weidmüller WDU 2.5				VT			X179.9	P.Z.FALO.RLY.IN	182.6	Weidmüller WDU 2.5	
		X179.10	0V	182.3	Weidmüller WDU 2.5 BL				BU			X179.10	0V	182.3	Weidmüller WDU 2.5 BL	
		X179.11	PE		Weidmüller WPE 2.5				SH			X179.11	PE		Weidmüller WPE 2.5	
PGZ3 - Sterowanie końcowe	Szafa dyżurka	X180.1	KONTR.ZAS.IN	186.5	Weidmüller WDU 2.5	PROJ	PGZ3 - ST.K.	BiT LIYCY 10x1mm2	RD		Szafa PGZ1,2,3,5	X180.1	KONTR.ZAS.IN	186.5	Weidmüller WDU 2.5	
		X180.2	KONTR.ZAS.OUT	186.5	Weidmüller WDU 2.5				WH			X180.2	KONTR.ZAS.OUT	186.5	Weidmüller WDU 2.5	
		X180.3	ZAB.SIL.COM.IN	186.5	Weidmüller WDU 2.5				BN			X180.3	ZAB.SIL.COM.IN	186.5	Weidmüller WDU 2.5	
		X180.4	ZAB.SIL.NC.OUT	186.5	Weidmüller WDU 2.5				YE			X180.4	ZAB.SIL.NC.OUT	186.5	Weidmüller WDU 2.5	
		X180.5	ZAB.SIL.NO.OUT	186.5	Weidmüller WDU 2.5				GN			X180.5	ZAB.SIL.NO.OUT	186.5	Weidmüller WDU 2.5	
		X180.6	P.Z.SIECI.INFO.OUT	187.8	Weidmüller WDU 2.5				GY			X180.6	P.Z.SIECI.INFO.OUT	187.8	Weidmüller WDU 2.5	
		X180.7	P.Z.FALO.INFO.OUT	187.10	Weidmüller WDU 2.5				BK			X180.7	P.Z.FALO.INFO.OUT	187.10	Weidmüller WDU 2.5	
		X180.8	P.Z.SIECI.RLY.IN	187.4	Weidmüller WDU 2.5				PK			X180.8	P.Z.SIECI.RLY.IN	187.4	Weidmüller WDU 2.5	
		X180.9	P.Z.FALO.RLY.IN	187.6	Weidmüller WDU 2.5				VT			X180.9	P.Z.FALO.RLY.IN	187.6	Weidmüller WDU 2.5	
		X180.10	0V	187.3	Weidmüller WDU 2.5 BL				BU			X180.10	0V	187.3	Weidmüller WDU 2.5 BL	
		X180.11	PE		Weidmüller WPE 2.5				SH			X180.11	PE		Weidmüller WPE 2.5	
PGZ5 - Sterowanie końcowe	Szafa dyżurka	X181.1	KONTR.ZAS.IN	191.5	Weidmüller WDU 2.5	PROJ	PGZ5 - ST.K.	BiT LIYCY 10x1mm2	RD		Szafa PGZ1,2,3,5	X181.1	KONTR.ZAS.IN	191.5	Weidmüller WDU 2.5	
		X181.2	KONTR.ZAS.OUT	191.5	Weidmüller WDU 2.5				WH			X181.2	KONTR.ZAS.OUT	191.5	Weidmüller WDU 2.5	
		X181.3	ZAB.SIL.COM.IN	191.5	Weidmüller WDU 2.5				BN			X181.3	ZAB.SIL.COM.IN	191.5	Weidmüller WDU 2.5	
		X181.4	ZAB.SIL.NC.OUT	191.5	Weidmüller WDU 2.5				YE			X181.4	ZAB.SIL.NC.OUT	191.5	Weidmüller WDU 2.5	
		X181.5	ZAB.SIL.NO.OUT	191.5	Weidmüller WDU 2.5				GN			X181.5	ZAB.SIL.NO.OUT	191.5	Weidmüller WDU 2.5	
		X181.6	P.Z.SIECI.INFO.OUT	192.8	Weidmüller WDU 2.5				GY			X181.6	P.Z.SIECI.INFO.OUT	192.8	Weidmüller WDU 2.5	
		X181.7	P.Z.FALO.INFO.OUT	192.10	Weidmüller WDU 2.5				BK			X181.7	P.Z.FALO.INFO.OUT	192.10	Weidmüller WDU 2.5	
		X181.8	P.Z.SIECI.RLY.IN	192.4	Weidmüller WDU 2.5				PK			X181.8	P.Z.SIECI.RLY.IN	192.4	Weidmüller WDU 2.5	
		X181.9	P.Z.FALO.RLY.IN	192.6	Weidmüller WDU 2.5				VT			X181.9	P.Z.FALO.RLY.IN	192.6	Weidmüller WDU 2.5	
		X181.10	0V	192.3	Weidmüller WDU 2.5 BL				BU			X181.10	0V	192.3	Weidmüller WDU 2.5 BL	
		X181.11	PE		Weidmüller WPE 2.5				SH			X181.11	PE		Weidmüller WPE 2.5	
PGZ4 - E-STOP	Szafa dyżurka	X191.1	E-STOP.IN	208.3	Weidmüller WDU 2.5	PROJ	PGZ4 - E-STOP	BiT LIYCY 2x1mm2	BN		Szafa PGZ4	X191.1	E-STOP.IN	208.3	Weidmüller WDU 2.5	
		X191.2	E-STOP.OUT	208.3	Weidmüller WDU 2.5				WH			X191.2	E-STOP.OUT	208.3	Weidmüller WDU 2.5	
		X191.3	PE		Weidmüller WPE 2.5				SH			X191.3	PE		Weidmüller WPE 2.5	
PGZ4 - Sterowanie miejscowe	Szafa dyżurka	X192.1	STOP.IN	211.11	Weidmüller WDU 2.5	PROJ	PGZ4 - ST.M.	BiT LIYCY 8x1mm2	BN		Szafa PGZ4	X192.1	STOP.IN	211.11	Weidmüller WDU 2.5	
		X192.2	STOP.OUT	211.11	Weidmüller WDU 2.5				WH			X192.2	STOP.OUT	211.11	Weidmüller WDU 2.5	
		X192.3	START.OUT	211.11	Weidmüller WDU 2.5				PK			X192.3	START.OUT	211.11	Weidmüller WDU 2.5	
		X192.4	AWARIA.IN	212.16	Weidmüller WDU 2.5				RD			X192.4	AWARIA.IN	212.16	Weidmüller WDU 2.5	
		X192.5	GOTOWOSC.IN	212.17	Weidmüller WDU 2.5				GY			X192.5	GOTOWOSC.IN	212.17	Weidmüller WDU 2.5	
		X192.6	PRACA.IN	212.18	Weidmüller WDU 2.5				GN			X192.6	PRACA.IN	212.18	Weidmüller WDU 2.5	
		X192.7	STER.LOK.IN	212.19	Weidmüller WDU 2.5				YE			X192.7	STER.LOK.IN	212.19	Weidmüller WDU 2.5	
		X192.8	0V	212.15	Weidmüller WDU 2.5 BL				BU			X192.8	0V	212.15	Weidmüller WDU 2.5 BL	
		X192.9	PE		Weidmüller WPE 2.5				SH			X192.9	PE		Weidmüller WPE 2.5	

Tilen Piotr Folga
ul. Zdrojowa 24
32-640 Laskowa
Tel: 606 838 717
tilen.biuro@gmail.com

Temat: Modernizacja układu wyprowadzenia ciepła z Kotłowni Rejonowej PEC TERMOWAD

Tytuł: Plan kabli | 8/13

Projektant: mgr inż. Piotr Folga
Uprawnienia budowlane do projektowania kierowania robotami budowlanymi bez ograniczeń w specjalności instalacyjnej w zakresie sieci, instalacji i urządzeń elektrycznych i elektroenergetycznych. Nr ewidencyjny SLK/0572/PWOE/09

Podpis:

Koordynaty GPS: N: 49°53'16.3" E: 19°30'10.0"

Inwestor: Przedsiębiorstwo Energetyki Cieplnej TERMOWAD al. Matki Bożej Fatimskiej 32, 32-100 Wadowice

Data: 11.05.2026

Opracował: Marcin Folga

Podpis:

Nr wew. sprawy: 89/MF/25

Poprzednia: 457 | Następna: 459

Strona: **458**

1	2	3	4	5	6	7	8	9	10	11	12	13	14	15	16	17	18	19	20

INFORMACJA	SKĄD					POŁĄCZENIE					DOKĄD					UWAGI
	ELEMENT	ZACISK	OPIS	STR.KOL.	ZŁĄCZKA	STAN	OPIS PRZEOWDU	TYP PRZEWODU	KOL. / NR ŻYŁY	DŁUGOŚĆ	ELEMENT	ZACISK	OPIS	STR.KOL.	ZŁĄCZKA	
PGZ4 - Szafa sygnały	Szafa dyżurka	X193.1	24V	208.6	Weidmüller WDU 2.5	PROJ	PGZ4 - SYGN.	BiT LIYCY 10x1mm2	RD		Szafa PGZ4	X193.1	24V	208.6	Weidmüller WDU 2.5	
		X193.2	TEMP.OUT	208.6	Weidmüller WDU 2.5				WH			X193.2	TEMP.OUT	208.6	Weidmüller WDU 2.5	
		X193.3	ZAB.WENT.OUT	208.9	Weidmüller WDU 2.5				BN			X193.3	ZAB.WENT.OUT	208.9	Weidmüller WDU 2.5	
		X193.4	GOT.FALO.OUT	208.12	Weidmüller WDU 2.5				GN			X193.4	GOT.FALO.OUT	208.12	Weidmüller WDU 2.5	
		X193.5			Weidmüller WDU 2.5				YE			X193.5			Weidmüller WDU 2.5	
		X193.6	E-STOP.RLY.IN	208.8	Weidmüller WDU 2.5				PK			X193.6	E-STOP.RLY.IN	208.8	Weidmüller WDU 2.5	
		X193.7	START/STOP.RLY.IN	208.16	Weidmüller WDU 2.5				GY			X193.7	START/STOP.RLY.IN	208.16	Weidmüller WDU 2.5	
		X193.8	BLOK.IMP.RLY.IN	208.18	Weidmüller WDU 2.5				VT			X193.8	BLOK.IMP.RLY.IN	208.18	Weidmüller WDU 2.5	
		X193.9			Weidmüller WDU 2.5				BK			X193.9			Weidmüller WDU 2.5	
		X193.10	0V	208.7	Weidmüller WDU 2.5 BL				BU			X193.10	0V	208.7	Weidmüller WDU 2.5 BL	
		X193.11	PE		Weidmüller WPE 2.5				SH			X193.11	PE		Weidmüller WPE 2.5	
PGZ4 - Sterowanie końcowe	Szafa dyżurka	X194.1	KONTR.ZAS.IN	211.5	Weidmüller WDU 2.5	PROJ	PGZ4 - ST.K.	BiT LIYCY 10x1mm2	RD		Szafa PGZ4	X194.1	KONTR.ZAS.IN	211.5	Weidmüller WDU 2.5	
		X194.2	KONTR.ZAS.OUT	211.5	Weidmüller WDU 2.5				WH			X194.2	KONTR.ZAS.OUT	211.5	Weidmüller WDU 2.5	
		X194.3	ZAB.SIL.COM.IN	211.5	Weidmüller WDU 2.5				BN			X194.3	ZAB.SIL.COM.IN	211.5	Weidmüller WDU 2.5	
		X194.4	ZAB.SIL.NC.OUT	211.5	Weidmüller WDU 2.5				YE			X194.4	ZAB.SIL.NC.OUT	211.5	Weidmüller WDU 2.5	
		X194.5	ZAB.SIL.NO.OUT	211.5	Weidmüller WDU 2.5				GN			X194.5	ZAB.SIL.NO.OUT	211.5	Weidmüller WDU 2.5	
		X194.6	P.Z.SIECI.INFO.OUT	212.8	Weidmüller WDU 2.5				GY			X194.6	P.Z.SIECI.INFO.OUT	212.8	Weidmüller WDU 2.5	
		X194.7	P.Z.FALO.INFO.OUT	212.10	Weidmüller WDU 2.5				BK			X194.7	P.Z.FALO.INFO.OUT	212.10	Weidmüller WDU 2.5	
		X194.8	P.Z.SIECI.RLY.IN	212.4	Weidmüller WDU 2.5				PK			X194.8	P.Z.SIECI.RLY.IN	212.4	Weidmüller WDU 2.5	
		X194.9	P.Z.FALO.RLY.IN	212.6	Weidmüller WDU 2.5				VT			X194.9	P.Z.FALO.RLY.IN	212.6	Weidmüller WDU 2.5	
		X194.10	0V	212.3	Weidmüller WDU 2.5 BL				BU			X194.10	0V	212.3	Weidmüller WDU 2.5 BL	
		X194.11	PE		Weidmüller WPE 2.5				SH			X194.11	PE		Weidmüller WPE 2.5	
PZZ1,2 - E-STOP	Szafa dyżurka	X201.1	E-STOP.IN	228.3	Weidmüller WDU 2.5	PROJ	PZZ1,2 - E-STOP	BiT LIYCY 2x1mm2	BN		Szafa PZZ1,2	X201.1	E-STOP.IN	228.3	Weidmüller WDU 2.5	
		X201.2	E-STOP.OUT	228.3	Weidmüller WDU 2.5				WH			X201.2	E-STOP.OUT	228.3	Weidmüller WDU 2.5	
		X201.3	PE		Weidmüller WPE 2.5				SH			X201.3	PE		Weidmüller WPE 2.5	
PZZ1 - Sterowanie miejscowe	Szafa dyżurka	X202.1	STOP.IN	231.11	Weidmüller WDU 2.5	PROJ	PZZ1 - ST.M.	BiT LIYCY 8x1mm2	BN		Szafa PZZ1,2	X202.1	STOP.IN	231.11	Weidmüller WDU 2.5	
		X202.2	STOP.OUT	231.11	Weidmüller WDU 2.5				WH			X202.2	STOP.OUT	231.11	Weidmüller WDU 2.5	
		X202.3	START.OUT	231.11	Weidmüller WDU 2.5				PK			X202.3	START.OUT	231.11	Weidmüller WDU 2.5	
		X202.4	AWARIA.IN	232.16	Weidmüller WDU 2.5				RD			X202.4	AWARIA.IN	232.16	Weidmüller WDU 2.5	
		X202.5	GOTOWOSC.IN	232.17	Weidmüller WDU 2.5				GY			X202.5	GOTOWOSC.IN	232.17	Weidmüller WDU 2.5	
		X202.6	PRACA.IN	232.18	Weidmüller WDU 2.5				GN			X202.6	PRACA.IN	232.18	Weidmüller WDU 2.5	
		X202.7	STER.LOK.IN	232.19	Weidmüller WDU 2.5				YE			X202.7	STER.LOK.IN	232.19	Weidmüller WDU 2.5	
		X202.8	0V	232.15	Weidmüller WDU 2.5 BL				BU			X202.8	0V	232.15	Weidmüller WDU 2.5 BL	
		X202.9	PE		Weidmüller WPE 2.5				SH			X202.9	PE		Weidmüller WPE 2.5	
PZZ2 - Sterowanie miejscowe	Szafa dyżurka	X203.1	STOP.IN	236.11	Weidmüller WDU 2.5	PROJ	PZZ2 - ST.M.	BiT LIYCY 8x1mm2	BN		Szafa PZZ1,2	X203.1	STOP.IN	236.11	Weidmüller WDU 2.5	
		X203.2	STOP.OUT	236.11	Weidmüller WDU 2.5				WH			X203.2	STOP.OUT	236.11	Weidmüller WDU 2.5	
		X203.3	START.OUT	236.11	Weidmüller WDU 2.5				PK			X203.3	START.OUT	236.11	Weidmüller WDU 2.5	
		X203.4	AWARIA.IN	237.16	Weidmüller WDU 2.5				RD			X203.4	AWARIA.IN	237.16	Weidmüller WDU 2.5	
		X203.5	GOTOWOSC.IN	237.17	Weidmüller WDU 2.5				GY			X203.5	GOTOWOSC.IN	237.17	Weidmüller WDU 2.5	
		X203.6	PRACA.IN	237.18	Weidmüller WDU 2.5				GN			X203.6	PRACA.IN	237.18	Weidmüller WDU 2.5	
		X203.7	STER.LOK.IN	237.19	Weidmüller WDU 2.5				YE			X203.7	STER.LOK.IN	237.19	Weidmüller WDU 2.5	
		X203.8	0V	237.15	Weidmüller WDU 2.5 BL				BU			X203.8	0V	237.15	Weidmüller WDU 2.5 BL	
		X203.9	PE		Weidmüller WPE 2.5				SH			X203.9	PE		Weidmüller WPE 2.5	
PZZ1,2 - Szafa sygnały	Szafa dyżurka	X204.1	24V	228.9	Weidmüller WDU 2.5	PROJ	PZZ1,2 - SYGN.	BiT LIYCY 10x1mm2	RD		Szafa PZZ1,2	X204.1	24V	228.9	Weidmüller WDU 2.5	
		X204.2	TEMP.OUT	228.9	Weidmüller WDU 2.5				WH			X204.2	TEMP.OUT	228.9	Weidmüller WDU 2.5	
		X204.3	ZAB.WENT.OUT	228.12	Weidmüller WDU 2.5				BN			X204.3	ZAB.WENT.OUT	228.12	Weidmüller WDU 2.5	
		X204.4	GOT.FALO.OUT	228.15	Weidmüller WDU 2.5				GN			X204.4	GOT.FALO.OUT	228.15	Weidmüller WDU 2.5	
		X204.5	ZAKŁ.FALO.OUT	228.18	Weidmüller WDU 2.5				YE			X204.5	ZAKŁ.FALO.OUT	228.18	Weidmüller WDU 2.5	
		X204.6	E-STOP.RLY.IN	228.8	Weidmüller WDU 2.5				PK			X204.6	E-STOP.RLY.IN	228.8	Weidmüller WDU 2.5	
		X204.7	START/STOP.RLY.IN	229.4	Weidmüller WDU 2.5				GY			X204.7	START/STOP.RLY.IN	229.4	Weidmüller WDU 2.5	
		X204.8	BLOK.IMP.RLY.IN	229.6	Weidmüller WDU 2.5				VT			X204.8	BLOK.IMP.RLY.IN	229.6	Weidmüller WDU 2.5	
		X204.9			Weidmüller WDU 2.5				BK			X204.9			Weidmüller WDU 2.5	
		X204.10	0V	228.7	Weidmüller WDU 2.5 BL				BU			X204.10	0V	228.7	Weidmüller WDU 2.5 BL	
		X204.11	PE		Weidmüller WPE 2.5				SH			X204.11	PE		Weidmüller WPE 2.5	
PZZ1 - Sterowanie końcowe	Szafa dyżurka	X205.1	KONTR.ZAS.IN	231.5	Weidmüller WDU 2.5	PROJ	PZZ1 - ST.K.	BiT LIYCY 10x1mm2	RD		Szafa PZZ1,2	X205.1	KONTR.ZAS.IN	231.5	Weidmüller WDU 2.5	
		X205.2	KONTR.ZAS.OUT	231.5	Weidmüller WDU 2.5				WH			X205.2	KONTR.ZAS.OUT	231.5	Weidmüller WDU 2.5	
		X205.3	ZAB.SIL.COM.IN	231.5	Weidmüller WDU 2.5				BN			X205.3	ZAB.SIL.COM.IN	231.5	Weidmüller WDU 2.5	
		X205.4	ZAB.SIL.NC.OUT	231.5	Weidmüller WDU 2.5				YE			X205.4	ZAB.SIL.NC.OUT	231.5	Weidmüller WDU 2.5	
		X205.5	ZAB.SIL.NO.OUT	231.5	Weidmüller WDU 2.5				GN			X205.5	ZAB.SIL.NO.OUT	231.5	Weidmüller WDU 2.5	
		X205.6	P.Z.SIECI.INFO.OUT	232.8	Weidmüller WDU 2.5				GY			X205.6	P.Z.SIECI.INFO.OUT	232.8	Weidmüller WDU 2.5	
		X205.7	P.Z.FALO.INFO.OUT	232.10	Weidmüller WDU 2.5				BK			X205.7	P.Z.FALO.INFO.OUT	232.10	Weidmüller WDU 2.5	
		X205.8	P.Z.SIECI.RLY.IN	232.4	Weidmüller WDU 2.5				PK			X205.8	P.Z.SIECI.RLY.IN	232.4	Weidmüller WDU 2.5	
		X205.9	P.Z.FALO.RLY.IN	232.6	Weidmüller WDU 2.5				VT			X205.9	P.Z.FALO.RLY.IN	232.6	Weidmüller WDU 2.5	
		X205.10	0V	232.3	Weidmüller WDU 2.5 BL				BU			X205.10	0V	232.3	Weidmüller WDU 2.5 BL	
		X205.11	PE		Weidmüller WPE 2.5				SH			X205.11	PE		Weidmüller WPE 2.5	
PZZ2 - Sterowanie końcowe	Szafa dyżurka	X206.1	KONTR.ZAS.IN	236.5	Weidmüller WDU 2.5	PROJ	PZZ - ST.K.	BiT LIYCY 10x1mm2	RD		Szafa PZZ1,2	X206.1	KONTR.ZAS.IN	236.5	Weidmüller WDU 2.5	
		X206.2	KONTR.ZAS.OUT	236.5	Weidmüller WDU 2.5				WH			X206.2	KONTR.ZAS.OUT	236.5	Weidmüller WDU 2.5	
		X206.3	ZAB.SIL.COM.IN	236.5	Weidmüller WDU 2.5				BN			X206.3	ZAB.SIL.COM.IN	236.5	Weidmüller WDU 2.5	
		X206.4	ZAB.SIL.NC.OUT	236.5	Weidmüller WDU 2.5				YE			X206.4	ZAB.SIL.NC.OUT	236.5	Weidmüller WDU 2.5	
		X206.5	ZAB.SIL.NO.OUT	236.5	Weidmüller WDU 2.5				GN			X206.5	ZAB.SIL.NO.OUT	236.5	Weidmüller WDU 2.5	
		X206.6	P.Z.SIECI.INFO.OUT	237.8	Weidmüller WDU 2.5				GY			X206.6	P.Z.SIECI.INFO.OUT	237.8	Weidmüller WDU 2.5	
		X206.7	P.Z.FALO.INFO.OUT	237.10	Weidmüller WDU 2.5				BK			X206.7	P.Z.FALO.INFO.OUT	237.10	Weidmüller WDU 2.5	
		X206.8	P.Z.SIECI.RLY.IN	237.4	Weidmüller WDU 2.5				PK			X206.8	P.Z.SIECI.RLY.IN	237.4	Weidmüller WDU 2.5	
		X206.9	P.Z.FALO.RLY.IN	237.6	Weidmüller WDU 2.5				VT			X206.9	P.Z.FALO.RLY.IN	237.6	Weidmüller WDU 2.5	
		X206.10	0V	237.3	Weidmüller WDU 2.5 BL				BU			X206.10	0V	237.3	Weidmüller WDU 2.5 BL	
		X206.11	PE		Weidmüller WPE 2.5				SH			X206.11	PE		Weidmüller WPE 2.5	
PUS1 - E-STOP	Szafa dyżurka	X211.1	E-STOP.IN	248.3	Weidmüller WDU 2.5	PROJ	PUS1 - E-STOP	BiT LIYCY 2x1mm2	BN		Szafa PUS1	X211.1	E-STOP.IN	248.3	Weidmüller WDU 2.5	
		X211.2	E-STOP.OUT	248.3	Weidmüller WDU 2.5				WH			X211.2	E-STOP.OUT	248.3	Weidmüller WDU 2.5	
		X211.3	PE		Weidmüller WPE 2.5				SH			X211.3	PE		Weidmüller WPE 2.5	
PUS1 - Sterowanie miejscowe	Szafa dyżurka	X212.1	STOP.IN	251.11	Weidmüller WDU 2.5	PROJ	PUS1 - ST.M.	BiT LIYCY 8x1mm2	BN		Szafa PUS1	X212.1	STOP.IN	251.11	Weidmüller WDU 2.5	
		X212.2	STOP.OUT	251.11	Weidmüller WDU 2.5				WH			X212.2	STOP.OUT	251.11	Weidmüller WDU 2.5	
		X212.3	START.OUT	251.11	Weidmüller WDU 2.5				PK			X212.3	START.OUT	251.11	Weidmüller WDU 2.5	
		X212.4	AWARIA.IN	252.11	Weidmüller WDU 2.5				RD			X212.4	AWARIA.IN	252.11	Weidmüller WDU 2.5	
		X212.5	GOTOWOSC.IN	252.12	Weidmüller WDU 2.5				GY			X212.5	GOTOWOSC.IN	252.12	Weidmüller WDU 2.5	
		X212.6	PRACA.IN	252.13	Weidmüller WDU 2.5				GN			X212.6	PRACA.IN	252.13	Weidmüller WDU 2.5	
		X212.7	STER.LOK.IN	252.14	Weidmüller WDU 2.5				YE			X212.7	STER.LOK.IN	252.14	Weidmüller WDU 2.5	
		X212.8	0V	252.10	Weidmüller WDU 2.5 BL				BU			X212.8	0V	252.10	Weidmüller WDU 2.5 BL	
		X212.9	PE		Weidmüller WPE 2.5				SH			X212.9	PE		Weidmüller WPE 2.5	

Tilen Piotr Folga
ul. Zdrojowa 24
32-640 Laskowa
Tel: 606 838 717
tilen.biuro@gmail.com

Temat: Modernizacja układu wyprowadzenia ciepła z Kotłowni Rejonowej PEC TERMOWAD

Tytuł: Plan kabli | 9/13

Projektant: mgr inż. Piotr Folga
Uprawnienia budowlane do projektowania kierowania robotami budowlanymi bez ograniczeń w specjalności instalacyjnej w zakresie sieci, instalacji i urządzeń elektrycznych i elektroenergetycznych. Nr ewidencyjny SLK/0572/PWOE/09

Podpis:

Koordynaty GPS: N: 49°53'16.3" E: 19°30'10.0"

Opracował: Marcin Folga

Podpis:

Nr wew. sprawy: 89/MF/25

Inwestor: Przedsiębiorstwo Energetyki Cieplnej TERMOWAD al. Matki Bożej Fatimskiej 32, 32-100 Wadowice

Data: 11.05.2026

Poprzednia: 458 | Następna: 460

Strona: 459

1	2	3	4	5	6	7	8	9	10	11	12	13	14	15	16	17	18	19	20

INFORMACJA	SKĄD					POŁĄCZENIE					DOKĄD					UWAGI
	ELEMENT	ZACISK	OPIS	STR.KOL.	ZŁĄCZKA	STAN	OPIS PRZEOWDU	TYP PRZEWODU	KOL. / NR ŻYŁY	DŁUGOŚĆ	ELEMENT	ZACISK	OPIS	STR.KOL.	ZŁĄCZKA	
PUS1 - Szafa sygnały	Szafa dyżurka	X213.1	24V	248.6	Weidmüller WDU 2.5	PROJ	PUS1 - SYGN.	BiT LIYCY 10x1mm2	RD		Szafa PUS1	X213.1	24V	248.6	Weidmüller WDU 2.5	
		X213.2			Weidmüller WDU 2.5				WH			X213.2			Weidmüller WDU 2.5	
		X213.3			Weidmüller WDU 2.5				BN			X213.3			Weidmüller WDU 2.5	
		X213.4			Weidmüller WDU 2.5				GN			X213.4			Weidmüller WDU 2.5	
		X213.5			Weidmüller WDU 2.5				YE			X213.5			Weidmüller WDU 2.5	
		X213.6	E-STOP.RLY.IN	248.8	Weidmüller WDU 2.5				PK			X213.6	E-STOP.RLY.IN	248.8	Weidmüller WDU 2.5	
		X213.7			Weidmüller WDU 2.5				GY			X213.7			Weidmüller WDU 2.5	
		X213.8			Weidmüller WDU 2.5				VT			X213.8			Weidmüller WDU 2.5	
		X213.9			Weidmüller WDU 2.5				BK			X213.9			Weidmüller WDU 2.5	
		X213.10	0V	248.7	Weidmüller WDU 2.5 BL				BU			X213.10	0V	248.7	Weidmüller WDU 2.5 BL	
		X213.11	PE		Weidmüller WPE 2.5				SH			X213.11	PE		Weidmüller WPE 2.5	
PUS1 - Sterowanie końcowe	Szafa dyżurka	X214.1	KONTR.ZAS.IN	251.5	Weidmüller WDU 2.5	PROJ	PUS1 - ST.K.	BiT LIYCY 10x1mm2	RD		Szafa PUS1	X214.1	KONTR.ZAS.IN	251.5	Weidmüller WDU 2.5	
		X214.2	KONTR.ZAS.OUT	251.5	Weidmüller WDU 2.5				WH			X214.2	KONTR.ZAS.OUT	251.5	Weidmüller WDU 2.5	
		X214.3	ZAB.SIL.COM.IN	251.5	Weidmüller WDU 2.5				BN			X214.3	ZAB.SIL.COM.IN	251.5	Weidmüller WDU 2.5	
		X214.4	ZAB.SIL.NC.OUT	251.5	Weidmüller WDU 2.5				YE			X214.4	ZAB.SIL.NC.OUT	251.5	Weidmüller WDU 2.5	
		X214.5	ZAB.SIL.NO.OUT	251.5	Weidmüller WDU 2.5				GN			X214.5	ZAB.SIL.NO.OUT	251.5	Weidmüller WDU 2.5	
		X214.6	P.Z.SIECI.INFO.OUT	252.5	Weidmüller WDU 2.5				GY			X214.6	P.Z.SIECI.INFO.OUT	252.5	Weidmüller WDU 2.5	
		X214.7			Weidmüller WDU 2.5				BK			X214.7			Weidmüller WDU 2.5	
		X214.8	P.Z.SIECI.RLY.IN	252.4	Weidmüller WDU 2.5				PK			X214.8	P.Z.SIECI.RLY.IN	252.4	Weidmüller WDU 2.5	
		X214.9			Weidmüller WDU 2.5				VT			X214.9			Weidmüller WDU 2.5	
		X214.10	0V	252.3	Weidmüller WDU 2.5 BL				BU			X214.10	0V	252.3	Weidmüller WDU 2.5 BL	
		X214.11	PE		Weidmüller WPE 2.5				SH			X214.11	PE		Weidmüller WPE 2.5	
PUS2 - E-STOP	Szafa dyżurka	X221.1	E-STOP.IN	258.3	Weidmüller WDU 2.5	PROJ	PUS2 - E-STOP	BiT LIYCY 2x1mm2	BN		Szafa PUS2	X221.1	E-STOP.IN	258.3	Weidmüller WDU 2.5	
		X221.2	E-STOP.OUT	258.3	Weidmüller WDU 2.5				WH			X221.2	E-STOP.OUT	258.3	Weidmüller WDU 2.5	
		X221.3	PE		Weidmüller WPE 2.5				SH			X221.3	PE		Weidmüller WPE 2.5	
PUS2 - Sterowanie miejscowe	Szafa dyżurka	X222.1	STOP.IN	261.11	Weidmüller WDU 2.5	PROJ	PUS2 - ST.M.	BiT LIYCY 8x1mm2	BN		Szafa PUS2	X222.1	STOP.IN	261.11	Weidmüller WDU 2.5	
		X222.2	STOP.OUT	261.11	Weidmüller WDU 2.5				WH			X222.2	STOP.OUT	261.11	Weidmüller WDU 2.5	
		X222.3	START.OUT	261.11	Weidmüller WDU 2.5				PK			X222.3	START.OUT	261.11	Weidmüller WDU 2.5	
		X222.4	AWARIA.IN	262.11	Weidmüller WDU 2.5				RD			X222.4	AWARIA.IN	262.11	Weidmüller WDU 2.5	
		X222.5	GOTOWOSC.IN	262.12	Weidmüller WDU 2.5				GY			X222.5	GOTOWOSC.IN	262.12	Weidmüller WDU 2.5	
		X222.6	PRACA.IN	262.13	Weidmüller WDU 2.5				GN			X222.6	PRACA.IN	262.13	Weidmüller WDU 2.5	
		X222.7	STER.LOK.IN	262.14	Weidmüller WDU 2.5				YE			X222.7	STER.LOK.IN	262.14	Weidmüller WDU 2.5	
		X222.8	0V	262.10	Weidmüller WDU 2.5 BL				BU			X222.8	0V	262.10	Weidmüller WDU 2.5 BL	
		X222.9	PE		Weidmüller WPE 2.5				SH			X222.9	PE		Weidmüller WPE 2.5	
PUS2 - Szafa sygnały	Szafa dyżurka	X223.1	24V	258.6	Weidmüller WDU 2.5	PROJ	PUS2 - SYGN.	BiT LIYCY 10x1mm2	RD		Szafa PUS2	X223.1	24V	258.6	Weidmüller WDU 2.5	
		X223.2			Weidmüller WDU 2.5				WH			X223.2			Weidmüller WDU 2.5	
		X223.3			Weidmüller WDU 2.5				BN			X223.3			Weidmüller WDU 2.5	
		X223.4			Weidmüller WDU 2.5				GN			X223.4			Weidmüller WDU 2.5	
		X223.5			Weidmüller WDU 2.5				YE			X223.5			Weidmüller WDU 2.5	
		X223.6	E-STOP.RLY.IN	258.8	Weidmüller WDU 2.5				PK			X223.6	E-STOP.RLY.IN	258.8	Weidmüller WDU 2.5	
		X223.7			Weidmüller WDU 2.5				GY			X223.7			Weidmüller WDU 2.5	
		X223.8			Weidmüller WDU 2.5				VT			X223.8			Weidmüller WDU 2.5	
		X223.9			Weidmüller WDU 2.5				BK			X223.9			Weidmüller WDU 2.5	
		X223.10	0V	258.7	Weidmüller WDU 2.5 BL				BU			X223.10	0V	258.7	Weidmüller WDU 2.5 BL	
		X223.11	PE		Weidmüller WPE 2.5				SH			X223.11	PE		Weidmüller WPE 2.5	
PUS2 - Sterowanie końcowe	Szafa dyżurka	X224.1	KONTR.ZAS.IN	261.5	Weidmüller WDU 2.5	PROJ	PUS2 - ST.K.	BiT LIYCY 10x1mm2	RD		Szafa PUS2	X224.1	KONTR.ZAS.IN	261.5	Weidmüller WDU 2.5	
		X224.2	KONTR.ZAS.OUT	261.5	Weidmüller WDU 2.5				WH			X224.2	KONTR.ZAS.OUT	261.5	Weidmüller WDU 2.5	
		X224.3	ZAB.SIL.COM.IN	261.5	Weidmüller WDU 2.5				BN			X224.3	ZAB.SIL.COM.IN	261.5	Weidmüller WDU 2.5	
		X224.4	ZAB.SIL.NC.OUT	261.5	Weidmüller WDU 2.5				YE			X224.4	ZAB.SIL.NC.OUT	261.5	Weidmüller WDU 2.5	
		X224.5	ZAB.SIL.NO.OUT	261.5	Weidmüller WDU 2.5				GN			X224.5	ZAB.SIL.NO.OUT	261.5	Weidmüller WDU 2.5	
		X224.6	P.Z.SIECI.INFO.OUT	262.5	Weidmüller WDU 2.5				GY			X224.6	P.Z.SIECI.INFO.OUT	262.5	Weidmüller WDU 2.5	
		X224.7			Weidmüller WDU 2.5				BK			X224.7			Weidmüller WDU 2.5	
		X224.8	P.Z.SIECI.RLY.IN	262.4	Weidmüller WDU 2.5				PK			X224.8	P.Z.SIECI.RLY.IN	262.4	Weidmüller WDU 2.5	
		X224.9			Weidmüller WDU 2.5				VT			X224.9			Weidmüller WDU 2.5	
		X224.10	0V	262.3	Weidmüller WDU 2.5 BL				BU			X224.10	0V	262.3	Weidmüller WDU 2.5 BL	
		X224.11	PE		Weidmüller WPE 2.5				SH			X224.11	PE		Weidmüller WPE 2.5	
PUS3,4,5 - E-STOP	Szafa dyżurka	X231.1	E-STOP.IN	268.3	Weidmüller WDU 2.5	PROJ	PUS3,4,5 - E-STOP	BiT LIYCY 2x1mm2	BN		Szafa PUS3,4,5	X231.1	E-STOP.IN	268.3	Weidmüller WDU 2.5	
		X231.2	E-STOP.OUT	268.3	Weidmüller WDU 2.5				WH			X231.2	E-STOP.OUT	268.3	Weidmüller WDU 2.5	
		X231.3	PE		Weidmüller WPE 2.5				SH			X231.3	PE		Weidmüller WPE 2.5	
PUS3 - Sterowanie miejscowe	Szafa dyżurka	X232.1	STOP.IN	271.11	Weidmüller WDU 2.5	PROJ	PUS3 - ST.M.	BiT LIYCY 8x1mm2	BN		Szafa PUS3,4,5	X232.1	STOP.IN	271.11	Weidmüller WDU 2.5	
		X232.2	STOP.OUT	271.11	Weidmüller WDU 2.5				WH			X232.2	STOP.OUT	271.11	Weidmüller WDU 2.5	
		X232.3	START.OUT	271.11	Weidmüller WDU 2.5				PK			X232.3	START.OUT	271.11	Weidmüller WDU 2.5	
		X232.4	AWARIA.IN	272.11	Weidmüller WDU 2.5				RD			X232.4	AWARIA.IN	272.11	Weidmüller WDU 2.5	
		X232.5	GOTOWOSC.IN	272.12	Weidmüller WDU 2.5				GY			X232.5	GOTOWOSC.IN	272.12	Weidmüller WDU 2.5	
		X232.6	PRACA.IN	272.13	Weidmüller WDU 2.5				GN			X232.6	PRACA.IN	272.13	Weidmüller WDU 2.5	
		X232.7	STER.LOK.IN	272.14	Weidmüller WDU 2.5				YE			X232.7	STER.LOK.IN	272.14	Weidmüller WDU 2.5	
		X232.8	0V	272.10	Weidmüller WDU 2.5 BL				BU			X232.8	0V	272.10	Weidmüller WDU 2.5 BL	
		X232.9	PE		Weidmüller WPE 2.5				SH			X232.9	PE		Weidmüller WPE 2.5	
PUS4 - Sterowanie miejscowe	Szafa dyżurka	X233.1	STOP.IN	276.11	Weidmüller WDU 2.5	PROJ	PUS4 - ST.M.	BiT LIYCY 8x1mm2	BN		Szafa PUS3,4,5	X233.1	STOP.IN	276.11	Weidmüller WDU 2.5	
		X233.2	STOP.OUT	276.11	Weidmüller WDU 2.5				WH			X233.2	STOP.OUT	276.11	Weidmüller WDU 2.5	
		X233.3	START.OUT	276.11	Weidmüller WDU 2.5				PK			X233.3	START.OUT	276.11	Weidmüller WDU 2.5	
		X233.4	AWARIA.IN	277.11	Weidmüller WDU 2.5				RD			X233.4	AWARIA.IN	277.11	Weidmüller WDU 2.5	
		X233.5	GOTOWOSC.IN	277.12	Weidmüller WDU 2.5				GY			X233.5	GOTOWOSC.IN	277.12	Weidmüller WDU 2.5	
		X233.6	PRACA.IN	277.13	Weidmüller WDU 2.5				GN			X233.6	PRACA.IN	277.13	Weidmüller WDU 2.5	
		X233.7	STER.LOK.IN	277.14	Weidmüller WDU 2.5				YE			X233.7	STER.LOK.IN	277.14	Weidmüller WDU 2.5	
		X233.8	0V	277.10	Weidmüller WDU 2.5 BL				BU			X233.8	0V	277.10	Weidmüller WDU 2.5 BL	
		X233.9	PE		Weidmüller WPE 2.5				SH			X233.9	PE		Weidmüller WPE 2.5	
PUS5 - Sterowanie miejscowe	Szafa dyżurka	X234.1	STOP.IN	281.11	Weidmüller WDU 2.5	PROJ	PUS5 - ST.M.	BiT LIYCY 8x1mm2	BN		Szafa PUS3,4,5	X234.1	STOP.IN	281.11	Weidmüller WDU 2.5	
		X234.2	STOP.OUT	281.11	Weidmüller WDU 2.5				WH			X234.2	STOP.OUT	281.11	Weidmüller WDU 2.5	
		X234.3	START.OUT	281.11	Weidmüller WDU 2.5				PK			X234.3	START.OUT	281.11	Weidmüller WDU 2.5	
		X234.4	AWARIA.IN	282.11	Weidmüller WDU 2.5				RD			X234.4	AWARIA.IN	282.11	Weidmüller WDU 2.5	
		X234.5	GOTOWOSC.IN	282.12	Weidmüller WDU 2.5				GY			X234.5	GOTOWOSC.IN	282.12	Weidmüller WDU 2.5	
		X234.6	PRACA.IN	282.13	Weidmüller WDU 2.5				GN			X234.6	PRACA.IN	282.13	Weidmüller WDU 2.5	
		X234.7	STER.LOK.IN	282.14	Weidmüller WDU 2.5				YE			X234.7	STER.LOK.IN	282.14	Weidmüller WDU 2.5	
		X234.8	0V	282.10	Weidmüller WDU 2.5 BL				BU			X234.8	0V	282.10	Weidmüller WDU 2.5 BL	
		X234.9	PE		Weidmüller WPE 2.5				SH			X234.9	PE		Weidmüller WPE 2.5	

Tilen Piotr Folga
ul. Zdrojowa 24
32-640 Laskowa
Tel: 606 838 717
tilen.biuro@gmail.com

Tilen electric

Temat: Modernizacja układu wyprowadzenia ciepła z Kotłowni Rejonowej PEC TERMOWAD

Tytuł: Plan kabli | 10/13

Projektant: mgr inż. Piotr Folga
Uprawnienia budowlane do projektowania kierowania robotami budowlanymi bez ograniczeń w specjalności instalacyjnej w zakresie sieci, instalacji i urządzeń elektrycznych i elektroenergetycznych. Nr ewidencyjny SLK/257/2/PWOE/09

Opracował: Marcin Folga

Podpis:

Podpis:

Koordynaty GPS: N: 49°53'16.3" E: 19°30'10.0"

Nr wew. sprawy: 89/MF/25

Inwestor: Przedsiębiorstwo Energetyki Cieplnej TERMOWAD al. Matki Bożej Fatimskiej 32, 32-100 Wadowice

Data: 11.05.2026

Poprzednia: 459 | Następna: 461

Strona: **460**

1	2	3	4	5	6	7	8	9	10	11	12	13	14	15	16	17	18	19	20

INFORMACJA	SKĄD					POŁĄCZENIE					DOKĄD					UWAGI
	ELEMENT	ZACISK	OPIS	STR.KOL.	ZŁĄCZKA	STAN	OPIS PRZEOWDU	TYP PRZEWODU	KOL. / NR ŻYŁY	DŁUGOŚĆ	ELEMENT	ZACISK	OPIS	STR.KOL.	ZŁĄCZKA	
PUS3,4,5 - Szafa sygnały	Szafa dyżurka	X235.1	24V	268.6	Weidmüller WDU 2.5	PROJ	PUS3,4,5 - SYGN.	BiT LIYCY 10x1mm2	RD		Szafa PUS3,4,5	X235.1	24V	268.6	Weidmüller WDU 2.5	
		X235.2			Weidmüller WDU 2.5				WH			X235.2			Weidmüller WDU 2.5	
		X235.3			Weidmüller WDU 2.5				BN			X235.3			Weidmüller WDU 2.5	
		X235.4			Weidmüller WDU 2.5				GN			X235.4			Weidmüller WDU 2.5	
		X235.5			Weidmüller WDU 2.5				YE			X235.5			Weidmüller WDU 2.5	
		X235.6	E-STOP.RLY.IN	268.8	Weidmüller WDU 2.5				PK			X235.6	E-STOP.RLY.IN	268.8	Weidmüller WDU 2.5	
		X235.7			Weidmüller WDU 2.5				GY			X235.7			Weidmüller WDU 2.5	
		X235.8			Weidmüller WDU 2.5				VT			X235.8			Weidmüller WDU 2.5	
		X235.9			Weidmüller WDU 2.5				BK			X235.9			Weidmüller WDU 2.5	
		X235.10	0V	268.7	Weidmüller WDU 2.5 BL				BU			X235.10	0V	268.7	Weidmüller WDU 2.5 BL	
		X235.11	PE		Weidmüller WPE 2.5				SH			X235.11	PE		Weidmüller WPE 2.5	
PUS3 - Sterowanie końcowe	Szafa dyżurka	X236.1	KONTR.ZAS.IN	271.5	Weidmüller WDU 2.5	PROJ	PUS3 - ST.K.	BiT LIYCY 10x1mm2	RD		Szafa PUS3,4,5	X236.1	KONTR.ZAS.IN	271.5	Weidmüller WDU 2.5	
		X236.2	KONTR.ZAS.OUT	271.5	Weidmüller WDU 2.5				WH			X236.2	KONTR.ZAS.OUT	271.5	Weidmüller WDU 2.5	
		X236.3	ZAB.SIL.COM.IN	271.5	Weidmüller WDU 2.5				BN			X236.3	ZAB.SIL.COM.IN	271.5	Weidmüller WDU 2.5	
		X236.4	ZAB.SIL.NC.OUT	271.5	Weidmüller WDU 2.5				YE			X236.4	ZAB.SIL.NC.OUT	271.5	Weidmüller WDU 2.5	
		X236.5	ZAB.SIL.NO.OUT	271.5	Weidmüller WDU 2.5				GN			X236.5	ZAB.SIL.NO.OUT	271.5	Weidmüller WDU 2.5	
		X236.6	P.Z.SIECI.INFO.OUT	272.5	Weidmüller WDU 2.5				GY			X236.6	P.Z.SIECI.INFO.OUT	272.5	Weidmüller WDU 2.5	
		X236.7			Weidmüller WDU 2.5				BK			X236.7			Weidmüller WDU 2.5	
		X236.8	P.Z.SIECI.RLY.IN	272.4	Weidmüller WDU 2.5				PK			X236.8	P.Z.SIECI.RLY.IN	272.4	Weidmüller WDU 2.5	
		X236.9			Weidmüller WDU 2.5				VT			X236.9			Weidmüller WDU 2.5	
		X236.10	0V	272.3	Weidmüller WDU 2.5 BL				BU			X236.10	0V	272.3	Weidmüller WDU 2.5 BL	
		X236.11	PE		Weidmüller WPE 2.5				SH			X236.11	PE		Weidmüller WPE 2.5	
PUS4 - Sterowanie końcowe	Szafa dyżurka	X237.1	KONTR.ZAS.IN	276.5	Weidmüller WDU 2.5	PROJ	PUS4 - ST.K.	BiT LIYCY 10x1mm2	RD		Szafa PUS3,4,5	X237.1	KONTR.ZAS.IN	276.5	Weidmüller WDU 2.5	
		X237.2	KONTR.ZAS.OUT	276.5	Weidmüller WDU 2.5				WH			X237.2	KONTR.ZAS.OUT	276.5	Weidmüller WDU 2.5	
		X237.3	ZAB.SIL.COM.IN	276.5	Weidmüller WDU 2.5				BN			X237.3	ZAB.SIL.COM.IN	276.5	Weidmüller WDU 2.5	
		X237.4	ZAB.SIL.NC.OUT	276.5	Weidmüller WDU 2.5				YE			X237.4	ZAB.SIL.NC.OUT	276.5	Weidmüller WDU 2.5	
		X237.5	ZAB.SIL.NO.OUT	276.5	Weidmüller WDU 2.5				GN			X237.5	ZAB.SIL.NO.OUT	276.5	Weidmüller WDU 2.5	
		X237.6	P.Z.SIECI.INFO.OUT	277.5	Weidmüller WDU 2.5				GY			X237.6	P.Z.SIECI.INFO.OUT	277.5	Weidmüller WDU 2.5	
		X237.7			Weidmüller WDU 2.5				BK			X237.7			Weidmüller WDU 2.5	
		X237.8	P.Z.SIECI.RLY.IN	277.4	Weidmüller WDU 2.5				PK			X237.8	P.Z.SIECI.RLY.IN	277.4	Weidmüller WDU 2.5	
		X237.9			Weidmüller WDU 2.5				VT			X237.9			Weidmüller WDU 2.5	
		X237.10	0V	277.3	Weidmüller WDU 2.5 BL				BU			X237.10	0V	277.3	Weidmüller WDU 2.5 BL	
		X237.11	PE		Weidmüller WPE 2.5				SH			X237.11	PE		Weidmüller WPE 2.5	
PUS5 - Sterowanie końcowe	Szafa dyżurka	X238.1	KONTR.ZAS.IN	281.5	Weidmüller WDU 2.5	PROJ	PUS5 - ST.K.	BiT LIYCY 10x1mm2	RD		Szafa PUS3,4,5	X238.1	KONTR.ZAS.IN	281.5	Weidmüller WDU 2.5	
		X238.2	KONTR.ZAS.OUT	281.5	Weidmüller WDU 2.5				WH			X238.2	KONTR.ZAS.OUT	281.5	Weidmüller WDU 2.5	
		X238.3	ZAB.SIL.COM.IN	281.5	Weidmüller WDU 2.5				BN			X238.3	ZAB.SIL.COM.IN	281.5	Weidmüller WDU 2.5	
		X238.4	ZAB.SIL.NC.OUT	281.5	Weidmüller WDU 2.5				YE			X238.4	ZAB.SIL.NC.OUT	281.5	Weidmüller WDU 2.5	
		X238.5	ZAB.SIL.NO.OUT	281.5	Weidmüller WDU 2.5				GN			X238.5	ZAB.SIL.NO.OUT	281.5	Weidmüller WDU 2.5	
		X238.6	P.Z.SIECI.INFO.OUT	282.5	Weidmüller WDU 2.5				GY			X238.6	P.Z.SIECI.INFO.OUT	282.5	Weidmüller WDU 2.5	
		X238.7			Weidmüller WDU 2.5				BK			X238.7			Weidmüller WDU 2.5	
		X238.8	P.Z.SIECI.RLY.IN	282.4	Weidmüller WDU 2.5				PK			X238.8	P.Z.SIECI.RLY.IN	282.4	Weidmüller WDU 2.5	
		X238.9			Weidmüller WDU 2.5				VT			X238.9			Weidmüller WDU 2.5	
		X238.10	0V	282.3	Weidmüller WDU 2.5 BL				BU			X238.10	0V	282.3	Weidmüller WDU 2.5 BL	
		X238.11	PE		Weidmüller WPE 2.5				SH			X238.11	PE		Weidmüller WPE 2.5	
ZR1 - E-STOP	Szafa dyżurka	X241.1	E-STOP.IN	293.3	Weidmüller WDU 2.5	PROJ	ZR1 - E-STOP	BiT LIYCY 2x1mm2	BN		Szafa ZR1	X241.1	E-STOP.IN	293.3	Weidmüller WDU 2.5	
		X241.2	E-STOP.OUT	293.3	Weidmüller WDU 2.5				WH			X241.2	E-STOP.OUT	293.3	Weidmüller WDU 2.5	
		X241.3	PE		Weidmüller WPE 2.5				SH			X241.3	PE		Weidmüller WPE 2.5	
ZR1 - Szafa sygnały	Szafa dyżurka	X242.1	24V	293.8	Weidmüller WDU 2.5	PROJ	ZR1 - SYGN.	BiT LIYCY 8x1mm2	RD		Szafa ZR1	X242.1	24V	293.8	Weidmüller WDU 2.5	
		X242.2			Weidmüller WDU 2.5				WH			X242.2			Weidmüller WDU 2.5	
		X242.3	MAX.ZAM.OUT	293.10	Weidmüller WDU 2.5				YE			X242.3	MAX.ZAM.OUT	293.10	Weidmüller WDU 2.5	
		X242.4	MAX.OTW.OUT	293.8	Weidmüller WDU 2.5				GN			X242.4	MAX.OTW.OUT	293.8	Weidmüller WDU 2.5	
		X242.5			Weidmüller WDU 2.5				BN			X242.5			Weidmüller WDU 2.5	
		X242.6	E-STOP.RLY.IN	293.8	Weidmüller WDU 2.5				PK			X242.6	E-STOP.RLY.IN	293.8	Weidmüller WDU 2.5	
		X242.7			Weidmüller WDU 2.5				GY			X242.7			Weidmüller WDU 2.5	
		X242.8	0V	293.7	Weidmüller WDU 2.5				BU			X242.8	0V	293.7	Weidmüller WDU 2.5	
		X242.9	PE		Weidmüller WPE 2.5				SH			X242.9	PE		Weidmüller WPE 2.5	
ZR1 - Sterowanie końcowe	Szafa dyżurka	X243.1	KONTR.ZAS.IN	296.5	Weidmüller WDU 2.5	PROJ	ZR1 - ST.K.	BiT LIYCY 10x1mm2	RD		Szafa ZR1	X243.1	KONTR.ZAS.IN	296.5	Weidmüller WDU 2.5	
		X243.2	KONTR.ZAS.OUT	296.5	Weidmüller WDU 2.5				WH			X243.2	KONTR.ZAS.OUT	296.5	Weidmüller WDU 2.5	
		X243.3	ZAB.SIL.COM.IN	296.5	Weidmüller WDU 2.5				BN			X243.3	ZAB.SIL.COM.IN	296.5	Weidmüller WDU 2.5	
		X243.4	ZAB.SIL.NC.OUT	296.5	Weidmüller WDU 2.5				YE			X243.4	ZAB.SIL.NC.OUT	296.5	Weidmüller WDU 2.5	
		X243.5	ZAB.SIL.NO.OUT	296.5	Weidmüller WDU 2.5				GN			X243.5	ZAB.SIL.NO.OUT	296.5	Weidmüller WDU 2.5	
		X243.6	ZAM.INFO.OUT	297.8	Weidmüller WDU 2.5				GY			X243.6	ZAM.INFO.OUT	297.8	Weidmüller WDU 2.5	
		X243.7	OTW.INFO.OUT	297.10	Weidmüller WDU 2.5				BK			X243.7	OTW.INFO.OUT	297.10	Weidmüller WDU 2.5	
		X243.8	ZAM.RLY.IN	297.4	Weidmüller WDU 2.5				PK			X243.8	ZAM.RLY.IN	297.4	Weidmüller WDU 2.5	
		X243.9	OTW.RLY.IN	297.6	Weidmüller WDU 2.5				VT			X243.9	OTW.RLY.IN	297.6	Weidmüller WDU 2.5	
		X243.10	0V	297.3	Weidmüller WDU 2.5 BL				BU			X243.10	0V	297.3	Weidmüller WDU 2.5 BL	
		X243.11	PE		Weidmüller WPE 2.5				SH			X243.11	PE		Weidmüller WPE 2.5	
Dzwonek STARA CZĘŚĆ	Szafa dyżurka	X251.1	L.DZW	306.4	Weidmüller WDU 2.5	PROJ	DZW.S.C.	OWY 3x1mm2	BN		OBIEKT		L.DZW			
		X251.2	N.DZW	306.3	Weidmüller WDU 2.5 BL				BU				N.DZW			
		X251.3	PE	306.4	Weidmüller WPE 2.5				GNYE				PE			
Dzwonek NOWA CZĘŚĆ	Szafa dyżurka	X252.1	L.DZW	306.7	Weidmüller WDU 2.5	PROJ	DZW.N.C.	OWY 3x1mm2	BN		OBIEKT		L.DZW			
		X252.2	N.DZW	306.6	Weidmüller WDU 2.5 BL				BU				N.DZW			
		X252.3	PE	306.7	Weidmüller WPE 2.5				GNYE				PE			
Manometr STARA CZĘŚĆ	Szafa dyżurka	X261.1	MAN.COM	307.5	Weidmüller WDU 2.5	PROJ	MANO.S.C.	BiT LIYCY 3x1mm2	BN		OBIEKT		MAN.COM			
		X261.2	MAN.NIS.CIS	307.5	Weidmüller WDU 2.5				GN				MAN.NIS.CIS			
		X261.3	MAN.WYS.CIS	307.7	Weidmüller WDU 2.5				WH				MAN.WYS.CIS			
		X261.4	PE		Weidmüller WPE 2.5				SH				PE			
Manometr NOWA CZĘŚĆ	Szafa dyżurka	X262.1	MAN.COM	307.11	Weidmüller WDU 2.5	PROJ	MANO.N.C.	BiT LIYCY 3x1mm2	BN		OBIEKT		MAN.COM			
		X262.2	MAN.NIS.CIS	307.11	Weidmüller WDU 2.5				GN				MAN.NIS.CIS			
		X262.3	MAN.WYS.CIS	307.13	Weidmüller WDU 2.5				WH				MAN.WYS.CIS			
		X262.4	PE		Weidmüller WPE 2.5				SH				PE			
Presostat STARA CZĘŚĆ	Szafa dyżurka	X271.1	PR.COM	311.4	Weidmüller WDU 2.5	PROJ	PRESO.S.C.	OWY 4x1mm2	BN		OBIEKT		PR.COM			
		X271.2	PR.NC	311.4	Weidmüller WDU 2.5				BK				PR.NC			
		X271.3	PR.NO	311.5	Weidmüller WDU 2.5				GY				PR.NO			
		X271.4	PE		Weidmüller WPE 2.5				GNYE				PE			
Presostat NOWA CZĘŚĆ	Szafa dyżurka	X272.1	PR.COM	312.4	Weidmüller WDU 2.5	PROJ	PRESO.N.C.	BiT LIYCY 4x1mm2	BN		OBIEKT		PR.COM			
		X272.2	PR.NC	312.4	Weidmüller WDU 2.5				BK				PR.NC			
		X272.3	PR.NO	312.5	Weidmüller WDU 2.5				GY				PR.NO			
		X272.4	PE		Weidmüller WPE 2.5				GNYE				PE			

Tilen Piotr Folga
ul. Zdrojowa 24
32-640 Laskowa
Tel: 606 838 717
tilen.biuro@gmail.com

Tilen electric

Temat: Modernizacja układu wyprowadzenia ciepła z Kotłowni Rejonowej PEC TERMOWAD

Tytuł: Plan kabli | 11/13

Projektant: mgr inż. Piotr Folga
Uprawnienia budowlane do projektowania kierowania robotami budowlanymi bez ograniczeń w specjalności instalacyjnej w zakresie sieci, instalacji i urządzeń elektrycznych i elektroenergetycznych. Nr ewidencyjny SLK/257/2/PWOE/09

Podpis:

Koordynaty GPS: N: 49°53'16.3" E: 19°30'10.0"

Opracował: Marcin Folga

Podpis:

Nr wew. sprawy: 89/MF/25

Inwestor: Przedsiębiorstwo Energetyki Cieplnej TERMOWAD al. Matki Bożej Fatimskiej 32, 32-100 Wadowice

Data: 11.05.2026

Poprzednia: 460 | Następna: 462

Strona: **461**

INFORMACJA	SKĄD					POŁĄCZENIE					DOKĄD					UWAGI
	ELEMENT	ZACISK	OPIS	STR.KOL.	ZŁĄCZKA	STAN	OPIS PRZEOWDU	TYP PRZEWODU	KOL. / NR ŻYŁY	DŁUGOŚĆ	ELEMENT	ZACISK	OPIS	STR.KOL.	ZŁĄCZKA	
Zawór upustowy STARA CZĘŚĆ	Szafa dyżurka	X273.1	L.ZU	311.4	Weidmüller WDU 2.5	PROJ	ZU.S.C.	OWY 3x1mm2	BN		OBIEKT		L.ZU			
		X273.2	N.ZU	311.3	Weidmüller WDU 2.5 BL				BU				N.ZU			
		X273.3	PE	311.4	Weidmüller WPE 2.5				GNYE				PE			
Zawór upustowy NOWA CZEŚĆ	Szafa dyżurka	X274.1	L.ZU	312.4	Weidmüller WDU 2.5	PROJ	ZU.N.C.	OWY 3x1mm2	BN		OBIEKT		L.ZU			
		X274.2	N.ZU	312.3	Weidmüller WDU 2.5 BL				BU				N.ZU			
		X274.3	PE	312.4	Weidmüller WPE 2.5				GNYE				PE			
Licznik przepływu ZAS.SIECI	Szafa dyżurka	X281.1	24V	46.19	Weidmüller WDU 2.5	PROJ	LICZ.ZAS.SIECI	BiT LIYCY 2x0,5mm2	BN		OBIEKT		24V			
		X281.2	LICZ.OUT	46.19	Weidmüller WDU 2.5				WH				LICZ.OUT			
		X281.3	PE		Weidmüller WPE 2.5				SH				PE			
Licznik przepływu WODA.UZUP.SC.	Szafa dyżurka	X282.1	24V	46.5	Weidmüller WDU 2.5	PROJ	LICZ.W.UZUP.S.C.	BiT LIYCY 2x0,5mm2	BN		OBIEKT		24V			
		X282.2	LICZ.OUT	46.5	Weidmüller WDU 2.5				WH				LICZ.OUT			
		X282.3	PE		Weidmüller WPE 2.5				SH				PE			
Licznik przepływu WODA.UZUP.NC.	Szafa dyżurka	X283.1	24V	46.7	Weidmüller WDU 2.5	PROJ	LICZ.W.UZUP.N.C	BiT LIYCY 2x0,5mm2	BN		OBIEKT		24V			
		X283.2	LICZ.OUT	46.7	Weidmüller WDU 2.5				WH				LICZ.OUT			
		X283.3	PE		Weidmüller WPE 2.5				SH				PE			
Zasilanie szafy PO4	Szafa PO4	X1.L1	L1	131.3	INST	ISTN	ZAS.SZAFY.PO4		#1		Agregat (RG4)		L1			
		X1.L2	L2	131.3	INST				#2				L2			
		X1.L3	L3	131.3	INST				#3				L3			
		X1.N	N	131.4	INST				#4				N			
		X1.PE	PE	131.4	ISTN				GNYE				PE			
Zasilanie silnika PO4	Szafa PO4	X1.U	U	131.8	ISTN	ISTN	ZAS.SIL.PO4		#1		Silnik PO4		U			
		X1.V	V	131.8	ISTN				#2				V			
		X1.W	W	131.8	ISTN				#3				W			
		X1.PE	PE	131.9	ISTN				GNYE				PE			
Presostat do ster. PO4	Szafa PO4	X1.1	PR.IN	133.3	ISTN	ISTN	PRESO.PO4		#1		OBIEKT		PR.IN			
		X1.2	PR.OUT	133.3	ISTN				#2				PR.OUT			
		X1.	PE		ISTN				GNYE							
SZR do ster. PO4	Szafa PO4	X1.3	SZR.IN	133.6	ISTN	ISTN	SZR.PO4		#1		OBIEKT		SZR.IN			
		X1.4	SZR.OTU	133.6	ISTN				#2				SZR.OTU			
		X1.	PE		ISTN				GNYE							
Termik na silniku PO4	Szafa PO4	X1.10	TERM.IN	132.14	ISTN	ISTN	TERM.PO4		#1		Silnik PO4		TERM.IN			
		X1.11	TERM.OUT	132.14	ISTN				#2				TERM.OUT			
		X1.	PE		ISTN				GNYE							
Zasilanie szafy PO6	Szafa PO6	X1.1	L1	151.3	Weidmüller WDU 6	ISTN	ZAS.SZAFY.PO6		#1		Szafa PO4		L1			
		X1.2	L2	151.3	Weidmüller WDU 6				#2				L2			
		X1.3	L3	151.3	Weidmüller WDU 6				#3				L3			
		X1.4	N	151.3	Weidmüller WDU 6 BL				#4				N			
		X1.5	PE	151.3	Weidmüller WPE 6				GNYE				PE			
Zasilanie silnika PO6	Szafa PO6	X2.1	U	151.6	Weidmüller WDU 6	ISTN	ZAS.SIL.PO6		#1		Silnik PO6		U			
		X2.2	V	151.6	Weidmüller WDU 6				#2				V			
		X2.3	W	151.6	Weidmüller WDU 6				#3				W			
		X2.4	PE	151.7	Weidmüller WPE 6				GNYE				PE			
Zasilanie szafy PGZ1,2,3,5	Szafa PGZ1,2,3,5	X1.1	L1	161.3	ISTN	PROJ	ZAS.SZAFY.PGZ1,2,3,5	YKY 5x35mm2	BN		Rozdzielnia RP-1		L1			
		X1.2	L2	161.3	ISTN				BK				L2			
		X1.3	L3	161.3	ISTN				GY				L3			
		X1.4	N	161.4	ISTN				BU				N			
		X1.5	PE	161.4	ISTN				GNYE				PE			
Zasilanie silnika PGZ1	Szafa PGZ1,2,3,5	X1.6	U1	161.8	ISTN	ISTN	ZAS.SIL.PGZ1	4xMIN. 4mm2	BN		Silnik PGZ1		U1			
		X1.7	V1	161.8	ISTN				BK				V1			
		X1.8	W1	161.8	ISTN				GY				W1			
		X1.9	PE1	161.9	ISTN				GNYE				PE1			
Zasilanie silnika PGZ2	Szafa PGZ1,2,3,5	X1.10	U2	162.5	ISTN	ISTN	ZAS.SIL.PGZ2	4xMIN. 4mm2	BN		Silnik PGZ2		U2			
		X1.11	V2	162.5	ISTN				BK				V2			
		X1.12	W2	162.5	ISTN				GY				W2			
		X1.13	PE2	162.6	ISTN				GNYE				PE2			
Zasilanie silnika PGZ3	Szafa PGZ1,2,3,5	X1.14	U3	163.5	ISTN	ISTN	ZAS.SIL.PGZ3	4xMIN. 4mm2	BN		Silnik PGZ3		U3			
		X1.15	V3	163.5	ISTN				BK				V3			
		X1.16	W3	163.5	ISTN				GY				W3			
		X1.17	PE3	163.6	ISTN				GNYE				PE3			
Zasilanie silnika PGZ5	Szafa PGZ1,2,3,5	X1.18	U4	164.5	Weidmüller WDU 6	PROJ	ZAS.SIL.PGZ5	2XSLCHK-J 3x6+3G1	BN		Silnik PGZ5		U4			
		X1.19	V4	164.5	Weidmüller WDU 6				BK				V4			
		X1.20	W4	164.5	Weidmüller WDU 6				GY				W4			
		X1.21	PE4	164.6	Weidmüller WPE 6				GNYE				PE4			
PE - Pętla prądowa	Szafa PGZ1,2,3,5	X0.1	PE	168.19	Weidmüller WPE 2.5	PROJ	Zgodnie z rysunkami	Zgodnie z rysunkami			Szafa PGZ1,2,3,5		PE			
Blok N	Szafa PGZ1,2,3,5	X2.1	N	161.5	Listwa N 15	PROJ	Zgodnie z rysunkami	Zgodnie z rysunkami			Szafa PGZ1,2,3,5		N			
Szyna PE	Szafa PGZ1,2,3,5	X2.2	PE	161.5	Szyna PE	ISTN	Zgodnie z rysunkami	Zgodnie z rysunkami			Szafa PGZ1,2,3,5		PE			
Zasilanie szafy PGZ4	Szafa PGZ4	X1.1	L1	201.3	Weidmüller WDU 6	PROJ	ZAS.SZAFY.PGZ4	OWY 5x6mm2	BN		Rozdzielnia RP-2		L1			
		X1.2	L2	201.3	Weidmüller WDU 6				BK				L2			
		X1.3	L3	201.3	Weidmüller WDU 6				GY				L3			
		X1.4	N	201.4	Weidmüller WDU 6 BL				BU				N			
		X1.5	PE	201.4	Weidmüller WPE 6				GNYE				PE			
Zasilanie silnika PGZ4	Szafa PGZ4	X2.1	U	201.8	Weidmüller WDU 6	PROJ	ZAS.SIL.PGZ4	2XSLCHK-J 3x2,5+3G0,5	BN		Silnik PGZ4		U			
		X2.2	V	201.8	Weidmüller WDU 6				BK				V			
		X2.3	W	201.8	Weidmüller WDU 6				GY				W			
		X2.4	PE	201.9	Weidmüller WPE 6				GNYE				PE			
Zasilanie szafy PZZ1,2	Szafa PZZ1,2	X1.1	L1	221.3	ISTN	ISTN	ZAS.SZAFY.PZZ1,2	Bez zmian			Rozdzielnia RP-1		L1			
		X1.2	L2	221.3	ISTN								L2			
		X1.3	L3	221.3	ISTN								L3			
		X1.4	N	221.4	ISTN								N			
		X1.5	PE	221.4	ISTN								PE			
Zasilanie silnika PZZ1	Szafa PZZ1,2	X1.6	U1	221.8	ISTN	ISTN	ZAS.SIL.PZZ1	Bez zmian			Silnik PZZ1		U1			
		X1.7	V1	221.8	ISTN								V1			
		X1.8	W1	221.8	ISTN								W1			
		X1.9	PE1	221.9	ISTN								PE1			
Zasilanie silnika PZZ2	Szafa PZZ1,2	X1.10	U2	222.5	ISTN	ISTN	ZAS.SIL.PZZ2	Bez zmian			Silnik PZZ2		U2			
		X1.11	V2	222.5	ISTN								V2			
		X1.12	W2	222.5	ISTN								W2			
		X1.13	PE2	222.6	ISTN								PE2			

Tilen Piotr Folga
ul. Zdrojowa 24
32-640 Laskowa
Tel: 606 838 717
tilen.biuro@gmail.com

Temat: Modernizacja układu wyprowadzenia ciepła z Kotłowni Rejonowej PEC TERMOWAD

Tytuł: Plan kabli | 12/13

Projektant: mgr inż. Piotr Folga
Uprawnienia budowlane do projektowania i kierowania robotami budowlanymi bez ograniczeń w specjalności instalacyjnej w zakresie sieci, instalacji i urządzeń elektrycznych i elektroenergetycznych. Nr ewidencyjny SLK/2572/PWOE/09

Opracował: Marcin Folga

Podpis:

Koordynaty GPS: N: 49°53'16.3" E: 19°30'10.0"

Nr wew. sprawy: 89/MF/25

Inwestor: Przedsiębiorstwo Energetyki Cieplnej TERMOWAD al. Matki Bożej Fatimskiej 32, 32-100 Wadowice

Data: 11.05.2026

Poprzednia: 461 | Następna: 463

Strona: 462

1	2	3	4	5	6	7	8	9	10	11	12	13	14	15	16	17	18	19	20

INFORMACJA	SKĄD					POŁĄCZENIE					DOKĄD					UWAGI
	ELEMENT	ZACISK	OPIS	STR.KOL.	ZŁĄCZKA	STAN	OPIS PRZEOWDU	TYP PRZEWODU	KOL. / NR ŻYŁY	DŁUGOŚĆ	ELEMENT	ZACISK	OPIS	STR.KOL.	ZŁĄCZKA	
PE - pętla prądowa	Szafa PZZ1,2	X0.1	PE	226.16	Weidmüller WPE 2.5	PROJ	Zgodnie z rysunkami	Zgodnie z rysunkami			Szafa PZZ1,2		PE			
Blok N	Szafa PZZ1,2	X2.1	N	221.5	Listwa N 15	PROJ	Zgodnie z rysunkami	Zgodnie z rysunkami			Szafa PZZ1,2		N			
Szyna PE	Szafa PZZ1,2	X2.2	PE	221.5	Szyna PE	ISTN	Zgodnie z rysunkami	Zgodnie z rysunkami			Szafa PZZ1,2		PE			
Zasilanie szafy PUS1	Szafa PUS1	X1.1	L1	246.3	Weidmüller WDU 6	PROJ	ZAS.SZAFY.PUS1	OWY 5x4mm2			Rozdzielnia RP-1		L1			
		X1.2	L2	246.3	Weidmüller WDU 6								L2			
		X1.3	L3	246.3	Weidmüller WDU 6								L3			
		X1.4	N	246.4	Weidmüller WDU 6 BL								N			
		X1.5	PE	246.4	Weidmüller WPE 6								PE			
Zasilanie silnika PUS1	Szafa PUS1	X2.1	U	246.6	Weidmüller WDU 6	PROJ	ZAS.SIL.PUS1	OWY 4x2,5mm2			Silnik PUS1		U			
		X2.2	V	246.6	Weidmüller WDU 6								V			
		X2.3	W	246.6	Weidmüller WDU 6								W			
		X2.4	PE	246.7	Weidmüller WPE 6								PE			
Zasilanie szafy PUS2	Szafa PUS2	X1.1	L1	256.3	Weidmüller WDU 6	PROJ	ZAS.SZAFY.PUS2	OWY 5x4mm2			Rozdzielnia RP-1		L1			
		X1.2	L2	256.3	Weidmüller WDU 6								L2			
		X1.3	L3	256.3	Weidmüller WDU 6								L3			
		X1.4	N	256.4	Weidmüller WDU 6 BL								N			
		X1.5	PE	256.4	Weidmüller WPE 6								PE			
Zasilanie silnika PUS2	Szafa PUS2	X2.1	U	256.6	Weidmüller WDU 6	PROJ	ZAS.SIL.PUS2	OWY 4x2,5mm2			Silnik PUS2		U			
		X2.2	V	256.6	Weidmüller WDU 6								V			
		X2.3	W	256.6	Weidmüller WDU 6								W			
		X2.4	PE	256.7	Weidmüller WPE 6								PE			
Zasilanie szafy PUS3,4,5	Szafa PUS3,4,5	X1.1	L1	266.3	Weidmüller WDU 10	PROJ	ZAS.SZAFY.PUS1,2,3,5	OWY 5x10mm2			Rozdzielnia RP-2		L1			
		X1.2	L2	266.3	Weidmüller WDU 10								L2			
		X1.3	L3	266.3	Weidmüller WDU 10								L3			
		X1.4	N	266.4	Weidmüller WDU 10 BL								N			
		X1.5	PE	266.4	Weidmüller WPE 10								PE			
Zasilanie silnika PUS3	Szafa PUS3,4,5	X2.1	U	266.6	Weidmüller WDU 6	PROJ	ZAS.SIL.PUS3	OWY 4x2,5mm2			Silnik PUS3		U			
		X2.2	V	266.6	Weidmüller WDU 6								V			
		X2.3	W	266.6	Weidmüller WDU 6								W			
		X2.4	PE	266.7	Weidmüller WPE 6								PE			
Zasilanie silnika PUS4	Szafa PUS3,4,5	X3.1	U	266.8	Weidmüller WDU 6	PROJ	ZAS.SIL.PUS4	OWY 4x4mm2			Silnik PUS4		U			
		X3.2	V	266.8	Weidmüller WDU 6								V			
		X3.3	W	266.8	Weidmüller WDU 6								W			
		X3.4	PE	266.9	Weidmüller WPE 6								PE			
Zasilanie silnika PUS5	Szafa PUS3,4,5	X4.1	U	266.10	Weidmüller WDU 6	PROJ	ZAS.SIL.PUS5	OWY 4x2,5mm2			Silnik PUS5		U			
		X4.2	V	266.10	Weidmüller WDU 6								V			
		X4.3	W	266.10	Weidmüller WDU 6								W			
		X4.4	PE	266.11	Weidmüller WPE 6								PE			
Blok PE	Szafa PUS3,4,5	X0.1	PE	266.5	Listwa PE 15	PROJ	Zgodnie z rysunkami	Zgodnie z rysunkami			Szafa PUS3,4,5		PE			
Zasilanie szafy ZR1	Szafa ZR1	X1.1	L1	291.3	Weidmüller WDU 6	PROJ	ZAS.SZAFY.ZR1	OWY 5x2,5mm2	BN		Rozdzielnia RP-1		L1			
		X1.2	L2	291.3	Weidmüller WDU 6				BK				L2			
		X1.3	L3	291.3	Weidmüller WDU 6				GY				L3			
		X1.4	N	291.4	Weidmüller WDU 6 BL				BU				N			
		X1.5	PE	291.4	Weidmüller WPE 6				GNYE				PE			
Zasilanie silnika ZR1	Szafa ZR1	X2.1	U	291.7	Weidmüller WDU 6	PROJ	ZAS.SIL.ZR1	OWY 4x2,5mm2	BN		Silnik ZR1		U			
		X2.2	V	291.7	Weidmüller WDU 6				BK				V			
		X2.3	W	291.7	Weidmüller WDU 6				GY				W			
		X2.4	PE	291.8	Weidmüller WPE 6				GNYE				PE			
ZR1 - pozycje krańcowe	Szafa ZR1	X11.1	MAX.ZAM.IN	293.10	Weidmüller WDU 2.5	PROJ	ZR1.POZ.KR.	BiT LIYCY 4x1mm2	BN		Silnik ZR1		MAX.ZAM.IN			
		X11.2	MAX.OTW.IN	293.8	Weidmüller WDU 2.5				WH				MAX.OTW.IN			
		X11.3	MAX.ZAM.OUT	293.10	Weidmüller WDU 2.5				YE				MAX.ZAM.OUT			
		X11.4	MAX.OTW.OUT	293.8	Weidmüller WDU 2.5				GN				MAX.OTW.OUT			
		X11.5	PE		Weidmüller WPE 2.5				SH				PE			
ZR1 - zabezpieczenia	Szafa ZR1	X12.1	ZAB.POZ.ZAM.IN	297.4	Weidmüller WDU 2.5	PROJ	ZR1.ZAB.	BiT LIYCY 4x1mm2	BN		Silnik ZR1		ZAB.POZ.ZAM.IN			
		X12.2	ZAB.POZ.OTW.IN	297.6	Weidmüller WDU 2.5				WH				ZAB.POZ.OTW.IN			
		X12.3	ZAB.POZ.ZAM.OUT	297.4	Weidmüller WDU 2.5				YE				ZAB.POZ.ZAM.OUT			
		X12.4	ZAB.POZ.OTW.OUT	297.6	Weidmüller WDU 2.5				GN				ZAB.POZ.OTW.OUT			
		X12.5	PE		Weidmüller WPE 2.5				SH				PE			
ZR1 - pozycja	Szafa ZR1	X13.1	POT.LZ15	291.17	Weidmüller WDU 2.5	PROJ	ZR1.POZYCJA	BiT LIYCY 3x1mm2	BN		Silnik ZR1		POT.LZ15			
		X13.2	POT.LZ16	291.17	Weidmüller WDU 2.5				GN				POT.LZ16			
		X13.3	POT.LZ17	291.17	Weidmüller WDU 2.5				WH				POT.LZ17			
		X13.4	PE	291.17	Weidmüller WPE 2.5				SH				PE			

Tilen Piotr Folga
ul. Zdrojowa 24
32-640 Laskowa
Tel: 606 838 717
tilen.biuro@gmail.com

Tilen electric

Temat: Modernizacja układu wyprowadzenia ciepła z Kotłowni Rejonowej PEC TERMOWAD

Tytuł: Plan kabli | 13/13

Projektant: mgr inż. Piotr Folga
Uprawnienia budowlane do projektowania bez ograniczeń w specjalności instalacyjnej w zakresie sieci, instalacji i urządzeń elektrycznych i elektroenergetycznych. Nr ewidencyjny SLK/2572/PWOE/09

Podpis:

Opracował: Marcin Folga

Podpis:

Koordynaty GPS: N: 49°53'16.3" E: 19°30'10.0"

Nr wew. sprawy: 89/MF/25

Inwestor: Przedsiębiorstwo Energetyki Cieplnej TERMOWAD al. Matki Bożej Fatimskiej 32, 32-100 Wadowice

Data: 11.05.2026

Poprzednia: 462 | Następna: 466

Strona: **463**

1	2	3	4	5	6	7	8	9	10	11	12	13	14	15	16	17	18	19	20

OBWODY PLC

ADRES PLC	OPIS	SYGNAŁ	UWAGI
DI1.CH0	KONTROLA ZASILANIA 3F	1 - ZASILANIE OK	
DI1.CH1	KONTROLA ZASILACZA G1	1 - ZASILACZ OK	
DI1.CH2	KONTROLA ZASILACZA G2	1 - ZASILACZ OK	
DI1.CH3	ALARM UPS	0 - ALARM UPS	
DI1.CH4	KONTROLA PRACY NA BAT.	1 - PRACA NA BATERII	
DI1.CH5	KONTROLA ZASILANIA PLC	1 - ALARM ZASILANIA PLC	
DI1.CH6			
DI1.CH7			
DI1.CH8	PO1 E-STOP	1 - E-STOP NIEAKTYWNY	
DI1.CH9	PO1 KONTROLA TEMP.	1 - TEMPERATURA OK	
DI1.CH10	PO1 AWARIA	1 - AWARIA	
DI1.CH11	PO1 GOTOWOŚĆ	1 - GOTOWOŚĆ	
DI1.CH12	PO1 PRACA	1 - PRACA	
DI1.CH13	PO2 E-STOP	1 - E-STOP NIEAKTYWNY	
DI1.CH14	PO2 KONTROLA TEMP.	1 - TEMPERATURA OK	
DI1.CH15	PO2 AWARIA	1 - AWARIA	
DI1.CH16	PO2 GOTOWOŚĆ	1 - GOTOWOŚĆ	
DI1.CH17	PO2 PRACA	1 - PRACA	
DI1.CH18	PO3 E-STOP	1 - E-STOP NIEAKTYWNY	
DI1.CH19	PO3 KONTROLA TEMP.	1 - TEMPERATURA OK	
DI1.CH20	PO3 AWARIA	1 - AWARIA	
DI1.CH21	PO3 GOTOWOŚĆ	1 - GOTOWOŚĆ	
DI1.CH22	PO3 PRACA	1 - PRACA	
DI1.CH23	PO4 E-STOP	1 - E-STOP NIEAKTYWNY	
DI1.CH24	PO4 KONTROLA TEMP.	1 - TEMPERATURA OK	
DI1.CH25	PO4 AWARIA	1 - AWARIA	
DI1.CH26	PO4 GOTOWOŚĆ	1 - GOTOWOŚĆ	
DI1.CH27	PO4 PRACA	1 - PRACA	
DI1.CH28	PO5 E-STOP	1 - E-STOP NIEAKTYWNY	
DI1.CH29	PO5 KONTROLA TEMP.	1 - TEMPERATURA OK	
DI1.CH30	PO5 AWARIA	1 - AWARIA	
DI1.CH31	PO5 GOTOWOŚĆ	1 - GOTOWOŚĆ	
DI2.CH0	PO5 PRACA	1 - PRACA	
DI2.CH1	PO6 E-STOP	1 - E-STOP NIEAKTYWNY	
DI2.CH2	PO6 AWARIA	1 - AWARIA	
DI2.CH3	PO6 GOTOWOŚĆ	1 - GOTOWOŚĆ	
DI2.CH4	PO6 PRACA	1 - PRACA	
DI2.CH5	PGZ1,2,3,5 E-STOP	1 - E-STOP NIEAKTYWNY	
DI2.CH6	PGZ1,2,3,5 KONTROLA TEMP.	1 - TEMPERATURA OK	
DI2.CH7	PGZ1,2,3,5 KONTROLA WENT.	1 - WENTYLATOR OK	
DI2.CH8	PGZ1,2,3,5 GOTOWOŚĆ FALO.	1 - FALOWNIK GOTOWY	
DI2.CH9	PGZ1 AWARIA	1 - AWARIA	
DI2.CH10	PGZ1 GOTOWOŚĆ	1 - GOTOWOŚĆ	
DI2.CH11	PGZ1 PRACA Z SIECI	1 - PRACA Z SIECI	
DI2.CH12	PGZ1 PRACA Z FALOWNIKA	1 - PRACA Z FALOWNIKA	
DI2.CH13	PGZ1 STEROWANIE ZDALNE	1 - STEROWANIE ZDALNE	
DI2.CH14	PGZ2 AWARIA	1 - AWARIA	
DI2.CH15	PGZ2 GOTOWOŚĆ	1 - GOTOWOŚĆ	
DI2.CH16	PGZ2 PRACA Z SIECI	1 - PRACA Z SIECI	
DI2.CH17	PGZ2 PRACA Z FALOWNIKA	1 - PRACA Z FALOWNIKA	
DI2.CH18	PGZ2 STEROWANIE ZDALNE	1 - STEROWANIE ZDALNE	
DI2.CH19	PGZ3 AWARIA	1 - AWARIA	
DI2.CH20	PGZ3 GOTOWOŚĆ	1 - GOTOWOŚĆ	
DI2.CH21	PGZ3 PRACA Z SIECI	1 - PRACA Z SIECI	
DI2.CH22	PGZ3 PRACA Z FALOWNIKA	1 - PRACA Z FALOWNIKA	
DI2.CH23	PGZ3 STEROWANIE ZDALNE	1 - STEROWANIE ZDALNE	
DI2.CH24	PGZ5 AWARIA	1 - AWARIA	
DI2.CH25	PGZ5 GOTOWOŚĆ	1 - GOTOWOŚĆ	
DI2.CH26	PGZ5 PRACA Z SIECI	1 - PRACA Z SIECI	
DI2.CH27	PGZ5 PRACA Z FALOWNIKA	1 - PRACA Z FALOWNIKA	
DI2.CH28	PGZ5 STEROWANIE ZDALNE	1 - STEROWANIE ZDALNE	
DI2.CH29	PGZ4 E-STOP	1 - E-STOP NIEAKTYWNY	
DI2.CH30	PGZ4 KONTROLA TEMP.	1 - TEMPERATURA OK	
DI2.CH31	PGZ4 KONTROLA WENT.	1 - WENTYLATOR OK	
DI3.CH0	PGZ4 GOTOWOŚĆ FALO.	1 - FALOWNIK GOTOWY	
DI3.CH1	PGZ4 AWARIA	1 - AWARIA	
DI3.CH2	PGZ4 GOTOWOŚĆ	1 - GOTOWOŚĆ	
DI3.CH3	PGZ4 PRACA Z SIECI	1 - PRACA Z SIECI	
DI3.CH4	PGZ4 PRACA Z FALOWNIKA	1 - PRACA Z FALOWNIKA	
DI3.CH5	PGZ4 STEROWANIE ZDALNE	1 - STEROWANIE ZDALNE	
DI3.CH6	PZZ1,2 E-STOP	1 - E-STOP NIEAKTYWNY	
DI3.CH7	PZZ1,2 KONTROLA TEMP.	1 - TEMPERATURA OK	
DI3.CH8	PZZ1,2 KONTROLA WENT.	1 - WENTYLATOR OK	
DI3.CH9	PZZ1,2 GOTOWOŚĆ FALO.	1 - FALOWNIK GOTOWY	
DI3.CH10	PZZ1,2 ZAKŁÓCENIE FALO.	1 - ZAKŁÓCENIE FALOWNIKA	
DI3.CH11	PZZ1 AWARIA	1 - AWARIA	
DI3.CH12	PZZ1 GOTOWOŚĆ	1 - GOTOWOŚĆ	
DI3.CH13	PZZ1 PRACA Z SIECI	1 - PRACA Z SIECI	
DI3.CH14	PZZ1 PRACA Z FALOWNIKA	1 - PRACA Z FALOWNIKA	
DI3.CH15	PZZ1 STEROWANIE ZDALNE	1 - STEROWANIE ZDALNE	
DI3.CH16	PZZ2 AWARIA	1 - AWARIA	
DI3.CH17	PZZ2 GOTOWOŚĆ	1 - GOTOWOŚĆ	
DI3.CH18	PZZ2 PRACA Z SIECI	1 - PRACA Z SIECI	
DI3.CH19	PZZ2 PRACA Z FALOWNIKA	1 - PRACA Z FALOWNIKA	
DI3.CH20	PZZ2 STEROWANIE ZDALNE	1 - STEROWANIE ZDALNE	
DI3.CH21	PUS1 E-STOP	1 - E-STOP NIEAKTYWNY	
DI3.CH22	PUS1 AWARIA	1 - AWARIA	
DI3.CH23	PUS1 GOTOWOŚĆ	1 - GOTOWOŚĆ	

OBWODY PLC

ADRES PLC	OPIS	SYGNAŁ	UWAGI
DI3.CH24	PUS1 PRACA	1 - PRACA	
DI3.CH25	PUS1 STEROWANIE ZDALNE	1 - STEROWANIE ZDALNE	
DI3.CH26	PUS2 E-STOP	1 - E-STOP NIEAKTYWNY	
DI3.CH27	PUS2 AWARIA	1 - AWARIA	
DI3.CH28	PUS2 GOTOWOŚĆ	1 - GOTOWOŚĆ	
DI3.CH29	PUS2 PRACA	1 - PRACA	
DI3.CH30	PUS2 STEROWANIE ZDALNE	1 - STEROWANIE ZDALNE	
DI3.CH31	PUS3,4,5 E-STOP	1 - E-STOP NIEAKTYWNY	
DI4.CH0	PUS3 AWARIA	1 - AWARIA	
DI4.CH1	PUS3 GOTOWOŚĆ	1 - GOTOWOŚĆ	
DI4.CH2	PUS3 PRACA	1 - PRACA	
DI4.CH3	PUS3 STEROWANIE ZDALNE	1 - STEROWANIE ZDALNE	
DI4.CH4	PUS4 AWARIA	1 - AWARIA	
DI4.CH5	PUS4 GOTOWOŚĆ	1 - GOTOWOŚĆ	
DI4.CH6	PUS4 PRACA	1 - PRACA	
DI4.CH7	PUS4 STEROWANIE ZDALNE	1 - STEROWANIE ZDALNE	
DI4.CH8	PUS5 AWARIA	1 - AWARIA	
DI4.CH9	PUS5 GOTOWOŚĆ	1 - GOTOWOŚĆ	
DI4.CH10	PUS5 PRACA	1 - PRACA	
DI4.CH11	PUS5 STEROWANIE ZDALNE	1 - STEROWANIE ZDALNE	
DI4.CH12	ZR1 E-STOP	1 - E-STOP NIEAKTYWNY	
DI4.CH13	ZR1 AWARIA	1 - AWARIA	
DI4.CH14	ZR1 GOTOWOŚĆ	1 - GOTOWOŚĆ	
DI4.CH15	ZR1 ZAMYKANIE	1 - ZAMYKANIE	
DI4.CH16	ZR1 OTWIERANIE	1 - OTWIERANIE	
DI4.CH17	ZR1 STEROWANIE ZDALNE	1 - STEROWANIE ZDALNE	
DI4.CH18	ZR1 MAX ZAMKNIĘTY	1 - OSIĄGNIETO MAX ZAM.	
DI4.CH19	ZR1 MAX OTWARTY	1 - OSIĄGNIETO MAX OTW.	
DI4.CH20	AL. CIS. KONTROLA ZAS. DZW.	1 - ZASILANIE DZWONKÓW OK	
DI4.CH21	AL. CIS. NIS. CIS. STARA CZ.	1 - NISKIE CIS. STARA CZ.	
DI4.CH22	AL. CIS. WYS. CIS. STARA CZ.	1 - WYSOKIE CIS. STARA CZ.	
DI4.CH23	AL. CIS. KAS. AL. STARA CZ.	1 - SKASUJ AL. STARA CZ.	
DI4.CH24	AL. CIS. NIS. CIS. NOWA CZ.	1 - NISKIE CIS. NOWA CZ.	
DI4.CH25	AL. CIS. WYS. CIS. NOWA CZ.	1 - WYSOKIE CIS. NOWA CZ.	
DI4.CH26	AL. CIS. KAS. AL. NOWA CZ.	1 - SKASUJ AL. NOWA CZ.	
DI4.CH27	ZU1 KONTROLA ZASILANIA	1 - ZASILANIE OK	
DI4.CH28	ZU1 KONTROLA ZADZIAŁANIA	1 - ZADZIAŁANIE ZAWORU	
DI4.CH29	ZU2 KONTROLA ZASILANIA	1 - ZASILANIE OK	
DI4.CH30	ZU2 KONTROLA ZADZIAŁANIA	1 - ZADZIAŁANIE ZAWORU	
DI4.CH31	LICZNIK - ZASILANIE SIECI	100imp/m3	
DI5.CH0	LICZNIK - W.U. STARA CZ.	100imp/m3	
DI5.CH1	LICZNIK - W.U. NOWA CZ.	100imp/m3	
DI5.CH2			
DI5.CH3			
DI5.CH4			
DI5.CH5			
DI5.CH6			
DI5.CH7			
DI5.CH8			
DI5.CH9			
DI5.CH10			
DI5.CH11			
DI5.CH12			
DI5.CH13			
DI5.CH14			
DI5.CH15			
DI5.CH16			
DI5.CH17			
DI5.CH18			
DI5.CH19			
DI5.CH20			
DI5.CH21			
DI5.CH22			
DI5.CH23			
DI5.CH24			
DI5.CH25			
DI5.CH26			
DI5.CH27			
DI5.CH28			
DI5.CH29			
DI5.CH30			
DI5.CH31			
DQ1.CH0	PO1 STOP	1 - STOP	
DQ1.CH1	PO1 START	1 - START	
DQ1.CH2	PO2 STOP	1 - STOP	
DQ1.CH3	PO2 START	1 - START	
DQ1.CH4	PO3 STOP	1 - STOP	
DQ1.CH5	PO3 START	1 - START	
DQ1.CH6	PO4 KASOWANIE	1 - KASOWANIE	
DQ1.CH7	PO5 STOP	1 - STOP	
DQ1.CH8	PO5 START	1 - START	
DQ1.CH9	PO6 STOP	1 - STOP	
DQ1.CH10	PO6 START	1 - START	
DQ1.CH11	PGZ1,2,3,5 START/STOP F.	1 - PRACA FALOWNIKA	
DQ1.CH12	PGZ1,2,3,5 BLOK. IMPULSÓW	0 - BRAK IMPULSÓW	
DQ1.CH13	PGZ1 PRACA Z SIECI	1 - PRACA Z SIECI	
DQ1.CH14	PGZ1 PRACA Z FALOWNIKA	1 - PRACA Z FALOWNIKA	
DQ1.CH15	PGZ2 PRACA Z SIECI	1 - PRACA Z SIECI	

Tilen Piotr Folga
ul. Zdrojowa 24
32-640 Laskowa
Tel: 606 838 717
tilen.biuro@gmail.com

Tilen electric

Temat: Modernizacja układu wyprowadzenia ciepła z Kotłowni Rejonowej PEC TERMOWAD

Tytuł: Lista sygnałów PLC | 1/2

Projektant: mgr inż. Piotr Folga
Uprawnienia budowlane do projektowania kierowania robotami budowlanymi bez ograniczeń w specjalności instalacyjnej w zakresie sieci, instalacji i urządzeń elektrycznych i elektroenergetycznych. Nr ewidencyjny SLK/2572/PWOE/09

Podpis:

Koordynaty GPS: N: 49°53'16.3" E: 19°30'10.0"

Opracował: Marcin Folga

Podpis:

Nr wew. sprawy: 89/MF/25

Inwestor: Przedsiębiorstwo Energetyki Cieplnej TERMOWAD al. Matki Bożej Fatimskiej 32, 32-100 Wadowice

Data: 11.05.2026

Poprzednia: 463 | Następna: 467

Strona: **466**

OBWODY PLC			
ADRES PLC	**OPIS**	**SYGNAŁ**	**UWAGI**
DQ1.CH16	PGZ2 PRACA Z FALOWNIKA	1 - PRACA Z FALOWNIKA	
DQ1.CH17	PGZ3 PRACA Z SIECI	1 - PRACA Z SIECI	
DQ1.CH18	PGZ3 PRACA Z FALOWNIKA	1 - PRACA Z FALOWNIKA	
DQ1.CH19	PGZ5 PRACA Z SIECI	1 - PRACA Z SIECI	
DQ1.CH20	PGZ5 PRACA Z FALOWNIKA	1 - PRACA Z FALOWNIKA	
DQ1.CH21	PGZ4 START/STOP F.	1 - PRACA FALOWNIKA	
DQ1.CH22	PGZ4 BLOK. IMPULSÓW	0 - BRAK IMPULSÓW	
DQ1.CH23	PGZ4 PRACA Z SIECI	1 - PRACA Z SIECI	
DQ1.CH24	PGZ4 PRACA Z FALOWNIKA	1 - PRACA Z FALOWNIKA	
DQ1.CH25	PZZ1,2 START/STOP F.	1 - PRACA FALOWNIKA	
DQ1.CH26	PZZ1,2 BLOK. IMPULSÓW	0 - BRAK IMPULSÓW	
DQ1.CH27	PZZ1 PRACA Z SIECI	1 - PRACA Z SIECI	
DQ1.CH28	PZZ1 PRACA Z FALOWNIKA	1 - PRACA Z FALOWNIKA	
DQ1.CH29	PZZ2 PRACA Z SIECI	1 - PRACA Z SIECI	
DQ1.CH30	PZZ2 PRACA Z FALOWNIKA	1 - PRACA Z FALOWNIKA	
DQ1.CH31	PUS1 PRACA Z SIECI	1 - PRACA Z SIECI	
DQ2.CH0	PUS2 PRACA Z SIECI	1 - PRACA Z SIECI	
DQ2.CH1	PUS3 PRACA Z SIECI	1 - PRACA Z SIECI	
DQ2.CH2	PUS4 PRACA Z SIECI	1 - PRACA Z SIECI	
DQ2.CH3	PUS5 PRACA Z SIECI	1 - PRACA Z SIECI	
DQ2.CH4	ZR1 ZAMYKANIE ZAWORU	1 - ZAMYKANIE ZAWORU	
DQ2.CH5	ZR1 OTAWIERANIE ZAWORU	1 - OTWIERANIE ZAWORU	
DQ2.CH6	ZUS1 NIS. POZ. WODY	1 - NISKI POZ. WODY	
DQ2.CH7	ZUS1 WYS. POZ. WODY	1 - WYSOKI POZ. WODY	
DQ2.CH8	ZUS2 NIS. POZ. WODY	1 - NISKI POZ. WODY	
DQ2.CH9	ZUS2 WYS. POZ. WODY	1 - WYSOKI POZ. WODY	
DQ2.CH10	ZUS3 NIS. POZ. WODY	1 - NISKI POZ. WODY	
DQ2.CH11	ZUS3 WYS. POZ. WODY	1 - WYSOKI POZ. WODY	
DQ2.CH12	AL. CIS. URUCH. DZWONKÓW	1 - URUCH. DZWONKÓW	
DQ2.CH13	ZU1 URUCHOMIENIE ZAWOWU	1 - OTWARCIE ZAWORU	
DQ2.CH14	ZU2 URUCHOMIENIE ZAWOWU	1 - OTWARCIE ZAWORU	
DQ2.CH15			
DQ2.CH16			
DQ2.CH17			
DQ2.CH18			
DQ2.CH19			
DQ2.CH20			
DQ2.CH21			
DQ2.CH22			
DQ2.CH23			
DQ2.CH24			
DQ2.CH25			
DQ2.CH26			
DQ2.CH27			
DQ2.CH28			
DQ2.CH29			
DQ2.CH30			
DQ2.CH31			
AI1.CH0	PO1 CZĘSTOTLIWOŚĆ FALOWNIKA	4-20mA	
AI1.CH1	PO2 CZĘSTOTLIWOŚĆ FALOWNIKA	4-20mA	
AI1.CH2	PO3 CZĘSTOTLIWOŚĆ FALOWNIKA	4-20mA	
AI1.CH3	PO5 CZĘSTOTLIWOŚĆ FALOWNIKA	4-20mA	
AI1.CH4	PGZ1,2,3,5 CZĘSTOTLIWOŚĆ FALOWNIKA	4-20mA	
AI1.CH5	PGZ4 CZĘSTOTLIWOŚĆ FALOWNIKA	4-20mA	
AI1.CH6	PZZ1,2 CZĘSTOTLIWOŚĆ FALOWNIKA	4-20mA	
AI1.CH7	PRZEPŁYW PRZEZ KOCIOŁ K1	4-20mA	
AI2.CH0	PRZEPŁYW PRZEZ KOCIOŁ K3	4-20mA	
AI2.CH1	PRZEPŁYW PRZEZ KOCIOŁ K4	4-20mA	
AI2.CH2	PRZEPŁYW PRZEZ ZIMNE ZMIESZANIE	4-20mA	
AI2.CH3	CIŚNIENIE POWROTU SIECI (Pps)	4-20mA	
AI2.CH4	CISNIENIE ZASILANIA SIECI (Pzs)	4-20mA	
AI2.CH5	ZUS1 POZIOM WODY W ZBIORNIKU	4-20mA	
AI2.CH6	ZUS2 POZIOM WODY W ZBIORNIKU	4-20mA	
AI2.CH7	ZUS3 POZIOM WODY W ZBIORNIKU	4-20mA	
AI3.CH0	TEMPERATURA ZEWNETRZNA (Tzew)	4-20mA	
AI3.CH1	TEMPERATURA POWROTU SIECI (Tps)	4-20mA	
AI3.CH2	TEMPERATURA ZASILANIA SIECI (Tzs)	4-20mA	
AI3.CH3	TEMPERATURA ZASILANIA KOTŁÓW K1, K3, K4 (Tdk)	4-20mA	
AI3.CH4	TEMPERATURA ZASILANIA KOTŁÓW K3, K4 (Tdk34)	4-20mA	
AI3.CH5	ZR1 POZYCJA ZAWORU	4-20mA	
AI3.CH6			
AI3.CH7			
AQ1.CH0	PGZ1,2,3,5 CZĘSTOTLIWOŚĆ FALOWNIKA	4-20mA	
AQ1.CH1	PGZ4 CZĘSTOTLIWOŚĆ FALOWNIKA	4-20mA	
AQ1.CH2	PZZ1,2 CZĘSTOTLIWOŚĆ FALOWNIKA	4-20mA	
AQ1.CH3	DYSPOZYCJA SIECI	4-20mA	
AQ2.CH0	PRZEPŁYW RZECZYWISTY PRZEZ KOTŁY	4-20mA	
AQ2.CH1	PRZEPŁYW ZADANY PRZEZ KOTŁY	4-20mA	
AQ2.CH2			
AQ2.CH3			

OBWODY PLC			
SYGNAŁY	**DOSTĘPNE**	**UŻYWANE**	**UWAGI**
DI	160	128	
DQ	64	47	
AI	24	22	
AQ	8	6	

Tilen Piotr Folga
ul. Zdrojowa 24
32-640 Laskowa
Tel: 606 838 717
tilen.biuro@gmail.com

Tilen electric

Temat: Modernizacja układu wyprowadzenia ciepła z Kotłowni Rejonowej PEC TERMOWAD

Tytuł: Lista sygnałów PLC | 2/2

Projektant: mgr inż. Piotr Folga
Uprawnienia budowlane do projektowania kierowania robotami budowlanymi bez ograniczeń w sprcjalności instalacyjnej w zakresie sieci, instalacji i urządzeń elektrycznych i elektroenergetycznych. Nr ewidencyjny SLK/257/2/PWOE/09

Podpis:

Koordynaty GPS: N: 49°53'16.3" E: 19°30'10.0"

Opracował: Marcin Folga

Podpis:

Nr wew. sprawy: 89/MF/25

Inwestor: Przedsiębiorstwo Energetyki Cieplnej TERMOWAD al. Matki Bożej Fatimskiej 32, 32-100 Wadowice

Data: 11.05.2026

Poprzednia: 466 | Następna: 471

Strona: **467**

1	2	3	4	5	6	7	8	9	10	11	12	13	14	15	16	17	18	19	20

ZESTAWIENIE MATERIAŁÓW

LOKALIZACJA	ELEMENT	OPIS	STAN	MATERIAŁ
Szafa dyżurka	6F1	Zabezpieczenie główne	PROJ	EATON Z-SLS/CB/3
				3x Wkładka bezpiecznikowa D02 gG 32A
Szafa dyżurka	6F2	Zabezpieczenie obowdu 230V - dyżurka OBW1	PROJ	EATON HN-B16/1
Szafa dyżurka	6F3	Zabezpieczenie obowdu 230V - dyżurka OBW2	PROJ	EATON HN-B16/1
Szafa dyżurka	6F4	Zabezpieczenie obowdu 230V - dyżurka OBW3	PROJ	EATON HN-B16/1
Szafa dyżurka	6F5	Zabezpieczenie obowdu 230V - dyżurka OBW4	PROJ	EATON HN-B16/1
Szafa dyżurka	6F6	Zabezpieczenie obowdu 230V - dyżurka OBW5	PROJ	EATON HN-B16/1
Szafa dyżurka	6F7	Zabezpieczenie obowdu 230V - dyżurka OBW6	PROJ	EATON HN-B16/1
Szafa dyżurka	6F8	Zabezpieczenie obowdu 230V - dyżurka OBW7	PROJ	EATON HN-B16/1
Szafa dyżurka	6F9	Zabezpieczenie obowdu 230V - dyżurka OBW8	PROJ	EATON HN-B16/1
Szafa dyżurka	6F10	Zabezpieczenie obowdu 230V - dyżurka OBW9	PROJ	EATON HN-B16/1
Szafa dyżurka	6Q1	Rozłącznik główny	PROJ	EATON P1-40
Szafa dyżurka	6Q2	Wyłącznik różnicowo - prądowy obwodów dyżurka 1,2,3	PROJ	EATON HNC-40/2/003-A
Szafa dyżurka	6Q3	Wyłącznik różnicowo - prądowy obwodów dyżurka 4,5,6	PROJ	EATON HNC-40/2/003-A
Szafa dyżurka	6Q4	Wyłącznik różnicowo - pradowy obwodów dyzurka 7,8,9	PROJ	EATON HNC-40/2/003-A
Szafa dyżurka	6FP1	Ograniczniki przepięć	PROJ	DEHN DG M TNS 275
Szafa dyżurka	7F1	Zabezpieczenie zasilacza G1	PROJ	EATON HN-B10/1
Szafa dyżurka	7F2	Zabezpieczenie wyswietlaczy 7-segmentowych	PROJ	EATON HN-B6/1
Szafa dyżurka	7F3	Zabezpieczenie dzwonków	PROJ	EATON HN-B6/1
				EATON ZP-IHK
Szafa dyżurka	7F4	Zabezpieczenie REZERWA	PROJ	EATON HN-B6/1
Szafa dyżurka	7F5	Zabezpieczenie zasilacza G2	PROJ	EATON HN-B10/1
Szafa dyżurka	7F6	Zabezpieczenie wentylatora szafy sterowniczej	PROJ	EATON HN-B2/1
Szafa dyżurka	7F7	Zabezpieczenie zaworu upustowego ZU1	PROJ	EATON HN-B2/1
				EATON ZP-IHK
Szafa dyżurka	7F8	Zabezpieczenie REZERWA	PROJ	EATON HN-B6/1
Szafa dyżurka	7F9	Zabezpieczenie gniazda serwisowego 230V	PROJ	EATON HN-B16/1
Szafa dyżurka	7F10	Zabezpieczenie oświetlenia szafy	PROJ	EATON HN-B6/1
Szafa dyżurka	7F11	Zabezpieczenie zaworu upustowego ZU2	PROJ	EATON HN-B2/1
				EATON ZP-IHK
Szafa dyżurka	7F12	Zabezpieczenie REZERWA	PROJ	EATON HN-B6/1
Szafa dyżurka	7F13	Zabezpieczenie kontrolki zasilania L1	PROJ	Weidmüller WTR 2.5/SI
				Weidmüller WAP 2.5-10
				Bezpiecznik 5x20 0,1A
Szafa dyżurka	7F14	Zabezpieczenie kontrolki zasilania L2	PROJ	Weidmüller WTR 2.5/SI
				Weidmüller WAP 2.5-10
				Bezpiecznik 5x20 0,1A
Szafa dyżurka	7F15	Zabezpieczenie kontrolki zasilania L3	PROJ	Weidmüller WTR 2.5/SI
				Weidmüller WAP 2.5-10
				Bezpiecznik 5x20 0,1A
Szafa dyżurka	7Q1	Wyłącznik różnicowo - prądowy 7Q1	PROJ	EATON HNC-40/2/003-A
Szafa dyżurka	7Q2	Wyłącznik różnicowo - prądowy 7Q2	PROJ	EATON HNC-40/2/003-A
Szafa dyżurka	7Q3	Wyłącznik różnicowo - prądowy 7Q3	PROJ	EATON HNC-40/2/003-A
Szafa dyżurka	7H1	Kontrola zasilania L1	PROJ	EATON M22-L-G
				EATON M22-A
				EATON M22-LED230-G
Szafa dyżurka	7H2	Kontrola zasilania L2	PROJ	EATON M22-L-G
				EATON M22-A
				EATON M22-LED230-G
Szafa dyżurka	7H3	Kontrola zasilania L3	PROJ	EATON M22-L-G
				EATON M22-A
				EATON M22-LED230-G
Szafa dyżurka	7H4	Oświetlenie szafy sterowniczej	PROJ	STEGO 025/02551.0-11
Szafa dyżurka	7XG1	Gniazdo serwisowe	PROJ	EATON Z-SD230-BS
Szafa dyżurka	8F1	Zabezpieczenie kontroli zasilania 3F	PROJ	EATON HN-B2/3
Szafa dyżurka	8K1	Kontrola zasilania 3F	PROJ	F&F CKF-318
Szafa dyżurka	11F1	Zabezpieczenie kontrolka zasilania 24V	PROJ	Weidmüller WTR 2.5/SI
				Weidmüller WAP 2.5-10
				Bezpiecznik 5x20 0,1A
Szafa dyżurka	11H1	Kontrolka zasilania 24V	PROJ	EATON M22-L-G
				EATON M22-A
				EATON M22-LED-G
Szafa dyżurka	11G1	Zasilacz 230V / 24V 20A	PROJ	Mean Well SDR-480-24
Szafa dyżurka	11G2	Zasilacz 230V / 24V 20A	PROJ	Mean Well SDR-480-24
Szafa dyżurka	11GR1	Moduł redundantnego zasilania	PROJ	Mean Well DR-RDN20
Szafa dyżurka	11UPS1	Moduł zasilacza UPS	PROJ	PHoenix Contact QUNIT4-UPS/24DC/24DC/20
Szafa dyżurka	11B1	Bateria UPS	PROJ	PHoenix Contact UPS-BAT/PB/24DC/7AH
Szafa dyżurka	12F1	Zabezpieczenie obwodów 24V - moduł główny	PROJ	Mico Pro PM 24VDC/40A
				Mostek do MIRO 6,2 niebieski
				Mostek do MIRO 6,2 czerwony
Szafa dyżurka	12F2	Zabezpieczenie obwodów 24V - moduł zabezpieczeń 1	PROJ	Mico Pro flex 4.10
Szafa dyżurka	13F1	Zabezpieczenie obwodów 24V - moduł zabezpieczeń 2	PROJ	Mico Pro flex 4.10
Szafa dyżurka	14F1	Zabezpieczenie obwodów 24V - moduł zabezpieczeń 3	PROJ	Mico Pro flex 4.10
Szafa dyżurka	21T1	Termostat	PROJ	STEGO KTS111
Szafa dyżurka	21M1	Wentylator szafy	PROJ	ALFA ELECTRIC ALFA2500BPB
				ALFA ELECTRIC ALFA2000BPB
Szafa dyżurka	26A1	Zasilacz S7-1500 ZASILACZ	PROJ	SIEMENS S7-1500, PS 60W 24/48/60V DC
				SIEMENS S7-1500, mounting rail 530 mm (20.9")
Szafa dyżurka	26A2	Sterownik S7-1500 CPU	PROJ	SIEMENS CPU 1513-1 PN, 600KB Prog., 2,5MB Data
				SIMATIC S7 Memory Card, 256 MB
Szafa dyżurka	26A3	Karta S7-1500 DI1	PROJ	SIEMENS S7-1500, DI 32x24VDC HF
				SIEMENS Frontconnector Screw Type (35mm Mod.)
Szafa dyżurka	26A4	Karta S7-1500 DI2	PROJ	SIEMENS S7-1500, DI 32x24VDC HF
				SIEMENS Frontconnector Screw Type (35mm Mod.)
Szafa dyżurka	26A5	Karta S7-1500 DI3	PROJ	SIEMENS S7-1500, DI 32x24VDC HF
				SIEMENS Frontconnector Screw Type (35mm Mod.)
Szafa dyżurka	26A6	Karta S7-1500 DI4	PROJ	SIEMENS S7-1500, DI 32x24VDC HF
				SIEMENS Frontconnector Screw Type (35mm Mod.)

ZESTAWIENIE MATERIAŁÓW

LOKALIZACJA	ELEMENT	OPIS	STAN	MATERIAŁ
Szafa dyżurka	26A7	Karta S7-1500 DI5	PROJ	SIEMENS S7-1500, DI 32x24VDC HF
				SIEMENS Frontconnector Screw Type (35mm Mod.)
Szafa dyżurka	26A8	Karta S7-1500 DQ1	PROJ	SIEMENS S7-1500, DQ 32x24VDC/0.5A HF
				SIEMENS Frontconnector Screw Type (35mm Mod.)
Szafa dyżurka	26A9	Karta S7-1500 DQ2	PROJ	SIEMENS S7-1500, DQ 32x24VDC/0.5A HF
				SIEMENS Frontconnector Screw Type (35mm Mod.)
Szafa dyżurka	26A10	Karta S7-1500 AI1	PROJ	SIEMENS S7-1500, AI 8xU/I HF
				SIEMENS Frontconnector Screw Type (35mm Mod.)
Szafa dyżurka	26A11	Karta S7-1500 AI2	PROJ	SIEMENS S7-1500, AI 8xU/I HF
				SIEMENS Frontconnector Screw Type (35mm Mod.)
Szafa dyżurka	26A12	Karta S7-1500 AI3	PROJ	SIEMENS S7-1500, AI 8xU/I HF
				SIEMENS Frontconnector Screw Type (35mm Mod.)
Szafa dyżurka	26A13	Karta S7-1500 AQ1	PROJ	SIEMENS S7-1500, AQ 4xU/I HF
				SIEMENS Frontconnector Screw Type (35mm Mod.)
Szafa dyżurka	26A14	Karta S7-1500 AQ2	PROJ	SIEMENS S7-1500, AQ 4xU/I HF
				SIEMENS Frontconnector Screw Type (35mm Mod.)
Szafa dyżurka	26A15	Panel kontrolny S7-1500 HMI	PROJ	SIEMENS HMI Comfort Panel TP1200
				Przewód ETHERLINE® Cat.5e 2x2x0,32mm2 5m
OBIEKT	46WDM1	Wodomierz - WODA ZASILAJĄCA SIEĆ	ISTN	-
OBIEKT	47WDM1	Wodomierz - WODA UZUPEŁNIAJACA STARA CZĘŚĆ	ISTN	-
OBIEKT	47WDM2	Wodomierz - WODA UZUPEŁNIAJACA NOWA CZĘŚĆ	ISTN	-
Szafa dyżurka	56K1	Przekaźnik - PO1.STOP.PLC	PROJ	Relpol SIR6WB-24VDC-R
Szafa dyżurka	56K2	Przekaźnik - PO1.START.PLC	PROJ	Relpol SIR6WB-24VDC-R
Szafa dyżurka	56K3	Przekaźnik - PO2.STOP.PLC	PROJ	Relpol SIR6WB-24VDC-R
Szafa dyżurka	56K4	Przekaźnik - PO2.START.PLC	PROJ	Relpol SIR6WB-24VDC-R
Szafa dyżurka	56K5	Przekaźnik - PO3.STOP.PLC	PROJ	Relpol SIR6WB-24VDC-R
Szafa dyżurka	56K6	Przekaźnik - PO3.START.PLC	PROJ	Relpol SIR6WB-24VDC-R
Szafa dyżurka	56K7	Przekaźnik - PO4.KASOWANIE.PLC	PROJ	Relpol SIR6WB-24VDC-R
Szafa dyżurka	56K8	Przekaźnik - PO5.STOP.PLC	PROJ	Relpol SIR6WB-24VDC-R
Szafa dyżurka	57K1	Przekaźnik - PO5.START.PLC	PROJ	Relpol SIR6WB-24VDC-R
Szafa dyżurka	57K2	Przekaźnik - PO6.STOP.PLC	PROJ	Relpol SIR6WB-24VDC-R
Szafa dyżurka	57K3	Przekaźnik - PO6.START.PLC	PROJ	Relpol SIR6WB-24VDC-R
Szafa dyżurka	57K4	Przekaźnik - PGZ1,2,3,5.START/STOP.FALO.PLC	PROJ	Relpol SIR6WB-24VDC-R
Szafa dyżurka	57K5	Przekaźnik - PGZ1,2,3,5.BLOK.IMP.FALO.PLC	PROJ	Relpol SIR6WB-24VDC-R
Szafa dyżurka	57K6	Przekaźnik - PGZ1.P.Z.SIECI.PLC	PROJ	Relpol SIR6WB-24VDC-R
Szafa dyżurka	57K7	Przekaźnik - PGZ1.P.Z.FALO.PLC	PROJ	Relpol SIR6WB-24VDC-R
Szafa dyżurka	57K8	Przekaźnik - PGZ2.P.Z.SIECI.PLC	PROJ	Relpol SIR6WB-24VDC-R
Szafa dyżurka	58K1	Przekaźnik - PGZ2.P.Z.FALO.PLC	PROJ	Relpol SIR6WB-24VDC-R
Szafa dyżurka	58K2	Przekaźnik - PGZ3.P.Z.SIECI.PLC	PROJ	Relpol SIR6WB-24VDC-R
Szafa dyżurka	58K3	Przekaźnik - PGZ3.P.Z.FALO.PLC	PROJ	Relpol SIR6WB-24VDC-R
Szafa dyżurka	58K4	Przekaźnik - PGZ5.P.Z.SIECI.PLC	PROJ	Relpol SIR6WB-24VDC-R
Szafa dyżurka	58K5	Przekaźnik - PGZ5.P.Z.FALO.PLC	PROJ	Relpol SIR6WB-24VDC-R
Szafa dyżurka	58K6	Przekaźnik - PGZ4.START/STOP.FALO.PLC	PROJ	Relpol SIR6WB-24VDC-R
Szafa dyżurka	58K7	Przekaźnik - PGZ4.BLOK.IMP.FALO.PLC	PROJ	Relpol SIR6WB-24VDC-R
Szafa dyżurka	58K8	Przekaźnik - PGZ4.P.Z.SIECI.PLC	PROJ	Relpol SIR6WB-24VDC-R
Szafa dyżurka	59K1	Przekaźnik - PGZ4.P.Z.FALO.PLC	PROJ	Relpol SIR6WB-24VDC-R
Szafa dyżurka	59K2	Przekaźnik - PZZ1,2.START/STOP.FALO.PLC	PROJ	Relpol SIR6WB-24VDC-R
Szafa dyżurka	59K3	Przekaźnik - PZZ1,2.BLOK.IMP.FALO.PLC	PROJ	Relpol SIR6WB-24VDC-R
Szafa dyżurka	59K4	Przekaźnik - PZZ1.P.Z.SIECI.PLC	PROJ	Relpol SIR6WB-24VDC-R
Szafa dyżurka	59K5	Przekaźnik - PZZ1.P.Z.FALO.PLC	PROJ	Relpol SIR6WB-24VDC-R
Szafa dyżurka	59K6	Przekaźnik - PZZ2.P.Z.SIECI.PLC	PROJ	Relpol SIR6WB-24VDC-R
Szafa dyżurka	59K7	Przekaźnik - PZZ2.P.Z.FALO.PLC	PROJ	Relpol SIR6WB-24VDC-R
Szafa dyżurka	59K8	Przekaźnik - PUS1.P.Z.SIECI.PLC	PROJ	Relpol SIR6WB-24VDC-R
Szafa dyżurka	60K1	Przekaźnik - PUS2.P.Z.SIECI.PLC	PROJ	Relpol SIR6WB-24VDC-R
Szafa dyżurka	60K2	Przekaźnik - PUS3.P.Z.SIECI.PLC	PROJ	Relpol SIR6WB-24VDC-R
Szafa dyżurka	60K3	Przekaźnik - PUS4.P.Z.SIECI.PLC	PROJ	Relpol SIR6WB-24VDC-R
Szafa dyżurka	60K4	Przekaźnik - PUS5.P.Z.SIECI.PLC	PROJ	Relpol SIR6WB-24VDC-R
Szafa dyżurka	60K5	Przekaźnik - ZR1.ZAMKNIJ.PLC	PROJ	Relpol SIR6WB-24VDC-R
Szafa dyżurka	60K6	Przekaźnik - ZR1.OTWÓRZ.PLC	PROJ	Relpol SIR6WB-24VDC-R
Szafa dyżurka	60H1	Kontrolka - ZUS1.NIS.POZ.WODY.PLC	PROJ	EATON M22-L-R
				EATON M22-A
				EATON M22-LED-R
Szafa dyżurka	60H2	Kontrolka - ZUS1.WYS.POZ.WODY.PLC	PROJ	EATON M22-L-R
				EATON M22-A
				EATON M22-LED-R
Szafa dyżurka	61K1	Przekaźnik - AL.CIS.URUCH.DZW.PLC	PROJ	Relpol SIR6WB-24VDC-R
Szafa dyżurka	61K2	Przekaźnik - ZU1.URUCH.ZU1.PLC	PROJ	Relpol SIR6WB-24VDC-R
Szafa dyżurka	61K3	Przekaźnik - ZU2.URUCH.ZU2.PLC	PROJ	Relpol SIR6WB-24VDC-R
Szafa dyżurka	61H1	Kontrolka - ZUS2.NIS.POZ.WODY.PLC	PROJ	EATON M22-L-R
				EATON M22-A
				EATON M22-LED-R
Szafa dyżurka	61H2	Kontrolka - ZUS2.WYS.POZ.WODY.PLC	PROJ	EATON M22-L-R
				EATON M22-A
				EATON M22-LED-R
Szafa dyżurka	61H3	Kontrolka - ZUS3.NIS.POZ.WODY.PLC	PROJ	EATON M22-L-R
				EATON M22-A
				EATON M22-LED-R
Szafa dyżurka	61H4	Kontrolka - ZUS3.WYS.POZ.WODY.PLC	PROJ	EATON M22-L-R
				EATON M22-A
				EATON M22-LED-R
Szafa dyżurka	71F1	Zabezpieczenie petli prądowej	PROJ	Weidmüller W2T 4 FS-FT-PE BK
				Bezpiecznik 5x20 0,025A
Szafa dyżurka	71F2	Zabezpieczenie petli prądowej	PROJ	Weidmüller W2T 4 FS-FT-PE BK
				Bezpiecznik 5x20 0,025A
Szafa dyżurka	71F3	Zabezpieczenie petli prądowej	PROJ	Weidmüller WTR 2.5/SI
				Bezpiecznik 5x20 0,025A
Szafa dyżurka	71F4	Zabezpieczenie petli prądowej	PROJ	Weidmüller WTR 2.5/SI
				Bezpiecznik 5x20 0,025A

Tilen Piotr Folga
ul. Zdrojowa 24
32-640 Laskowa
Tel: 606 838 717
tilen.biuro@gmail.com

Tilen electric

Temat: Modernizacja układu wyprowadzenia ciepła z Kotłowni Rejonowej PEC TERMOWAD

Tytuł: Zestawienie materiałów | 1,2/19

Projektant: mgr inż. Piotr Folga
Uprawnienia budowlane do projektowania/kierowania robotami budowlanymi bez ograniczeń w specjalności instalacyjnej w zakresie sieci, instalacji i urządzeń elektrycznych i elektroenergetycznych. Nr ewidencyjny SLK/2572/PWOE/09

Podpis:

Opracował: Marcin Folga

Podpis:

Koordynaty GPS: N: 49°53'16.3" E: 19°30'10.0"

Nr wew. sprawy: 89/MF/25

Inwestor: Przedsiębiorstwo Energetyki Cieplnej TERMOWAD al. Matki Bożej Fatimskiej 32, 32-100 Wadowice

Data: 11.05.2026

Poprzednia: 467 Następna: 472

Strona: 471

1	2	3	4	5	6	7	8	9	10	11	12	13	14	15	16	17	18	19	20

ZESTAWIENIE MATERIAŁÓW

LOKALIZACJA	ELEMENT	OPIS	STAN	MATERIAŁ
Szafa dyżurka	71DISP1	Wyświetlacz - CZĘSTOTLIWOŚĆ FALOWNIKA PO1 (nPO1)	PROJ	SIMEX SWE-73-A-2-001-0
Szafa dyżurka	71DISP2	Wyświetlacz - CZĘSTOTLIWOŚĆ FALOWNIKA PO2 (nPO2)	PROJ	SIMEX SWE-73-A-2-001-0
Szafa dyżurka	71SEP1	Separator pętli prądowej	PROJ	LABOR-ASTER S1-B/4/2kV
Szafa dyżurka	72F1	Zabezpieczenie petli prądowej	PROJ	Weidmüller W2T 4 FS-FT-PE BK Bezpiecznik 5x20 0,025A
Szafa dyżurka	72F2	Zabezpieczenie petli prądowej	PROJ	Weidmüller W2T 4 FS-FT-PE BK Bezpiecznik 5x20 0,025A
Szafa dyżurka	72F3	Zabezpieczenie petli prądowej	PROJ	Weidmüller WTR 2.5/SI Bezpiecznik 5x20 0,025A
Szafa dyżurka	72F4	Zabezpieczenie petli prądowej	PROJ	Weidmüller WTR 2.5/SI Bezpiecznik 5x20 0,025A
Szafa dyżurka	72DISP1	Wyświetlacz - CZĘSTOTLIWOŚĆ FALOWNIKA PO3 (nPO3)	PROJ	SIMEX SWE-73-A-2-001-0
Szafa dyżurka	72DISP2	Wyświetlacz - CZĘSTOTLIWOŚĆ FALOWNIKA PO5 (nPO5)	PROJ	SIMEX SWE-73-A-2-001-0
Szafa dyżurka	73F1	Zabezpieczenie petli prądowej	PROJ	Weidmüller W2T 4 FS-FT-PE BK Bezpiecznik 5x20 0,025A
Szafa dyżurka	73F2	Zabezpieczenie petli prądowej	PROJ	Weidmüller W2T 4 FS-FT-PE BK Bezpiecznik 5x20 0,025A
Szafa dyżurka	73F3	Zabezpieczenie petli prądowej	PROJ	Weidmüller WTR 2.5/SI Bezpiecznik 5x20 0,1A
Szafa dyżurka	73F4	Zabezpieczenie petli prądowej	PROJ	Weidmüller WTR 2.5/SI Bezpiecznik 5x20 0,025A
Szafa dyżurka	73SEP1	Separator pętli prądowej	PROJ	LABOR-ASTER S1-B/4/2kV
Szafa dyżurka	74F1	Zabezpieczenie petli prądowej	PROJ	Weidmüller W2T 4 FS-FT-PE BK Bezpiecznik 5x20 0,025A
Szafa dyżurka	74F2	Zabezpieczenie petli prądowej	PROJ	Weidmüller W2T 4 FS-FT-PE BK Bezpiecznik 5x20 0,025A
Szafa dyżurka	74F3	Zabezpieczenie petli prądowej	PROJ	Weidmüller WTR 2.5/SI Bezpiecznik 5x20 0,1A
Szafa dyżurka	74F4	Zabezpieczenie petli prądowej	PROJ	Weidmüller WTR 2.5/SI Bezpiecznik 5x20 0,025A
Szafa dyżurka	74DISP1	Wyświetlacz - PRZEPŁYW PRZEZ KOCIOŁ K1 (QK1)	PROJ	SIMEX SWE-73-A-2-001-0
OBIEKT	74SENS1	Czujnik - PRZEPŁYW PRZEZ KOCIOŁ K1 (QK1)	ISTN	APLISENS ALW-2000ALW
Szafa dyżurka	75F1	Zabezpieczenie petli prądowej	PROJ	Weidmüller W2T 4 FS-FT-PE BK Bezpiecznik 5x20 0,025A
Szafa dyżurka	75F2	Zabezpieczenie petli prądowej	PROJ	Weidmüller W2T 4 FS-FT-PE BK Bezpiecznik 5x20 0,025A
Szafa dyżurka	75F3	Zabezpieczenie petli prądowej	PROJ	Weidmüller WTR 2.5/SI Bezpiecznik 5x20 0,025A
Szafa dyżurka	75F4	Zabezpieczenie petli prądowej	PROJ	Weidmüller WTR 2.5/SI Bezpiecznik 5x20 0,025A
Szafa dyżurka	75DISP1	Wyświetlacz - PRZEPŁYW PRZEZ KOCIOŁ K3 (QK3)	PROJ	SIMEX SWE-73-A-2-001-0
Szafa dyżurka	75DISP2	Wyświetlacz - PRZEPŁYW PRZEZ KOCIOŁ K4 (QK4)	PROJ	SIMEX SWE-73-A-2-001-0
Szafa dyżurka	75SEP1	Separator pętli prądowej	PROJ	LABOR-ASTER S1-B/4/2kV
OBIEKT	75SENS1	Czujnik - PRZEPŁYW PRZEZ KOCIOŁ K3 (QK3)	ISTN	APLISENS ALW-2000ALW
OBIEKT	75SENS2	Czujnik - PRZEPŁYW PRZEZ KOCIOŁ K4 (QK4)	ISTN	APLISENS ALW-2000ALW
Szafa dyżurka	76F1	Zabezpieczenie petli prądowej	PROJ	Weidmüller W2T 4 FS-FT-PE BK Bezpiecznik 5x20 0,025A
Szafa dyżurka	76F2	Zabezpieczenie petli prądowej	PROJ	Weidmüller W2T 4 FS-FT-PE BK Bezpiecznik 5x20 0,025A
Szafa dyżurka	76F3	Zabezpieczenie petli prądowej	PROJ	Weidmüller WTR 2.5/SI Bezpiecznik 5x20 0,025A
Szafa dyżurka	76F4	Zabezpieczenie petli prądowej	PROJ	Weidmüller WTR 2.5/SI Bezpiecznik 5x20 0,025A
Szafa dyżurka	76DISP1	Wyswietlacz - PRZEPŁYW PRZEZ ZIMNE ZMIESZANIE (Qzz)	PROJ	SIMEX SWE-73-A-2-001-0
Szafa dyżurka	76DISP2	Wyświetlacz - CISNIENIE POWROTU SIECI (Pps)	PROJ	SIMEX SWE-73-A-2-001-0
OBIEKT	76SENS1	Czujnik - PRZEPŁYW PRZEZ ZIMNE ZMIESZANIE (Qzz)	ISTN	APLISENS ALW-2000ALW
OBIEKT	76SENS2	Czujnik - CISNIENIE POWROTU SIECI (Pps)	ISTN	APLISENS PC-50
Szafa dyżurka	77F1	Zabezpieczenie petli prądowej	PROJ	Weidmüller W2T 4 FS-FT-PE BK Bezpiecznik 5x20 0,025A
Szafa dyżurka	77F2	Zabezpieczenie petli prądowej	PROJ	Weidmüller W2T 4 FS-FT-PE BK Bezpiecznik 5x20 0,025A
Szafa dyżurka	77F3	Zabezpieczenie petli prądowej	PROJ	Weidmüller WTR 2.5/SI Bezpiecznik 5x20 0,025A
Szafa dyżurka	77F4	Zabezpieczenie petli prądowej	PROJ	Weidmüller WTR 2.5/SI Bezpiecznik 5x20 0,025A
Szafa dyżurka	77DISP1	Wyświetlacz - CISNIENIE ZASILANIA SIECI (Pzs)	PROJ	SIMEX SWE-73-A-2-001-0
Szafa dyżurka	77SEP1	Separator pętli prądowej	PROJ	LABOR-ASTER S1-B/4/2kV
OBIEKT	77SENS1	Czujnik - CISNIENIE ZASILANIA SIECI (Pzs)	ISTN	APLISENS PC-50
OBIEKT	77SENS2	Czujnik - ZUS1 POZIOM WODY W ZBIORNIKU (LZUS1)	ISTN	APLISENS PC-28
Szafa dyżurka	78F1	Zabezpieczenie petli prądowej	PROJ	Weidmüller W2T 4 FS-FT-PE BK Bezpiecznik 5x20 0,025A
Szafa dyżurka	78F2	Zabezpieczenie petli prądowej	PROJ	Weidmüller W2T 4 FS-FT-PE BK Bezpiecznik 5x20 0,025A
Szafa dyżurka	78F3	Zabezpieczenie petli prądowej	PROJ	Weidmüller WTR 2.5/SI Bezpiecznik 5x20 0,025A
Szafa dyżurka	78F4	Zabezpieczenie petli prądowej	PROJ	Weidmüller WTR 2.5/SI Bezpiecznik 5x20 0,025A
OBIEKT	78SENS1	Czujnik - ZUS2 POZIOM WODY W ZBIORNIKU (LZUS2)	ISTN	APLISENS PC-28
OBIEKT	78SENS2	Czujnik - ZUS3 POZIOM WODY W ZBIORNIKU (LZUS3)	ISTN	APLISENS PC-28
Szafa dyżurka	79F1	Zabezpieczenie petli prądowej	PROJ	Weidmüller W2T 4 FS-FT-PE BK Bezpiecznik 5x20 0,025A
Szafa dyżurka	79F2	Zabezpieczenie petli prądowej	PROJ	Weidmüller W2T 4 FS-FT-PE BK Bezpiecznik 5x20 0,025A
Szafa dyżurka	79F3	Zabezpieczenie petli prądowej	PROJ	Weidmüller WTR 2.5/SI Bezpiecznik 5x20 0,025A
Szafa dyżurka	79F4	Zabezpieczenie petli prądowej	PROJ	Weidmüller WTR 2.5/SI Bezpiecznik 5x20 0,025A
Szafa dyżurka	79SEP1	Separator pętli prądowej	PROJ	LABOR-ASTER S1-B/4/2kV

ZESTAWIENIE MATERIAŁÓW

LOKALIZACJA	ELEMENT	OPIS	STAN	MATERIAŁ
OBIEKT	79SENS1	Czujnik - TEMPERATURA ZEWNĘTRZNA (Tzew)	ISTN	-
OBIEKT	79SENS2	Czujnik - TEMPERATURA POWROTU SIECI (Tps)	ISTN	-
Szafa dyżurka	80F1	Zabezpieczenie petli prądowej	PROJ	Weidmüller W2T 4 FS-FT-PE BK Bezpiecznik 5x20 0,025A
Szafa dyżurka	80F2	Zabezpieczenie petli prądowej	PROJ	Weidmüller W2T 4 FS-FT-PE BK Bezpiecznik 5x20 0,025A
Szafa dyżurka	80F3	Zabezpieczenie petli prądowej	PROJ	Weidmüller WTR 2.5/SI Bezpiecznik 5x20 0,025A
Szafa dyżurka	80F4	Zabezpieczenie petli prądowej	PROJ	Weidmüller WTR 2.5/SI Bezpiecznik 5x20 0,025A
Szafa dyżurka	80DISP1	Wyświetlacz - TEMPERATURA ZASILANIA KOTŁÓW K1, K3, K4 (Tdk)	PROJ	SIMEX SWE-73-A-2-001-0
OBIEKT	80SENS1	Czujnik - TEMPERATURA ZASILANIA SIECI (Tzs)	ISTN	-
OBIEKT	80SENS2	Czujnik - TEMPERATURA ZASILANIA KOTŁÓW K1, K3, K4 (Tdk)	ISTN	KWAP AP-TOPGN12
Szafa dyżurka	81F1	Zabezpieczenie petli prądowej	PROJ	Weidmüller W2T 4 FS-FT-PE BK Bezpiecznik 5x20 0,025A
Szafa dyżurka	81F2	Zabezpieczenie petli prądowej	PROJ	Weidmüller W2T 4 FS-FT-PE BK Bezpiecznik 5x20 0,025A
Szafa dyżurka	81F3	Zabezpieczenie petli prądowej	PROJ	Weidmüller WTR 2.5/SI Bezpiecznik 5x20 0,025A
Szafa dyżurka	81F4	Zabezpieczenie petli prądowej	PROJ	Weidmüller WTR 2.5/SI Bezpiecznik 5x20 0,1A
Szafa dyżurka	81DISP1	Wyswietlacz - TEMPERATURA ZASILANIA KOTŁÓW K3, K4 (TdK34)	PROJ	SIMEX SWE-73-A-2-001-0
Szafa dyżurka	81SEP1	Separator pętli prądowej	PROJ	LABOR-ASTER S1-B/4/2kV
OBIEKT	81SENS1	Czujnik - TEMPERATURA ZASILANIA KOTŁÓW K3, K4 (TdK34)	ISTN	KWAP AP-TOPGN11
Szafa dyżurka	82F1	Zabezpieczenie petli prądowej	PROJ	Weidmüller W2T 4 FS-FT-PE BK Bezpiecznik 5x20 0,025A
Szafa dyżurka	82F2	Zabezpieczenie petli prądowej	PROJ	Weidmüller W2T 4 FS-FT-PE BK Bezpiecznik 5x20 0,025A
Szafa dyżurka	82F3	Zabezpieczenie petli prądowej	PROJ	Weidmüller WTR 2.5/SI Bezpiecznik 5x20 0,025A
Szafa dyżurka	82F4	Zabezpieczenie petli prądowej	PROJ	Weidmüller WTR 2.5/SI Bezpiecznik 5x20 0,025A
Szafa dyżurka	91F1	Zabezpieczenie petli prądowej	PROJ	Weidmüller WTR 2.5/SI Bezpiecznik 5x20 0,025A
Szafa dyżurka	91F2	Zabezpieczenie petli prądowej	PROJ	Weidmüller WTR 2.5/SI Bezpiecznik 5x20 0,025A
Szafa dyżurka	91F3	Zabezpieczenie petli prądowej	PROJ	Weidmüller WTR 2.5/SI Bezpiecznik 5x20 0,025A
Szafa dyżurka	91F4	Zabezpieczenie petli prądowej	PROJ	Weidmüller WTR 2.5/SI Bezpiecznik 5x20 0,025A
Szafa dyżurka	91SEP1	Separator pętli prądowej	PROJ	LABOR-ASTER S1-B/4/2kV
Szafa dyżurka	92F1	Zabezpieczenie petli prądowej	PROJ	Weidmüller WTR 2.5/SI Bezpiecznik 5x20 0,025A
Szafa dyżurka	92F2	Zabezpieczenie petli prądowej	PROJ	Weidmüller WTR 2.5/SI Bezpiecznik 5x20 0,025A
Szafa dyżurka	92F3	Zabezpieczenie petli prądowej	PROJ	Weidmüller WTR 2.5/SI Bezpiecznik 5x20 0,025A
Szafa dyżurka	92F4	Zabezpieczenie petli prądowej	PROJ	Weidmüller WTR 2.5/SI Bezpiecznik 5x20 0,025A
Szafa dyżurka	92DISP1	Wyświetlacz - DYSPOZYCYJA SIECI	PROJ	SIMEX SWE-73-A-2-001-0
Szafa dyżurka	93F1	Zabezpieczenie petli prądowej	PROJ	Weidmüller WTR 2.5/SI Bezpiecznik 5x20 0,025A
Szafa dyżurka	93F2	Zabezpieczenie petli prądowej	PROJ	Weidmüller WTR 2.5/SI Bezpiecznik 5x20 0,025A
Szafa dyżurka	93F3	Zabezpieczenie petli prądowej	PROJ	Weidmüller WTR 2.5/SI Bezpiecznik 5x20 0,025A
Szafa dyżurka	93F4	Zabezpieczenie petli prądowej	PROJ	Weidmüller WTR 2.5/SI Bezpiecznik 5x20 0,025A
Szafa dyżurka	93DISP1	Wyświetlacz - PRZEPŁYW RZECZYWISTY PRZEZ KOTŁY (QrK)	PROJ	SIMEX SWE-73-A-2-001-0
Szafa dyżurka	93DISP2	Wyświetlacz - PRZEPŁYW ZADANY PRZEZ KOTŁY (QzK)	PROJ	SIMEX SWE-73-A-2-001-0
Szafa dyżurka	93SEP1	Separator pętli prądowej	PROJ	LABOR-ASTER S1-B/4/2kV
Szafa dyżurka	94F1	Zabezpieczenie petli prądowej	PROJ	Weidmüller WTR 2.5/SI Bezpiecznik 5x20 0,025A
Szafa dyżurka	94F2	Zabezpieczenie petli prądowej	PROJ	Weidmüller WTR 2.5/SI Bezpiecznik 5x20 0,025A
Szafa dyżurka	94F3	Zabezpieczenie petli prądowej	PROJ	Weidmüller WTR 2.5/SI Bezpiecznik 5x20 0,025A
Szafa dyżurka	94F4	Zabezpieczenie petli prądowej	PROJ	Weidmüller WTR 2.5/SI Bezpiecznik 5x20 0,025A
Szafa PO1	101F1	Zabezpieczenie kontroli zasilania 3F	PROJ	EATON HN-B2/3
Szafa PO1	101F2	Zabezpieczenie pętli prądowej	PROJ	Weidmüller WTR 2.5/SI Bezpiecznik 5x20 0,025A
Szafa PO1	101F3	Zabezpieczenie potencjometru	PROJ	Weidmüller WTR 2.5/SI Bezpiecznik 5x20 0,025A
Szafa PO1	101K1	Kontrola zasilania 3F	PROJ	F&F CKF-318
Szafa PO1	101K2	Przekaźnik - ZAS.FALO.OK	PROJ	Relpol SIR6WB-24VDC-R
Szafa PO1	101K3	Przekaźnik - PRACA.Z.FALO.	PROJ	Relpol SIR6WB-24VDC-R
OBIEKT	101M1	Silnik	ISTN	Silnik 55kW
Szafa PO1	101FQ1	Falownik	ISTN	Toshiba VF-A5P
Szafa dyżurka	101R1	Potencjometr	PROJ	EATON M22-R10K
Szafa dyżurka	102K1	Przekaźnik - E-STOP#1	PROJ	Relpol R4N-2014-23-1024-WTD Relpol GZM4
Szafa dyżurka	102K2	Przekaźnik - E-STOP#2	PROJ	Relpol R4N-2014-23-1024-WTD Relpol GZM4
Szafa PO1	102K3	Przekaźnik - E-STOP.EXT.#1	PROJ	Relpol R4N-2014-23-1024-WTD Relpol GZM4
Szafa PO1	102K4	Przekaźnik - E-STOP.EXT.#2	PROJ	Relpol R4N-2014-23-1024-WTD Relpol GZM4

Tilen Piotr Folga
ul. Zdrojowa 24
32-640 Laskowa
Tel: 606 838 717
tilen.biuro@gmail.com

Temat: Modernizacja układu wyprowadzenia ciepła z Kotłowni Rejonowej PEC TERMOWAD

Tytuł: Zestawienie materiałów | 3,4/19

Projektant: mgr inż. Piotr Folga
Uprawnienia budowlane do projektowania kierowania robotami budowlanymi bez ograniczeń w specjalności instalacyjnej w zakresie sieci, instalacji i urządzeń elektrycznych i elektroenergetycznych. Nr ewidencyjny SLK/257/2/PWOE/09

Podpis:

Opracował: Marcin Folga

Podpis:

Koordynaty GPS: N: 49°53'16.3" E: 19°30'10.0"

Nr wew. sprawy: 89/MF/25

Inwestor: Przedsiębiorstwo Energetyki Cieplnej TERMOWAD al. Matki Bożej Fatimskiej 32, 32-100 Wadowice

Data: 11.05.2026

Poprzednia: 471 Następna: 473

Strona: **472**

1	2	3	4	5	6	7	8	9	10	11	12	13	14	15	16	17	18	19	20

ZESTAWIENIE MATERIAŁÓW

LOKALIZACJA	ELEMENT	OPIS	STAN	MATERIAŁ
Ster. m. PO1	102S1	Przyscisk - E-STOP	PROJ	EATON M22-PVT
				EATON M22-A
				EATON M22-K01
Szafa PO1	102T1	Termostat	PROJ	STEGO KTO111
Szafa dyżurka	103K1	Przekaźnik - PRACA	PROJ	Relpol R4N-2014-23-1024-WTD
				Relpol GZM4
Szafa dyżurka	103S1	Przycisk - STOP	PROJ	EATON M22-D-R
				EATON M22-A
				EATON M22-K01
Ster. m. PO1	103S2	Przycisk - STOP	PROJ	EATON M22-D-R
				EATON M22-A
				EATON M22-K01
Ster. m. PO1	103S3	Przycisk - START	PROJ	EATON M22-D-G
				EATON M22-A
				EATON M22-K10
Szafa dyżurka	103S4	Przycisk - START	PROJ	EATON M22-D-G
				EATON M22-A
				EATON M22-K10
Szafa dyżurka	103H1	Kontrolka - AWARIA	PROJ	EATON M22-L-R
				EATON M22-A
				EATON M22-LED-R
Szafa dyżurka	103H2	Kontrolka - GOTOWOŚĆ	PROJ	EATON M22-L-W
				EATON M22-A
				EATON M22-LED-W
Szafa PO1	104K1	Przekaźnik - PRACA.DO.FALO.	PROJ	Relpol R4N-2014-23-1024-WTD
				Relpol GZM4
Szafa dyżurka	104H1	Kontrolka - PRACA	PROJ	EATON M22-L-G
				EATON M22-A
				EATON M22-LED-G
Ster. m. PO1	104H2	Kontrolka - AWARIA	PROJ	EATON M22-L-R
				EATON M22-A
				EATON M22-LED-R
Ster. m. PO1	104H3	Kontrolka - GOTOWOŚĆ	PROJ	EATON M22-L-W
				EATON M22-A
				EATON M22-LED-W
Ster. m. PO1	104H4	Kontrolka - PRACA	PROJ	EATON M22-L-G
				EATON M22-A
				EATON M22-LED-G
Szafa PO2	111F1	Zabezpieczenie wentylatora	PROJ	EATON HN-B2/1
Szafa PO2	111F2	Zabezpieczenie pętli prądowej	PROJ	Weidmüller WTR 2.5/SI
				Bezpiecznik 5x20 0,025A
Szafa PO2	111F3	Zabezpieczenie potencjometru	PROJ	Weidmüller WTR 2.5/SI
				Bezpiecznik 5x20 0,1A
Szafa PO2	111K1	Przekaźnik - ZAS.FALO.OK	PROJ	Relpol SIR6WB-24VDC-R
Szafa PO2	111K2	Przekaźnik - PRACA.Z.FALO.	PROJ	Relpol SIR6WB-24VDC-R
Szafa PO2	111K3	Przekaźnik - PRACA.WENT.	PROJ	Relpol SIR6WB-24VDC-R
Szafa PO2	111M1	Wentylator szafy	ISTN	Wentylator
OBIEKT	111M2	Silnik	ISTN	Silnik 55kW
Szafa PO2	111FQ1	Falownik	ISTN	ZAWEX LSLV S100
Szafa dyżurka	111R1	Potencjometr	PROJ	EATON M22-R10K
Szafa dyżurka	112K1	Przekaźnik - E-STOP#1	PROJ	Relpol R4N-2014-23-1024-WTD
				Relpol GZM4
Szafa dyżurka	112K2	Przekaźnik - E-STOP#2	PROJ	Relpol R4N-2014-23-1024-WTD
				Relpol GZM4
Szafa PO2	112K3	Przekaźnik - E-STOP.EXT.#1	PROJ	Relpol R4N-2014-23-1024-WTD
				Relpol GZM4
Szafa PO2	112K4	Przekaźnik - E-STOP.EXT.#2	PROJ	Relpol R4N-2014-23-1024-WTD
				Relpol GZM4
Ster. m. PO2	112S1	Przyscisk - E-STOP	PROJ	EATON M22-PVT
				EATON M22-A
				EATON M22-K01
Szafa PO2	112T1	Termostat	PROJ	STEGO KTO111
Szafa dyżurka	113K1	Przekaźnik - PRACA	PROJ	Relpol R4N-2014-23-1024-WTD
				Relpol GZM4
Szafa dyżurka	113S1	Przycisk - STOP	PROJ	EATON M22-D-R
				EATON M22-A
				EATON M22-K01
Ster. m. PO2	113S2	Przycisk - STOP	PROJ	EATON M22-D-R
				EATON M22-A
				EATON M22-K01
Ster. m. PO2	113S3	Przycisk - START	PROJ	EATON M22-D-G
				EATON M22-A
				EATON M22-K10
Szafa dyżurka	113S4	Przycisk - START	PROJ	EATON M22-D-G
				EATON M22-A
				EATON M22-K10
Szafa dyżurka	113H1	Kontrolka - AWARIA	PROJ	EATON M22-L-R
				EATON M22-A
				EATON M22-LED-R
Szafa dyżurka	113H2	Kontrolka - GOTOWOŚĆ	PROJ	EATON M22-L-W
				EATON M22-A
				EATON M22-LED-W
Szafa PO2	114K1	Przekaźnik - PRACA.DO.FALO.	PROJ	Relpol R4N-2014-23-1024-WTD
				Relpol GZM4
Szafa dyżurka	114H1	Kontrolka - PRACA	PROJ	EATON M22-L-G
				EATON M22-A
				EATON M22-LED-G
Ster. m. PO2	114H2	Kontrolka - AWARIA	PROJ	EATON M22-L-R
				EATON M22-A
				EATON M22-LED-R

ZESTAWIENIE MATERIAŁÓW

LOKALIZACJA	ELEMENT	OPIS	STAN	MATERIAŁ
Ster. m. PO2	114H3	Kontrolka - GOTOWOŚĆ	PROJ	EATON M22-L-W
				EATON M22-A
				EATON M22-LED-W
Ster. m. PO2	114H4	Kontrolka - PRACA	PROJ	EATON M22-L-G
				EATON M22-A
				EATON M22-LED-G
Szafa PO3	121F1	Zabezpieczenie kontroli zasilania 3F	PROJ	EATON HN-B2/3
Szafa PO3	121F2	Zabezpieczenie pętli prądowej	PROJ	Weidmüller WTR 2.5/SI
				Bezpiecznik 5x20 0,025A
Szafa PO3	121F3	Zabezpieczenie potencjometru	PROJ	Weidmüller WTR 2.5/SI
				Bezpiecznik 5x20 0,025A
Szafa PO3	121K1	Kontrola zasilania 3F	PROJ	F&F CKF-318
Szafa PO3	121K2	Przekaźnik - ZAS.FALO.OK	PROJ	Relpol SIR6WB-24VDC-R
Szafa PO3	121K3	Przekaźnik - PRACA.Z.FALO.	PROJ	Relpol SIR6WB-24VDC-R
OBIEKT	121M1	Silnik	ISTN	Silnik 55kW
Szafa PO3	121FQ1	Falownik	ISTN	Toshiba VF-A5P
Szafa dyżurka	121R1	Potencjometr	PROJ	EATON M22-R10K
Szafa dyżurka	122K1	Przekaźnik - E-STOP#1	PROJ	Relpol R4N-2014-23-1024-WTD
				Relpol GZM4
Szafa dyżurka	122K2	Przekaźnik - E-STOP#2	PROJ	Relpol R4N-2014-23-1024-WTD
				Relpol GZM4
Szafa PO3	122K3	Przekaźnik - E-STOP.EXT.#1	PROJ	Relpol R4N-2014-23-1024-WTD
				Relpol GZM4
Szafa PO3	122K4	Przekaźnik - E-STOP.EXT.#2	PROJ	Relpol R4N-2014-23-1024-WTD
				Relpol GZM4
Ster. m. PO3	122S1	Przyscisk - E-STOP	PROJ	EATON M22-PVT
				EATON M22-A
				EATON M22-K01
Szafa PO3	122T1	Termostat	PROJ	STEGO KTO111
Szafa dyżurka	123K1	Przekaźnik - PRACA	PROJ	Relpol R4N-2014-23-1024-WTD
				Relpol GZM4
Szafa dyżurka	123S1	Przycisk - STOP	PROJ	EATON M22-D-R
				EATON M22-A
				EATON M22-K01
Ster. m. PO3	123S2	Przycisk - STOP	PROJ	EATON M22-D-R
				EATON M22-A
				EATON M22-K01
Ster. m. PO3	123S3	Przycisk - START	PROJ	EATON M22-D-G
				EATON M22-A
				EATON M22-K10
Szafa dyżurka	123S4	Przycisk - START	PROJ	EATON M22-D-G
				EATON M22-A
				EATON M22-K10
Szafa dyżurka	123H1	Kontrolka - AWARIA	PROJ	EATON M22-L-R
				EATON M22-A
				EATON M22-LED-R
Szafa dyżurka	123H2	Kontrolka - GOTOWOŚĆ	PROJ	EATON M22-L-W
				EATON M22-A
				EATON M22-LED-W
Szafa PO3	124K1	Przekaźnik - PRACA.DO.FALO.	PROJ	Relpol R4N-2014-23-1024-WTD
				Relpol GZM4
Szafa dyżurka	124H1	Kontrolka - PRACA	PROJ	EATON M22-L-G
				EATON M22-A
				EATON M22-LED-G
Ster. m. PO3	124H2	Kontrolka - AWARIA	PROJ	EATON M22-L-R
				EATON M22-A
				EATON M22-LED-R
Ster. m. PO3	124H3	Kontrolka - GOTOWOŚĆ	PROJ	EATON M22-L-W
				EATON M22-A
				EATON M22-LED-W
Ster. m. PO3	124H4	Kontrolka - PRACA	PROJ	EATON M22-L-G
				EATON M22-A
				EATON M22-LED-G
Szafa PO4	131F1	Zabezpieczenie zasilacza buforowego G1	ISTN	ABB B10 1P
Szafa PO4	131Q1	Wyłacznik główny	ISTN	Rozł.ącznik ABB 100A
Szafa PO4	131Q2	Wyłącznik silnikowy	ISTN	ABB MS116
				ABB HK1-11
OBIEKT	131M1	Silnik	ISTN	Silnik 11kW
Szafa PO4	131G1	Zasilacz buforowy	ISTN	MEAN WELL DRC-40B
Szafa PO4	131B1	Bateria 24V	ISTN	Akumulatory 24V (2x12V)
Szafa PO4	132F1	Zabezpieczenie kontrolki 24V	ISTN	Weidmüller WTR 2.5/SI
				Bezpiecznik
Szafa PO4	132F2	Zabezpieczenie sterowania	ISTN	Weidmüller WTR 2.5/SI
				Bezpiecznik
Szafa PO4	132K1	Przekaźnik - P.RĘCZNA	ISTN	Relpol R4N-2014-23-1024-WTD
				Relpol GZM4
Szafa PO4	132K2	Przekaźnik - GOTOWOŚĆ	PROJ	Relpol R4N-2014-23-1024-WTD
				Relpol GZM4
Szafa PO4	132K3	Przekaźnik - KASOWANIE	ISTN	Relpol R4N-2014-23-1024-WTD
				Relpol GZM4
Szafa PO4	132K4	Przekaźnik - TERM.SIL.	ISTN	Relpol R4N-2014-23-1024-WTD
				Relpol GZM4
Szafa PO4	132K5	Przekaźnik - AWARIA	ISTN	Relpol R4N-2014-23-1024-WTD
				Relpol GZM4
Szafa PO4	132S1	Przycisk - E-STOP	PROJ	EATON M22-PVT
				EATON M22-A
				EATON M22-K01
				EATON M22-K01
				EATON M22-K10

Tilen Piotr Folga
ul. Zdrojowa 24
32-640 Laskowa
Tel: 606 838 717
tilen.biuro@gmail.com

Tilen electric

Temat: Modernizacja układu wyprowadzenia ciepła z Kotłowni Rejonowej PEC TERMOWAD

Tytuł: Zestawienie materiałów | 5,6/19

Projektant: mgr inż. Piotr Folga
Uprawnienia budowlane do projektowania kierowania robotami budowlanymi bez ograniczeń w sprcjalności instalacyjnej w zakresie sieci, instalacji i urządzeń elektrycznych i elektroenergetycznych. Nr ewidencyjny SLK/257/2/PWOE/09

Podpis:

Koordynaty GPS: N: 49°53'16.3" E: 19°30'10.0"

Opracował: Marcin Folga

Podpis:

Nr wew. sprawy: 89/MF/25

Inwestor: Przedsiębiorstwo Energetyki Cieplnej TERMOWAD al. Matki Bożej Fatimskiej 32, 32-100 Wadowice

Data: 11.05.2026

Poprzednia: 472 | Następna: 474

Strona: 473

1	2	3	4	5	6	7	8	9	10	11	12	13	14	15	16	17	18	19	20

ZESTAWIENIE MATERIAŁÓW

LOKALIZACJA	ELEMENT	OPIS	STAN	MATERIAŁ
Szafa PO4	132S2	Przełacznik - R-0-A	ISTN	Przełacznik 3 pozycyjny
Szafa PO4	132S3	Przełacznik - START RĘCZ.	ISTN	Przełacznik 2 pozycyjny
Szafa PO4	132S4	Przycisk - KASOWANIE	ISTN	Przycisk zielony
Szafa PO4	132H1	Kontrolka - ZASILANIE 24V	ISTN	Kontrolka NIEBIESKA
Szafa PO4	132H2	Kontrolka - P.RĘCZNA	ISTN	Kontroka w przełaczniku
Szafa PO4	132H3	Kontrolka - GOTOWOŚĆ	ISTN	Kontroka w przełaczniku
OBIEKT	132R1	Termorezystor - TERMIN.NA.SILNIKU	ISTN	Silnik PO4
Szafa PO4	133K1	Przekaźnik - P.Z.PRESO.	ISTN	Relpol R4N-2014-23-1024-WTD
				Relpol GZM4
Szafa PO4	133K2	Przekaźnik - P.Z.SZR.	ISTN	Relpol R4N-2014-23-1024-WTD
				Relpol GZM4
Szafa PO4	133K3	Przekaźnik - PRACA	ISTN	Relpol R4N-2014-23-1024-WTD
				Relpol GZM4
Szafa PO4	133K4	Stycznik - P.Z.SIECI	ISTN	ABB AF30-30-00-11
Szafa PO4	133S1	Przełącznik - P.Z.PRESO.	ISTN	Przełacznik 2 pozycyjny
Szafa PO4	133S2	Przełacznik - P.Z.SZR.	ISTN	Przełacznik 2 pozycyjny
OBIEKT	133PR1	Presostat	ISTN	Presostat
OBIEKT	133SRZ1	SZR	ISTN	Styk SZR
Szafa PO4	133H1	Kontrolka - P.Z.PRESO.	ISTN	Kontroka w przełaczniku
Szafa PO4	133H2	Kontrolka - P.Z.SZR.	ISTN	Kontroka w przełaczniku
Szafa PO4	133H3	Kontroka - PRACA	ISTN	Kontrolka ZIELONA
Szafa PO4	133H4	Kontrolka - AWARIA	ISTN	Kontrolka CZERWONA
Szafa PO4	134K1	Przekaźnik - KAS.Z.DYŻURKI	PROJ	Relpol R4N-2014-23-1024-WTD
				Relpol GZM4
Szafa dyżurka	134S1	Przycisk - KAS.DYZURKA	PROJ	EATON M22-D-X
				EATON M22-A
				EATON M22-XD-B-X6
				EATON M22-K10
Szafa dyżurka	134H1	Kontrolka - AWARIA	PROJ	EATON M22-L-R
				EATON M22-A
				EATON M22-LED-R
Szafa dyżurka	134H2	Kontrolka - GOTOWOŚĆ	PROJ	EATON M22-L-W
				EATON M22-A
				EATON M22-LED-W
Szafa dyżurka	134H3	Kontrolka - PRACA	PROJ	EATON M22-L-G
				EATON M22-A
				EATON M22-LED-G
Szafa PO4	134T1	Termostat	PROJ	STEGO KTO111
Szafa PO5	141F1	Zabezpieczenie wentylatora	PROJ	EATON HN-B2/1
Szafa PO5	141F2	Zabezpieczenie pętli prądowej	PROJ	Weidmüller WTR 2.5/SI
				Bezpiecznik 5x20 0,025A
Szafa PO5	141F3	Zabezpieczenie potencjometru	PROJ	Weidmüller WTR 2.5/SI
				Bezpiecznik 5x20 0,1A
Szafa PO5	141K1	Przekaźnik - ZAS.FALO.OK	PROJ	Relpol SIR6WB-24VDC-R
Szafa PO5	141K2	Przekaźnik - PRACA.Z.FALO.	PROJ	Relpol SIR6WB-24VDC-R
Szafa PO5	141K3	Przekaźnik - PRACA.WENT.	PROJ	Relpol SIR6WB-24VDC-R
Szafa PO5	141M1	Wentylator szafy	ISTN	Wentylator
OBIEKT	141M2	Silnik	ISTN	Silnik PO5 55kW
Szafa PO5	141FQ1	Falownik	ISTN	Falownik
Szafa dyżurka	141R1	Potencjometr	PROJ	EATON M22-R10K
Szafa dyżurka	142K1	Przekaźnik - E-STOP#1	PROJ	Relpol R4N-2014-23-1024-WTD
				Relpol GZM4
Szafa dyżurka	142K2	Przekaźnik - E-STOP#2	PROJ	Relpol R4N-2014-23-1024-WTD
				Relpol GZM4
Szafa PO5	142K3	Przekaźnik - E-STOP.EXT.#1	PROJ	Relpol R4N-2014-23-1024-WTD
				Relpol GZM4
Szafa PO5	142K4	Przekaźnik - E-STOP.EXT.#2	PROJ	Relpol R4N-2014-23-1024-WTD
				Relpol GZM4
Ster. m. PO5	142S1	Przyscisk - E-STOP	PROJ	EATON M22-PVT
				EATON M22-A
				EATON M22-K01
Szafa PO5	142T1	Termostat	PROJ	STEGO KTO111
Szafa dyżurka	143K1	Przekaźnik - PRACA	PROJ	Relpol R4N-2014-23-1024-WTD
				Relpol GZM4
Szafa dyżurka	143S1	Przycisk - STOP	PROJ	EATON M22-D-R
				EATON M22-A
				EATON M22-K01
Ster. m. PO5	143S2	Przycisk - STOP	PROJ	EATON M22-D-R
				EATON M22-A
				EATON M22-K01
Ster. m. PO5	143S3	Przycisk - START	PROJ	EATON M22-D-G
				EATON M22-A
				EATON M22-K10
Szafa dyżurka	143S4	Przycisk - START	PROJ	EATON M22-D-G
				EATON M22-A
				EATON M22-K10
Szafa dyżurka	143H1	Kontrolka - AWARIA	PROJ	EATON M22-L-R
				EATON M22-A
				EATON M22-LED-R
Szafa dyżurka	143H2	Kontrolka - GOTOWOŚĆ	PROJ	EATON M22-L-W
				EATON M22-A
				EATON M22-LED-W
Szafa PO5	144K1	Przekaźnik - PRACA.DO.FALO.	PROJ	Relpol R4N-2014-23-1024-WTD
				Relpol GZM4
Szafa dyżurka	144H1	Kontrolka - PRACA	PROJ	EATON M22-L-G
				EATON M22-A
				EATON M22-LED-G
Ster. m. PO5	144H2	Kontrolka - AWARIA	PROJ	EATON M22-L-R
				EATON M22-A
				EATON M22-LED-R

ZESTAWIENIE MATERIAŁÓW

LOKALIZACJA	ELEMENT	OPIS	STAN	MATERIAŁ
Ster. m. PO5	144H3	Kontrolka - GOTOWOŚĆ	PROJ	EATON M22-L-W
				EATON M22-A
				EATON M22-LED-W
Ster. m. PO5	144H4	Kontrolka - PRACA	PROJ	EATON M22-L-G
				EATON M22-A
				EATON M22-LED-G
Szafa PO6	151F1	Zabezpieczenie główne	PROJ	EATON Z-SLS/CB/3
				3x Wkładka bezpiecznikowa D02 gG 40A
Szafa PO6	151F2	Zabezpieczenie kontroli zasilania 3F	PROJ	EATON HN-B2/3
Szafa PO6	151Q1	Wyłącznik główny	PROJ	EATON P1-40
Szafa PO6	151Q2	Zabezpieczenie silnika	PROJ	ABB MS132-25
				ABB HK1-11
Szafa PO6	151K1	Kontrola zasilania 3F	PROJ	F&F CKF-318
OBIEKT	151M1	Silnik	ISTN	Silnik 11kW
Szafa dyżurka	152K1	Przekaźnik - E-STOP#1	PROJ	Relpol R4N-2014-23-1024-WTD
				Relpol GZM4
Szafa dyżurka	152K2	Przekaźnik - E-STOP#2	PROJ	Relpol R4N-2014-23-1024-WTD
				Relpol GZM4
Szafa PO6	152S1	Przycisk - E-STOP	PROJ	EATON M22-PVT
				EATON M22-A
				EATON M22-K01
Szafa dyżurka	153K1	Przekźnik - P.Z.SIECI	PROJ	Relpol R4N-2014-23-1024-WTD
				Relpol GZM4
Szafa dyżurka	153S1	Przycisk - STOP	PROJ	EATON M22-D-R
				EATON M22-A
				EATON M22-K01
Szafa PO6	153S2	Przycisk - STOP	PROJ	EATON M22-D-R
				EATON M22-A
				EATON M22-K01
Szafa PO6	153S3	Przycisk - START	PROJ	EATON M22-D-G
				EATON M22-A
				EATON M22-K10
Szafa dyżurka	153S4	Przycisk - START	PROJ	EATON M22-D-G
				EATON M22-A
				EATON M22-K10
Szafa dyżurka	153H1	Kontrolka - AWARIA	PROJ	EATON M22-L-R
				EATON M22-A
				EATON M22-LED-R
Szafa dyżurka	153H2	Kontrolka - GOTOWOŚĆ	PROJ	EATON M22-L-W
				EATON M22-A
				EATON M22-LED-W
Szafa PO6	154K1	Stycznik - P.Z.SIECI.ST	PROJ	ABB AF26Z-30-00-21
				ABB BEA38-4
				ABB CAL4-11
Szafa dyżurka	154H1	Kontrolka - PRACA	PROJ	EATON M22-L-G
				EATON M22-A
				EATON M22-LED-G
Szafa PO6	154H2	Kontrolka - AWARIA	PROJ	EATON M22-L-R
				EATON M22-A
				EATON M22-LED-R
Szafa PO6	154H3	Kontrolka - GOTOWOŚĆ	PROJ	EATON M22-L-W
				EATON M22-A
				EATON M22-LED-W
Szafa PO6	154H4	Kontrolka - PRACA	PROJ	EATON M22-L-G
				EATON M22-A
				EATON M22-LED-G
Szafa PGZ1,2,3,5	161F1	Zabezpieczenie główne	ISTN	3x Wkładka bezpiecznikowa WTN-00 gG 100A
Szafa PGZ1,2,3,5	161F2	Zabezpieczenie falownika	ISTN	AEG Elfa E83 C20 3P
Szafa PGZ1,2,3,5	161F3	Zabezpieczenie silnika	ISTN	AEG Elfa E83 C32 3P
Szafa PGZ1,2,3,5	161F4	Zabezpieczenie silnika	ISTN	AEG Elfa E83 C6 1P
Szafa PGZ1,2,3,5	161Q1	Rozłacznik główny	ISTN	APATOR SMP-00
Szafa PGZ1,2,3,5	161Q2	Wyłącznik silnikowy	ISTN	Moeller ZB21-24
Szafa PGZ1,2,3,5	161K1	Stycznik - P.Z.SIECI.ST.	ISTN	Moeller DIL0M
				Moeller 22DIL
Szafa PGZ1,2,3,5	161K2	Stycznik - P.Z.FALO.ST.	ISTN	Moeller DIL0M
			PROJ	Moeller 04DIL
			PROJ	Moeller XHI11-S
Szafa PGZ1,2,3,5	161K3	Przekaźnik - ZAS.SIEC.OK	ISTN	Relpol R4N-2014-23-5230-WT
				Relpol GZ4
OBIEKT	161M1	Silnik	ISTN	Silnik 7,5kW
Szafa PGZ1,2,3,5	161FQ1	Falownik	ISTN	ALSPA MV1018
Szafa PGZ1,2,3,5	162F1	Zabezpieczenie silnika	ISTN	AEG Elfa E83 C32 3P
Szafa PGZ1,2,3,5	162F2	Zabezpieczenie sterowania	ISTN	AEG Elfa E83 C6 1P
Szafa PGZ1,2,3,5	162Q1	Wyłacznik silnikowy	ISTN	Moeller ZB21-24
Szafa PGZ1,2,3,5	162K1	Stycznik - P.Z.SIECI.ST.	ISTN	Moeller DIL0M
				Moeller 22DIL
Szafa PGZ1,2,3,5	162K2	Stycznik - P.Z.FALO.ST.	ISTN	Moeller DIL0M
			PROJ	Moeller 04DIL
			PROJ	Moeller XHI11-S
Szafa PGZ1,2,3,5	162K3	Przekaźnik - ZAS.SIEC.OK	ISTN	Relpol R4N-2014-23-5230-WT
				Relpol GZ4
OBIEKT	162M1	Silnik	ISTN	Silnik 7,5kW
Szafa PGZ1,2,3,5	163F1	Zabezpieczenie silnika	ISTN	AEG Elfa E83 C32 3P
Szafa PGZ1,2,3,5	163F2	Zabezpieczenie sterowania	ISTN	AEG Elfa E83 C6 1P
Szafa PGZ1,2,3,5	163Q1	Wyłącznik silnikowy	ISTN	Moeller ZB21-24
Szafa PGZ1,2,3,5	163K1	Stycznik - P.Z.SIECI.ST.	ISTN	Moeller DIL0M
				Moeller 22DIL
Szafa PGZ1,2,3,5	163K2	Stycznik - P.Z.FALO.ST.	ISTN	Moeller DIL0M
			PROJ	Moeller 04DIL
			PROJ	Moeller XHI11-S

Tilen Piotr Folga
ul. Zdrojowa 24
32-640 Laskowa
Tel: 606 838 717
tilen.biuro@gmail.com

Tilen electric

Temat: Modernizacja układu wyprowadzenia ciepła z Kotłowni Rejonowej PEC TERMOWAD

Tytuł: Zestawienie materiałów | 7,8/19

Projektant: mgr inż. Piotr Folga
Uprawnienia budowlane do projektowania kierowania robotami budowlanymi bez ograniczeń w sprcjalności instalacyjnej w zakresie sieci, instalacji i urządzeń elektrycznych i elektroenergetycznych. Nr ewidencyjny SLK/257/2/PWOE/09

Podpis:

Koordynaty GPS: N: 49°53'16.3" E: 19°30'10.0"

Opracował: Marcin Folga

Podpis:

Nr wew. sprawy: 89/MF/25

Inwestor: Przedsiębiorstwo Energetyki Cieplnej TERMOWAD al. Matki Bożej Fatimskiej 32, 32-100 Wadowice

Data: 11.05.2026

Poprzednia: 473 | Następna: 475

Strona: **474**

1	2	3	4	5	6	7	8	9	10	11	12	13	14	15	16	17	18	19	20

ZESTAWIENIE MATERIAŁÓW

LOKALIZACJA	ELEMENT	OPIS	STAN	MATERIAŁ
Szafa PGZ1,2,3,5	163K3	Przekaźnik - ZAS.SIEC.OK	ISTN	Relpol R4N-2014-23-5230-WT
				Relpol GZ4
OBIEKT	163M1	Silnik	ISTN	Silnik 7,5kW
Szafa PGZ1,2,3,5	164F1	Zabezpieczenie silnika	PROJ	EATON HN-C32/3
Szafa PGZ1,2,3,5	164F2	Zabezpieczenie sterowania	PROJ	EATON HN-C6/1
Szafa PGZ1,2,3,5	164Q1	Wyłącznik silnikowy	PROJ	ABB TF42-16
Szafa PGZ1,2,3,5	164K1	Stycznik - P.Z.SIECI.ST.	PROJ	ABB AF16-30-10-13
				ABB VEM4
Szafa PGZ1,2,3,5	164K2	Stycznik - P.Z.FALO.ST.	PROJ	ABB AF16Z-30-10-21
				3x ABB CA4-01
				ABB CAL4-01
Szafa PGZ1,2,3,5	164K3	Przekaźnik - ZAS.SIEC.OK	ISTN	Relpol R4N-2014-23-5230-WT
				Relpol GZ4
OBIEKT	164M1	Silnik	ISTN	Silnik 7,5kW
Szafa PGZ1,2,3,5	165F1	Zabezpieczenie kontroli zasilania 3F	PROJ	EATON HN-B2/3
Szafa PGZ1,2,3,5	165F2	Zabezpieczenie przekaźnika kontroli zasilania 3F	PROJ	EATON HN-B2/1
Szafa PGZ1,2,3,5	165F3	Zabezpieczenie gniazda serwisowego	PROJ	EATON HN-B16/1
Szafa PGZ1,2,3,5	165F4	Zabezpieczenie oświetlenia szafy	PROJ	EATON HN-B6/1
Szafa PGZ1,2,3,5	165Q1	Zabezpieczenie wentylatora	ISTN	Moeller PKZM0-016
			PROJ	Moeller NHI11-PKZ0
Szafa PGZ1,2,3,5	165Q2	Wyłącznik różnicowo - prądowy	PROJ	EATON HNC-40/2/003-A
Szafa PGZ1,2,3,5	165K1	Kontrola zasilania 3F	PROJ	F&F CKF-318
Szafa PGZ1,2,3,5	165K2	Przekaźnik ZAS.3F.OK	ISTN	Relpol R4N-2014-23-5230-WT
				Relpol GZ4
Szafa PGZ1,2,3,5	165H1	Oswietlenie szafy	PROJ	STEGO 025/02551.0-11
Szafa PGZ1,2,3,5	165M1	Wentylator szafy	ISTN	Wentylator szafy
Szafa PGZ1,2,3,5	165XG1	Gniazdo serwisowe	PROJ	EATON Z-SD230-BS
Szafa PGZ1,2,3,5	168F1	Zabezpieczenie pętli pradowej	PROJ	Weidmüller WTR 2.5/SI
				Bezpiecznik 5x20 0,025A
Szafa PGZ1,2,3,5	168K1	Przekaźnik GOT.FALO.WENT.	PROJ	Relpol SIR6WB-24VDC-R
Szafa PGZ1,2,3,5	168K2	Przekaźnik GOT.FALO.STER.	PROJ	Relpol SIR6WB-24VDC-R
Szafa PGZ1,2,3,5	168CONV1	Przetwornik U > PP	PROJ	LABOR-ASTER S2Us-W
Szafa dyżurka	171K1	Przekaźnik - E-STOP#1	PROJ	Relpol R4N-2014-23-1024-WTD
				Relpol GZM4
Szafa dyżurka	171K2	Przekaźnik - E-STOP#2	PROJ	Relpol R4N-2014-23-1024-WTD
				Relpol GZM4
Szafa dyżurka	171K3	Przekaźnik - GOT.FALO.	PROJ	Relpol R4N-2014-23-1024-WTD
				Relpol GZM4
Szafa PGZ1,2,3,5	171S1	Przycisk - E-STOP	PROJ	EATON M22-PVT
				EATON M22-A
				EATON M22-K01
Ster. m. PGZ5	171S2	Przycisk - E-STOP	PROJ	EATON M22-PVT
				EATON M22-A
				EATON M22-K01
Szafa PGZ1,2,3,5	171T1	Termostat	ISTN	Termostat RITTAL
Szafa PGZ1,2,3,5	172K1	Przekaźnik - START/STOP.FALO.	ISTN	Relpol R4N-2014-23-1024-WTD
				Relpol GZ4
Szafa PGZ1,2,3,5	172K2	Przekaźnik - BLOK.IMP.FALO.	ISTN	Relpol R4N-2014-23-1024-WTD
				Relpol GZ4
Szafa dyżurka	176K1	Przekaźnik - P.Z.SIECI	PROJ	Relpol R4N-2014-23-1024-WTD
				Relpol GZM4
Szafa dyżurka	176K2	Przekaźnik - P.Z.FALO.	PROJ	Relpol R4N-2014-23-1024-WTD
				Relpol GZM4
Szafa dyżurka	176S1	Przełacznik - L-0-Z	PROJ	EATON M22-WRK3
				EATON M22-A
				2x EATON M22-K10
				2x EATON M22-CK11
Szafa dyżurka	176S2	Przycisk - STOP	PROJ	EATON M22-D-R
				EATON M22-A
				EATON M22-K01
Szafa PGZ1,2,3,5	176S3	Przycisk - STOP	PROJ	EATON M22-D-R
				EATON M22-A
				EATON M22-K01
Szafa PGZ1,2,3,5	176S4	Przycisk - START	PROJ	EATON M22-D-G
				EATON M22-A
				EATON M22-K10
Szafa dyżurka	176S5	Przycisk - START	PROJ	EATON M22-D-G
				EATON M22-A
				EATON M22-K10
Szafa dyżurka	176H1	Kontrolka - AWARIA	PROJ	EATON M22-L-R
				EATON M22-A
				EATON M22-LED-R
Szafa dyżurka	176H2	Kontrolka - GOTOWOŚĆ	PROJ	EATON M22-L-W
				EATON M22-A
				EATON M22-LED-W
Szafa PGZ1,2,3,5	177K1	Przekaźnik - P.Z.SIECI.STER.	PROJ	Relpol R4N-2014-23-1024-WTD
				Relpol GZ4
Szafa PGZ1,2,3,5	177K2	Przekaźnik - P.Z.FALO.STER.	PROJ	Relpol R4N-2014-23-1024-WTD
				Relpol GZ4
Szafa dyżurka	177K3	Przekaźnik - P.Z.SIECI.INFO.	PROJ	Relpol SIR6WB-24VDC-R
Szafa dyżurka	177K4	Przekaźnik - P.Z.FALO.INFO.	PROJ	Relpol SIR6WB-24VDC-R
Szafa dyżurka	177H1	Kontrolka - PRACA	PROJ	EATON M22-L-G
				EATON M22-A
				EATON M22-LED-G
Szafa PGZ1,2,3,5	177H2	Kontrolka - AWARIA	PROJ	EATON M22-L-R
				EATON M22-A
				EATON M22-LED-R
Szafa PGZ1,2,3,5	177H3	Kontrolka - GOTOWOŚĆ	PROJ	EATON M22-L-W
				EATON M22-A
				EATON M22-LED-W

ZESTAWIENIE MATERIAŁÓW

LOKALIZACJA	ELEMENT	OPIS	STAN	MATERIAŁ
Szafa PGZ1,2,3,5	177H4	Kontrolka - PRACA	PROJ	EATON M22-L-G
				EATON M22-A
				EATON M22-LED-G
Szafa PGZ1,2,3,5	177H5	Kontrolka - STER.LOK.	PROJ	EATON M22-L-B
				EATON M22-A
				EATON M22-LED-B
Szafa dyżurka	181K1	Przekaźnik - P.Z.SIECI	PROJ	Relpol R4N-2014-23-1024-WTD
				Relpol GZM4
Szafa dyżurka	181K2	Przekaźnik - P.Z.FALO.	PROJ	Relpol R4N-2014-23-1024-WTD
				Relpol GZM4
Szafa dyżurka	181S1	Przełacznik - L-0-Z	PROJ	EATON M22-WRK3
				EATON M22-A
				2x EATON M22-K10
				2x EATON M22-CK11
Szafa dyżurka	181S2	Przycisk - STOP	PROJ	EATON M22-D-R
				EATON M22-A
				EATON M22-K01
Szafa PGZ1,2,3,5	181S3	Przycisk - STOP	PROJ	EATON M22-D-R
				EATON M22-A
				EATON M22-K01
Szafa PGZ1,2,3,5	181S4	Przycisk - START	PROJ	EATON M22-D-G
				EATON M22-A
				EATON M22-K10
Szafa dyżurka	181S5	Przycisk - START	PROJ	EATON M22-D-G
				EATON M22-A
				EATON M22-K10
Szafa dyżurka	181H1	Kontrolka - AWARIA	PROJ	EATON M22-L-R
				EATON M22-A
				EATON M22-LED-R
Szafa dyżurka	181H2	Kontrolka - GOTOWOŚĆ	PROJ	EATON M22-L-W
				EATON M22-A
				EATON M22-LED-W
Szafa PGZ1,2,3,5	182K1	Przekaźnik - P.Z.SIECI.STER.	PROJ	Relpol R4N-2014-23-1024-WTD
				Relpol GZ4
Szafa PGZ1,2,3,5	182K2	Przekaźnik - P.Z.FALO.STER.	PROJ	Relpol R4N-2014-23-1024-WTD
				Relpol GZ4
Szafa dyżurka	182K3	Przekaźnik - P.Z.SIECI.INFO.	PROJ	Relpol SIR6WB-24VDC-R
Szafa dyżurka	182K4	Przekaźnik - P.Z.FALO.INFO.	PROJ	Relpol SIR6WB-24VDC-R
Szafa dyżurka	182H1	Kontrolka - PRACA	PROJ	EATON M22-L-G
				EATON M22-A
				EATON M22-LED-G
Szafa PGZ1,2,3,5	182H2	Kontrolka - AWARIA	PROJ	EATON M22-L-R
				EATON M22-A
				EATON M22-LED-R
Szafa PGZ1,2,3,5	182H3	Kontrolka - GOTOWOŚĆ	PROJ	EATON M22-L-W
				EATON M22-A
				EATON M22-LED-W
Szafa PGZ1,2,3,5	182H4	Kontrolka - PRACA	PROJ	EATON M22-L-G
				EATON M22-A
				EATON M22-LED-G
Szafa PGZ1,2,3,5	182H5	Kontrolka - STER.LOK.	PROJ	EATON M22-L-B
				EATON M22-A
				EATON M22-LED-B
Szafa dyżurka	186K1	Przekaźnik - P.Z.SIECI	PROJ	Relpol R4N-2014-23-1024-WTD
				Relpol GZM4
Szafa dyżurka	186K2	Przekaźnik - P.Z.FALO.	PROJ	Relpol R4N-2014-23-1024-WTD
				Relpol GZM4
Szafa dyżurka	186S1	Przełacznik - L-0-Z	PROJ	EATON M22-WRK3
				EATON M22-A
				2x EATON M22-K10
				2x EATON M22-CK11
Szafa dyżurka	186S2	Przycisk - STOP	PROJ	EATON M22-D-R
				EATON M22-A
				EATON M22-K01
Szafa PGZ1,2,3,5	186S3	Przycisk - STOP	PROJ	EATON M22-D-R
				EATON M22-A
				EATON M22-K01
Szafa PGZ1,2,3,5	186S4	Przycisk - START	PROJ	EATON M22-D-G
				EATON M22-A
				EATON M22-K10
Szafa dyżurka	186S5		PROJ	EATON M22-D-G
				EATON M22-A
				EATON M22-K10
Szafa dyżurka	186H1	Kontrolka - AWARIA	PROJ	EATON M22-L-R
				EATON M22-A
				EATON M22-LED-R
Szafa dyżurka	186H2	Kontrolka - GOTOWOŚĆ	PROJ	EATON M22-L-W
				EATON M22-A
				EATON M22-LED-W
Szafa PGZ1,2,3,5	187K1	Przekaźnik - P.Z.SIECI.STER.	PROJ	Relpol R4N-2014-23-1024-WTD
				Relpol GZ4
Szafa PGZ1,2,3,5	187K2	Przekaźnik - P.Z.FALO.STER.	PROJ	Relpol R4N-2014-23-1024-WTD
				Relpol GZ4
Szafa dyżurka	187K3	Przekaźnik - P.Z.SIECI.INFO.	PROJ	Relpol SIR6WB-24VDC-R
Szafa dyżurka	187K4	Przekaźnik - P.Z.FALO.INFO.	PROJ	Relpol SIR6WB-24VDC-R
Szafa dyżurka	187H1	Kontrolka - PRACA	PROJ	EATON M22-L-G
				EATON M22-A
				EATON M22-LED-G

Tilen Piotr Folga
ul. Zdrojowa 24
32-640 Laskowa
Tel: 606 838 717
tilen.biuro@gmail.com

Tilen electric

Temat: Modernizacja układu wyprowadzenia ciepła z Kotłowni Rejonowej PEC TERMOWAD

Tytuł: Zestawienie materiałów | 9,10/19

Projektant: mgr inż. Piotr Folga
Uprawnienia budowlane do projektowania kierowania robotami budowlanymi bez ograniczeń w specjalności instalacyjnej w zakresie sieci, instalacji i urządzeń elektrycznych i elektroenergetycznych. Nr ewidencyjny SLK/257/2/PWOE/09

Podpis:

Opracował: Marcin Folga

Podpis:

Koordynaty GPS: N: 49°53'16.3" E: 19°30'10.0"

Nr wew. sprawy: 89/MF/25

Inwestor: Przedsiębiorstwo Energetyki Cieplnej TERMOWAD al. Matki Bożej Fatimskiej 32, 32-100 Wadowice

Data: 11.05.2026

Poprzednia: 474 | Następna: 476

Strona: 475

1	2	3	4	5	6	7	8	9	10	11	12	13	14	15	16	17	18	19	20

ZESTAWIENIE MATERIAŁÓW

LOKALIZACJA	ELEMENT	OPIS	STAN	MATERIAŁ
Szafa PGZ1,2,3,5	187H2	Kontrolka - AWARIA	PROJ	EATON M22-L-R
				EATON M22-A
				EATON M22-LED-R
Szafa PGZ1,2,3,5	187H3	Kontrolka - GOTOWOŚĆ	PROJ	EATON M22-L-W
				EATON M22-A
				EATON M22-LED-W
Szafa PGZ1,2,3,5	187H4	Kontrolka - PRACA	PROJ	EATON M22-L-G
				EATON M22-A
				EATON M22-LED-G
Szafa PGZ1,2,3,5	187H5	Kontrolka - STER.LOK.	PROJ	EATON M22-L-B
				EATON M22-A
				EATON M22-LED-B
Szafa dyżurka	191K1	Przekaźnik - P.Z.SIECI	PROJ	Relpol R4N-2014-23-1024-WTD
				Relpol GZM4
Szafa dyżurka	191K2	Przekaźnik - P.Z.FALO.	PROJ	Relpol R4N-2014-23-1024-WTD
				Relpol GZM4
Szafa dyżurka	191S1	Przełacznik - L-0-Z	PROJ	EATON M22-WRK3
				EATON M22-A
				2x EATON M22-K10
				2x EATON M22-CK11
Szafa dyżurka	191S2	Przycisk - STOP	PROJ	EATON M22-D-R
				EATON M22-A
				EATON M22-K01
Szafa PGZ1,2,3,5	191S3	Przycisk - STOP	PROJ	EATON M22-D-R
				EATON M22-A
				EATON M22-K01
Szafa PGZ1,2,3,5	191S4	Przycisk - START	PROJ	EATON M22-D-G
				EATON M22-A
				EATON M22-K10
Szafa dyżurka	191S5	Przycisk - START	PROJ	EATON M22-D-G
				EATON M22-A
				EATON M22-K10
Szafa dyżurka	191H1	Kontrolka - AWARIA	PROJ	EATON M22-L-R
				EATON M22-A
				EATON M22-LED-R
Szafa dyżurka	191H2	Kontrolka - GOTOWOŚĆ	PROJ	EATON M22-L-W
				EATON M22-A
				EATON M22-LED-W
Szafa PGZ1,2,3,5	192K1	Przekaźnik - P.Z.SIECI.STER.	PROJ	Relpol R4N-2014-23-1024-WTD
				Relpol GZ4
Szafa PGZ1,2,3,5	192K2	Przekaźnik - P.Z.FALO.STER.	PROJ	Relpol R4N-2014-23-1024-WTD
				Relpol GZ4
Szafa dyżurka	192K3	Przekaźnik - P.Z.SIECI.INFO.	PROJ	Relpol SIR6WB-24VDC-R
Szafa dyżurka	192K4	Przekaźnik - P.Z.FALO.INFO.	PROJ	Relpol SIR6WB-24VDC-R
Szafa dyżurka	192H1	Kontrolka - PRACA	PROJ	EATON M22-L-G
				EATON M22-A
				EATON M22-LED-G
Szafa PGZ1,2,3,5	192H2	Kontrolka - AWARIA	PROJ	EATON M22-L-R
				EATON M22-A
				EATON M22-LED-R
Szafa PGZ1,2,3,5	192H3	Kontrolka - GOTOWOŚĆ	PROJ	EATON M22-L-W
				EATON M22-A
				EATON M22-LED-W
Szafa PGZ1,2,3,5	192H4	Kontrolka - PRACA	PROJ	EATON M22-L-G
				EATON M22-A
				EATON M22-LED-G
Szafa PGZ1,2,3,5	192H5	Kontrolka - STER.LOK.	PROJ	EATON M22-L-B
				EATON M22-A
				EATON M22-LED-B
Szafa PGZ4	201F1	Zabezpieczenie główne	PROJ	EATON Z-SLS/CB/3
				3x Wkładka bezpiecznikowa D02 gG 20A
Szafa PGZ4	201F2	Zabezpieczenie falownika	PROJ	EATON HN-C16/3
Szafa PGZ4	201F3	Zabezpieczenie kontroli zasilania 3F	PROJ	EATON HN-B2/3
Szafa PGZ4	201F4	Zabezpieczenie wentylatora	PROJ	EATON HN-B2/1
				EATON ZP-IHK
Szafa PGZ4	201Q1	Wyłącznik główny	PROJ	EATON P1-32
Szafa PGZ4	201Q2	Wyłącznik silnikowy	PROJ	ABB MS132-10
				ABB HK1-11
				ABB BEA16-4
Szafa PGZ4	201K1	Kontrola zasilania 3F	PROJ	F&F CKF-318
OBIEKT	201M1	Silnik	ISTN	Silnik 3kW
Szafa PGZ4	201M2	Wentylator szafy	PROJ	ALFA ELECTRIC ALFA2300BPB
				ALFA ELECTRIC ALFA2000BPB
Szafa PGZ4	201FQ1	Falownik	PROJ	Schneider Electric ATV310HU30N4E
				Schneider Electric VW3A31406
Szafa PGZ4	206F1	Zabezpieczenie pętli pradowej	PROJ	Weidmüller WTR 2.5/SI
				Bezpiecznik 5x20 0,025A
Szafa PGZ4	206K1	Przekaźnik - GOT.FALO.WENT.	PROJ	Relpol SIR6WB-24VDC-R
Szafa PGZ4	206K2	Przekaźnik - GOT.FALO.STER.	PROJ	Relpol SIR6WB-24VDC-R
Szafa dyżurka	208K1	Przekaźnik - E-STOP#1	PROJ	Relpol R4N-2014-23-1024-WTD
				Relpol GZM4
Szafa dyżurka	208K2	Przekaźnik - E-STOP#2	PROJ	Relpol R4N-2014-23-1024-WTD
				Relpol GZM4
Szafa dyżurka	208K3	Przekaźnik - GOT.FALO	PROJ	Relpol R4N-2014-23-1024-WTD
				Relpol GZM4
Szafa PGZ4	208K4	Przekaźnik - START/STOP.FALO.	PROJ	Relpol R4N-2014-23-1024-WTD
				Relpol GZM4
Szafa PGZ4	208K5	Przekaźnik - BLOK.IMP.FALO.	PROJ	Relpol R4N-2014-23-1024-WTD
				Relpol GZM4

ZESTAWIENIE MATERIAŁÓW

LOKALIZACJA	ELEMENT	OPIS	STAN	MATERIAŁ
Szafa PGZ4	208S1	Przycisk - E-STOP	PROJ	EATON M22-PVT
				EATON M22-A
				EATON M22-K01
Szafa PGZ4	208T1	Termostat	PROJ	STEGO KTO111
Szafa dyżurka	211K1	Przekaźnik - P.Z.SIECI	PROJ	Relpol R4N-2014-23-1024-WTD
				Relpol GZM4
Szafa dyżurka	211K2	Przekaźnik - P.Z.FALO.	PROJ	Relpol R4N-2014-23-1024-WTD
				Relpol GZM4
Szafa dyżurka	211S1	Przełacznik - L-0-Z	PROJ	EATON M22-WRK3
				EATON M22-A
				2x EATON M22-K10
				2x EATON M22-CK11
Szafa dyżurka	211S2	Przycisk - STOP	PROJ	EATON M22-D-R
				EATON M22-A
				EATON M22-K01
Szafa PGZ4	211S3	Przycisk - STOP	PROJ	EATON M22-D-R
				EATON M22-A
				EATON M22-K01
Szafa PGZ4	211S4	Przycisk - START	PROJ	EATON M22-D-G
				EATON M22-A
				EATON M22-K10
Szafa dyżurka	211S5	Przycisk - START	PROJ	EATON M22-D-G
				EATON M22-A
				EATON M22-K10
Szafa dyżurka	211H1	Kontrolka - AWARIA	PROJ	EATON M22-L-R
				EATON M22-A
				EATON M22-LED-R
Szafa dyżurka	211H2	Kontrolka - GOTOWOŚĆ	PROJ	EATON M22-L-W
				EATON M22-A
				EATON M22-LED-W
Szafa PGZ4	212K1	Stycznik - P.Z.SIECI.ST.	PROJ	ABB AF09Z-30-10-21
				ABB VEM4
Szafa PGZ4	212K2	Stycznik - P.Z.FALO.ST.	PROJ	ABB AF09Z-30-10-21
Szafa dyżurka	212K3	Przekaźnik - P.Z.SIECI.INFO.	PROJ	Relpol SIR6WB-24VDC-R
Szafa dyżurka	212K4	Przekaźnik - P.Z.FALO.INFO.	PROJ	Relpol SIR6WB-24VDC-R
Szafa dyżurka	212H1	Kontrolka - PRACA	PROJ	EATON M22-L-G
				EATON M22-A
				EATON M22-LED-G
Szafa PGZ4	212H2	Kontrolka - AWARIA	PROJ	EATON M22-L-R
				EATON M22-A
				EATON M22-LED-R
Szafa PGZ4	212H3	Kontrolka - GOTOWOŚĆ	PROJ	EATON M22-L-W
				EATON M22-A
				EATON M22-LED-W
Szafa PGZ4	212H4	Kontrolka - PRACA	PROJ	EATON M22-L-G
				EATON M22-A
				EATON M22-LED-G
Szafa PGZ4	212H5	Kontrolka - STER.LOK.	PROJ	EATON M22-L-B
				EATON M22-A
				EATON M22-LED-B
Szafa PZZ1,2	221F1	Zabezpieczenie główne	ISTN	Wkładka bezpiecznikowa WTN-2 gG 400A
Szafa PZZ1,2	221F2	Zabezpieczenie falownika	ISTN	ABB XLP1
				3x Wkładka bezpiecznikowa WTN-1 ULTRA-QUICK 250A
Szafa PZZ1,2	221F3	Zabezpieczenie silnika	ISTN	ABB XLP1
				3x Wkładka bezpiecznikowa WTN-1 gG 250A
Szafa PZZ1,2	221F4	Zabezpieczenie kontroli zasilania 3F	PROJ	EATON HN-B2/3
Szafa PZZ1,2	221F5	Zabezpieczenie sterowania (1/2)	PROJ	EATON HN-B10/2
Szafa PZZ1,2	221F6	Zabezpieczenie sterowania (2/2)	PROJ	EATON HN-B4/1
Szafa PZZ1,2	221Q1	Wyłącznik główny	ISTN	APATOR SMP-2
Szafa PZZ1,2	221Q2	Wyłącznik silnikowy	ISTN	Elester FP400 90-130A
Szafa PZZ1,2	221K1	Kontrola zasilania 3F	PROJ	F&F CKF-318
Szafa PZZ1,2	221K2	Stycznik mocy - P.Z.SIECI.STM.	ISTN	APAREL SA75
Szafa PZZ1,2	221K3	Stycznik mocy - P.Z.FALO.STM.	ISTN	APAREL SA75
Szafa PZZ1,2	221K4	Stycznik - P.Z.SIECI.ST	ISTN	Moeller DILEM
				Moeller 11 DIL EM
Szafa PZZ1,2	221K5	Stycznik - P.Z.FALO.ST	ISTN	Moeller DILEM
				Moeller 11 DIL EM
OBIEKT	221M1	Silnik	ISTN	Silnik 55kW
Szafa PZZ1,2	221FQ1	Falownik	ISTN	ALSPA MD2000
Szafa PZZ1,2	222F1	Zabezpieczenie silnika	ISTN	ABB XLP1
				3x Wkładka bezpĵiecznikowa WTN-1 gG 250A
Szafa PZZ1,2	222F2	Zabezpieczenie kontroli zasilania 3F	PROJ	EATON HN-B2/3
Szafa PZZ1,2	222F3	Zabezpieczenie sterowania (1/2)	PROJ	EATON HN-B10/2
Szafa PZZ1,2	222F4	Zabezpieczenie sterowania (2/2)	PROJ	EATON HN-B4/1
Szafa PZZ1,2	222Q1	Wyłącznik silnikowy	ISTN	Elester FP400 90-130A
Szafa PZZ1,2	222K1	Kontrola zasilania 3F	PROJ	F&F CKF-318
Szafa PZZ1,2	222K2	Stycznik mocy - P.Z.SIECI.STM.	ISTN	APAREL SA75
Szafa PZZ1,2	222K3	Stycznik mocy - P.Z.FALO.STM.	ISTN	APAREL SA75
Szafa PZZ1,2	222K4	Stycznik - P.Z.SIECI.ST	ISTN	Moeller DILEM
				Moeller 11 DIL EM
Szafa PZZ1,2	222K5	Stycznik - P.Z.FALO.ST	ISTN	Moeller DILEM
				Moeller 11 DIL EM
OBIEKT	222M1	Silnik	ISTN	Silnik 55kW
Szafa PZZ1,2	223F1	Zabezpieczenie gniazda serwisowego	PROJ	EATON HN-B16/1
Szafa PZZ1,2	223F2	Zabezpieczenie oświetlenia szafy	PROJ	EATON HN-B6/1
Szafa PZZ1,2	223Q1	Zabezpieczenie wentylatora	ISTN	Moeller PKZM0-1
				Moeller NHI11-PKZ0
Szafa PZZ1,2	223Q2	Wyłącznik różnicowo - prądowy	PROJ	EATON HNC-40/2/003-A

Tilen Piotr Folga
ul. Zdrojowa 24
32-640 Laskowa
Tel: 606 838 717
tilen.biuro@gmail.com

Tilen electric

Temat: Modernizacja układu wyprowadzenia ciepła z Kotłowni Rejonowej PEC TERMOWAD

Tytuł: Zestawienie materiałów | 11,12/19

Projektant: mgr inż. Piotr Folga
Uprawnienia budowlane do projektowania kierowania robotami budowlanymi bez ograniczeń w specjalności instalacyjnej w zakresie sieci, instalacji i urządzeń elektrycznych i elektroenergetycznych. Nr ewidencyjny SLK/257/2/PWOE/09

Podpis:

Opracował: Marcin Folga

Podpis:

Koordynaty GPS: N: 49°53'16.3" E: 19°30'10.0"

Nr wew. sprawy: 89/MF/25

Inwestor: Przedsiębiorstwo Energetyki Cieplnej TERMOWAD al. Matki Bożej Fatimskiej 32, 32-100 Wadowice

Data: 11.05.2026

Poprzednia: 475 | Następna: 477

Strona: **476**

1	2	3	4	5	6	7	8	9	10	11	12	13	14	15	16	17	18	19	20

ZESTAWIENIE MATERIAŁÓW

LOKALIZACJA	ELEMENT	OPIS	STAN	MATERIAŁ
Szafa PZZ1,2	223H1	Oświetlenie szafy	PROJ	STEGO 025/02551.0-11
Szafa PZZ1,2	223M1	Wentylator szafy	ISTN	Wentylator szafy
Szafa PZZ1,2	223XG1	Gniazdo serwisowe	PROJ	EATON Z-SD230-BS
Szafa PZZ1,2	226F1	Zabezpieczenie pętli pradowej	PROJ	Weidmüller WTR 2.5/SI
				Bezpiecznik 5x20 0,025A
Szafa PZZ1,2	226K1	Przekaźnik - GOT.FALO.WENT.	PROJ	Relpol SIR6WB-24VDC-R
Szafa PZZ1,2	226K2	Przekaźnik - GOT.FALO.STER.	PROJ	Relpol SIR6WB-24VDC-R
Szafa PZZ1,2	226K3	Przekaźnik - ZAKŁ.FALO.STER.	PROJ	Relpol SIR6WB-24VDC-R
Szafa PZZ1,2	226CONV1	Przetwornik U > PP	PROJ	LABOR-ASTER S2Us-W
Szafa dyżurka	228K1	Przekaźnik - E-STOP#1	PROJ	Relpol R4N-2014-23-1024-WTD
				Relpol GZM4
Szafa dyżurka	228K2	Przekaźnik - E-STOP#2	PROJ	Relpol R4N-2014-23-1024-WTD
				Relpol GZM4
Szafa dyżurka	228K3	Przekaźnik - GOT.FALO.	PROJ	Relpol R4N-2014-23-1024-WTD
				Relpol GZM4
Szafa PZZ1,2	228S1	Przyscisk - E-STOP	PROJ	EATON M22-PVT
				EATON M22-A
				EATON M22-K01
Szafa PZZ1,2	228T1	Termostat	ISTN	Termostat RITTAL
Szafa PZZ1,2	229K1	Przekaźnik - START/STOP.FALO.	ISTN	Relpol R4N-2014-23-1024-WTD
				Relpol GZ4
Szafa PZZ1,2	229K2	Przekaźnik - BLOK.IMP.FALO.	ISTN	Relpol R4N-2014-23-1024-WTD
				Relpol GZ4
Szafa dyżurka	231K1	Przekaźnik - P.Z.SIECI	PROJ	Relpol R4N-2014-23-1024-WTD
				Relpol GZM4
Szafa dyżurka	231K2	Przekaźnik - P.Z.FALO.	PROJ	Relpol R4N-2014-23-1024-WTD
				Relpol GZM4
Szafa dyżurka	231S1	Przełacznik - L-0-Z	PROJ	EATON M22-WRK3
				EATON M22-A
				2x EATON M22-K10
				2x EATON M22-CK11
Szafa dyżurka	231S2	Przycisk - STOP	PROJ	EATON M22-D-R
				EATON M22-A
				EATON M22-K01
Szafa PZZ1,2	231S3	Przycisk - STOP	PROJ	EATON M22-D-R
				EATON M22-A
				EATON M22-K01
Szafa PZZ1,2	231S4	Przycisk - START	PROJ	EATON M22-D-G
				EATON M22-A
				EATON M22-K10
Szafa dyżurka	231S5	Przycisk - START	PROJ	EATON M22-D-G
				EATON M22-A
				EATON M22-K10
Szafa dyżurka	231H1	Kontrolka - AWARIA	PROJ	EATON M22-L-R
				EATON M22-A
				EATON M22-LED-R
Szafa dyżurka	231H2	Kontrolka - GOTOWOŚĆ	PROJ	EATON M22-L-W
				EATON M22-A
				EATON M22-LED-W
Szafa PZZ1,2	232K1	Przekaźnik - P.Z.SIECI.STER.	PROJ	Relpol R4N-2014-23-1024-WTD
				Relpol GZ4
Szafa PZZ1,2	232K2	Przekaźnik - P.Z.FALO.STER.	PROJ	Relpol R4N-2014-23-1024-WTD
				Relpol GZ4
Szafa dyżurka	232K3	Przekaźnik - P.Z.SIECI.INFO.	PROJ	Relpol SIR6WB-24VDC-R
Szafa dyżurka	232K4	Przekaźnik - P.Z.FALO.INFO.	PROJ	Relpol SIR6WB-24VDC-R
Szafa dyżurka	232H1	Kontrolka - PRACA	PROJ	EATON M22-L-G
				EATON M22-A
				EATON M22-LED-G
Szafa PZZ1,2	232H2	Kontrolka - AWARIA	PROJ	EATON M22-L-R
				EATON M22-A
				EATON M22-LED-R
Szafa PZZ1,2	232H3	Kontrolka - GOTOWOŚĆ	PROJ	EATON M22-L-W
				EATON M22-A
				EATON M22-LED-W
Szafa PZZ1,2	232H4	Kontrolka - PRACA	PROJ	EATON M22-L-G
				EATON M22-A
				EATON M22-LED-G
Szafa PZZ1,2	232H5	Kontrolka - STER.LOK.	PROJ	EATON M22-L-B
				EATON M22-A
				EATON M22-LED-B
Szafa dyżurka	236K1	Przekaźnik - P.Z.SIECI	PROJ	Relpol R4N-2014-23-1024-WTD
				Relpol GZM4
Szafa dyżurka	236K2	Przekaźnik - P.Z.FALO.	PROJ	Relpol R4N-2014-23-1024-WTD
				Relpol GZM4
Szafa dyżurka	236S1	Przełacznik - L-0-Z	PROJ	EATON M22-WRK3
				EATON M22-A
				2x EATON M22-K10
				2x EATON M22-CK11
Szafa dyżurka	236S2	Przycisk - STOP	PROJ	EATON M22-D-R
				EATON M22-A
				EATON M22-K01
Szafa PZZ1,2	236S3	Przycisk - STOP	PROJ	EATON M22-D-R
				EATON M22-A
				EATON M22-K01
Szafa PZZ1,2	236S4	Przycisk - START	PROJ	EATON M22-D-G
				EATON M22-A
				EATON M22-K10
Szafa dyżurka	236S5	Przycisk - START	PROJ	EATON M22-D-G
				EATON M22-A
				EATON M22-K10

ZESTAWIENIE MATERIAŁÓW

LOKALIZACJA	ELEMENT	OPIS	STAN	MATERIAŁ
Szafa PZZ1,2	237K1	Przekaźnik - P.Z.SIECI.STER.	PROJ	Relpol R4N-2014-23-1024-WTD
				Relpol GZ4
Szafa PZZ1,2	237K2	Przekaźnik - P.Z.FALO.STER.	PROJ	Relpol R4N-2014-23-1024-WTD
				Relpol GZ4
Szafa dyżurka	237K3	Przekaźnik - P.Z.SIECI.INFO.	PROJ	Relpol SIR6WB-24VDC-R
Szafa dyżurka	237K4	Przekaźnik - P.Z.FALO.INFO.	PROJ	Relpol SIR6WB-24VDC-R
Szafa dyżurka	236H1	Kontrolka - AWARIA	PROJ	EATON M22-L-R
				EATON M22-A
				EATON M22-LED-R
Szafa dyżurka	236H2	Kontrolka - GOTOWOŚĆ	PROJ	EATON M22-L-W
				EATON M22-A
				EATON M22-LED-W
Szafa dyżurka	237H1	Kontrolka - PRACA	PROJ	EATON M22-L-G
				EATON M22-A
				EATON M22-LED-G
Szafa PZZ1,2	237H2	Kontrolka - AWARIA	PROJ	EATON M22-L-R
				EATON M22-A
				EATON M22-LED-R
Szafa PZZ1,2	237H3	Kontrolka - GOTOWOŚĆ	PROJ	EATON M22-L-W
				EATON M22-A
				EATON M22-LED-W
Szafa PZZ1,2	237H4	Kontrolka - PRACA	PROJ	EATON M22-L-G
				EATON M22-A
				EATON M22-LED-G
Szafa PZZ1,2	237H5	Kontrolka - STER.LOK.	PROJ	EATON M22-L-B
				EATON M22-A
				EATON M22-LED-B
Szafa PUS1	246F1	Zabezpieczenie główne	PROJ	EATON Z-SLS/CB/3
				3x Wkładka bezpiecznikowa D01 gG 16A
Szafa PUS1	246F2	Zabezpieczenie kontroli zasilania 3F	PROJ	EATON HN-B2/3
Szafa PUS1	246Q1	Wyłącznik główny	PROJ	EATON P1-20
Szafa PUS1	246Q2	Wyłącznik silnikowy	PROJ	ABB MS132-4.0
				ABB HK1-11
				ABB BEA16-4
Szafa PUS1	246K1	Kontrola zasilania 3F	PROJ	F&F CKF-318
OBIEKT	246M1	Silnik	ISTN	Silnik 1,1kW
Szafa dyżurka	248K1	Przekaźnik - E-STOP#1	PROJ	Relpol R4N-2014-23-1024-WTD
				Relpol GZM4
Szafa dyżurka	248K2	Przekaźnik - E-STOP#2	PROJ	Relpol R4N-2014-23-1024-WTD
				Relpol GZM4
Szafa PUS1	248S1	Przyscisk - E-STOP	PROJ	EATON M22-PVT
				EATON M22-A
				EATON M22-K01
Szafa dyżurka	251S1	Przełacznik - L-0-Z	PROJ	EATON M22-WRK3
				EATON M22-A
				2x EATON M22-K10
				2x EATON M22-CK11
Szafa dyżurka	251S2	Przycisk - STOP	PROJ	EATON M22-D-R
				EATON M22-A
				EATON M22-K01
Szafa PUS1	251S3	Przycisk - STOP	PROJ	EATON M22-D-R
				EATON M22-A
				EATON M22-K01
Szafa PUS1	251S4	Przycisk - START	PROJ	EATON M22-D-G
				EATON M22-A
				EATON M22-K10
Szafa dyżurka	251S5	Przycisk - START	PROJ	EATON M22-D-G
				EATON M22-A
				EATON M22-K10
Szafa dyżurka	251K1	Przekaźnik - P.Z.SIECI	PROJ	Relpol R4N-2014-23-1024-WTD
				Relpol GZM4
Szafa dyżurka	251H1	Kontrolka - AWARIA	PROJ	EATON M22-L-R
				EATON M22-A
				EATON M22-LED-R
Szafa dyżurka	251H2	Kontrolka - GOTOWOŚĆ	PROJ	EATON M22-L-W
				EATON M22-A
				EATON M22-LED-W
Szafa PUS1	252K1	Stycznik - P.Z.SIECI.ST.	PROJ	ABB AF09Z-30-10-21
Szafa dyżurka	252H1	Kontrolka - PRACA	PROJ	EATON M22-L-G
				EATON M22-A
				EATON M22-LED-G
Szafa PUS1	252H2	Kontrolka - AWARIA	PROJ	EATON M22-L-R
				EATON M22-A
				EATON M22-LED-R
Szafa PUS1	252H3	Kontrolka - GOTOWOŚĆ	PROJ	EATON M22-L-W
				EATON M22-A
				EATON M22-LED-W
Szafa PUS1	252H4	Kontrolka - PRACA	PROJ	EATON M22-L-G
				EATON M22-A
				EATON M22-LED-G
Szafa PUS1	252H5	Kontrolka - STER.LOK.	PROJ	EATON M22-L-B
				EATON M22-A
				EATON M22-LED-B
Szafa PUS2	256F1	Zabezpieczenie główne	PROJ	EATON Z-SLS/CB/3
				3x D01 gG 16A
Szafa PUS2	256F2	Zabezpieczenie kontroli zasilania 3F	PROJ	EATON HN-B2/3
Szafa PUS2	256Q1	Wyłącznik główny	PROJ	EATON P1-20
Szafa PUS2	256Q2	Wyłącznik silnikowy	PROJ	ABB MS132-4.0
				ABB HK1-11
				ABB BEA16-4

Tilen Piotr Folga
ul. Zdrojowa 24
32-640 Laskowa
Tel: 606 838 717
tilen.biuro@gmail.com

Tilen electric

Temat: Modernizacja układu wyprowadzenia ciepła z Kotłowni Rejonowej PEC TERMOWAD

Tytuł: Zestawienie materiałów | 13,14/19

Projektant: mgr inż. Piotr Folga
Uprawnienia budowlane do projektowania kierowania robotami budowlanymi bez ograniczeń w specjalności instalacyjnej w zakresie sieci, instalacji i urządzeń elektrycznych i elektroenergetycznych. Nr ewidencyjny: SLK/257/2/PWOE/09

Podpis:

Koordynaty GPS: N: 49°53'16.3" E: 19°30'10.0"

Opracował: Marcin Folga

Podpis:

Nr wew. sprawy: 89/MF/25

Inwestor: Przedsiębiorstwo Energetyki Cieplnej TERMOWAD al. Matki Bożej Fatimskiej 32, 32-100 Wadowice

Data: 11.05.2026

Poprzednia: 476 | Następna: 478

Strona: 477

1	2	3	4	5	6	7	8	9	10	11	12	13	14	15	16	17	18	19	20

ZESTAWIENIE MATERIAŁÓW

LOKALIZACJA	ELEMENT	OPIS	STAN	MATERIAŁ
Szafa PUS2	256K1	Kontrola zasilania 3F	PROJ	F&F CKF-318
OBIEKT	256M1	Silnik	ISTN	Silnik 1,1kW
Szafa dyżurka	258K1	Przekaźnik - E-STOP#1	PROJ	Relpol R4N-2014-23-1024-WTD
				Relpol GZM4
Szafa dyżurka	258K2	Przekaźnik - E-STOP#2	PROJ	Relpol R4N-2014-23-1024-WTD
				Relpol GZM4
Szafa PUS2	258S1	Przyscisk - E-STOP	PROJ	EATON M22-PVT
				EATON M22-A
				EATON M22-K01
Szafa dyżurka	261S1	Przełacznik - L-0-Z	PROJ	EATON M22-WRK3
				EATON M22-A
				2x EATON M22-K10
				2x EATON M22-CK11
Szafa dyżurka	261S2	Przycisk - STOP	PROJ	EATON M22-D-R
				EATON M22-A
				EATON M22-K01
Szafa PUS2	261S3	Przycisk - STOP	PROJ	EATON M22-D-R
				EATON M22-A
				EATON M22-K01
Szafa PUS2	261S4	Przycisk - START	PROJ	EATON M22-D-G
				EATON M22-A
				EATON M22-K10
Szafa dyżurka	261S5	Przycisk - START	PROJ	EATON M22-D-G
				EATON M22-A
				EATON M22-K10
Szafa dyżurka	261K1	Przekaźnik - P.Z.SIECI	PROJ	Relpol R4N-2014-23-1024-WTD
				Relpol GZM4
Szafa dyżurka	261H1	Kontrolka - AWARIA	PROJ	EATON M22-L-R
				EATON M22-A
				EATON M22-LED-R
Szafa dyżurka	261H2	Kontrolka - GOTOWOŚĆ	PROJ	EATON M22-L-W
				EATON M22-A
				EATON M22-LED-W
Szafa PUS2	262K1	Stycznik - P.Z.SIECI.ST.	PROJ	ABB AF09Z-30-10-21
Szafa dyżurka	262H1	Kontrolka - PRACA	PROJ	EATON M22-L-G
				EATON M22-A
				EATON M22-LED-G
Szafa PUS2	262H2	Kontrolka - AWARIA	PROJ	EATON M22-L-R
				EATON M22-A
				EATON M22-LED-R
Szafa PUS2	262H3	Kontrolka - GOTOWOŚĆ	PROJ	EATON M22-L-W
				EATON M22-A
				EATON M22-LED-W
Szafa PUS2	262H4	Kontrolka - PRACA	PROJ	EATON M22-L-G
				EATON M22-A
				EATON M22-LED-G
Szafa PUS2	262H5	Kontrolka - STER.LOK.	PROJ	EATON M22-L-B
				EATON M22-A
				EATON M22-LED-B
Szafa PUS3,4,5	266F1	Zabezpieczenie główne	PROJ	EATON Z-SLS/CB/3
				3Wkładka bezpiecznikowa D02 gG 32A
Szafa PUS3,4,5	266F2	Zabezpieczenie kontroli zasilania 3F	PROJ	EATON HN-B2/3
Szafa PUS3,4,5	266F3	Zabezpieczenie przekaźnika ZAS.3F.OK	PROJ	EATON HN-B2/1
Szafa PUS3,4,5	266Q1	Wyłącznik główny	PROJ	EATON P1-40
Szafa PUS3,4,5	266Q2	Wyłącznik silnikowy	PROJ	ABB MS132-4.0
				ABB HK1-11
				ABB BEA16-4
Szafa PUS3,4,5	266Q3	Wyłącznik silnikowy	PROJ	ABB MS132-12
				ABB HK1-11
				ABB BEA16-4
Szafa PUS3,4,5	266Q4	Wyłącznik silnikowy	PROJ	ABB MS132-4.0
				ABB HK1-11
				ABB BEA16-4
Szafa PUS3,4,5	266K1	Kontrola zasilania 3F	PROJ	F&F CKF-318
Szafa PUS3,4,5	266K2	Przekaźnik ZAS.3F.OK	PROJ	Relpol R4N-2014-23-5230-WT
				Relpol GZM4
OBIEKT	266M1	Silnik	ISTN	Silnik 1,1kW
OBIEKT	266M2	Silnik	ISTN	Silnik 5,5kW
OBIEKT	266M3	Silnik	ISTN	Silnik 1,1kW
Szafa dyżurka	268K1	Przekaźnik - E-STOP#1	PROJ	Relpol R4N-2014-23-1024-WTD
				Relpol GZM4
Szafa dyżurka	268K2	Przekaźnik - E-STOP#2	PROJ	Relpol R4N-2014-23-1024-WTD
				Relpol GZM4
Szafa PUS3,4,5	268S1	Przyscisk - E-STOP	PROJ	EATON M22-PVT
				EATON M22-A
				EATON M22-K01
Szafa dyżurka	271K1	Przekaźnik - P.Z.SIECI	PROJ	Relpol R4N-2014-23-1024-WTD
				Relpol GZM4
Szafa dyżurka	271S1	Przełacznik - L-0-Z	PROJ	EATON M22-WRK3
				EATON M22-A
				2x EATON M22-K10
				2x EATON M22-CK11
Szafa dyżurka	271S2	Przycisk - STOP	PROJ	EATON M22-D-R
				EATON M22-A
				EATON M22-K01
Szafa PUS3,4,5	271S3	Przycisk - STOP	PROJ	EATON M22-D-R
				EATON M22-A
				EATON M22-K01

ZESTAWIENIE MATERIAŁÓW

LOKALIZACJA	ELEMENT	OPIS	STAN	MATERIAŁ
Szafa PUS3,4,5	271S4	Przycisk - START	PROJ	EATON M22-D-G
				EATON M22-A
				EATON M22-K10
Szafa dyżurka	271S5	Przycisk - START	PROJ	EATON M22-D-G
				EATON M22-A
				EATON M22-K10
Szafa PUS3,4,5	272K1	Stycznik - P.Z.SIECI.ST.	PROJ	ABB AF09Z-30-10-21
Szafa dyżurka	271H1	Kontrolka - AWARIA	PROJ	EATON M22-L-R
				EATON M22-A
				EATON M22-LED-R
Szafa dyżurka	271H2	Kontrolka - GOTOWOŚĆ	PROJ	EATON M22-L-W
				EATON M22-A
				EATON M22-LED-W
Szafa dyżurka	272H1	Kontrolka - PRACA	PROJ	EATON M22-L-G
				EATON M22-A
				EATON M22-LED-G
Szafa PUS3,4,5	272H2	Kontrolka - AWARIA	PROJ	EATON M22-L-R
				EATON M22-A
				EATON M22-LED-R
Szafa PUS3,4,5	272H3	Kontrolka - GOTOWOŚĆ	PROJ	EATON M22-L-W
				EATON M22-A
				EATON M22-LED-W
Szafa PUS3,4,5	272H4	Kontrolka - PRACA	PROJ	EATON M22-L-G
				EATON M22-A
				EATON M22-LED-G
Szafa PUS3,4,5	272H5	Kontrolka - STER.LOK.	PROJ	EATON M22-L-B
				EATON M22-A
				EATON M22-LED-B
Szafa dyżurka	276K1	Przekaźnik - P.Z.SIECI	PROJ	Relpol R4N-2014-23-1024-WTD
				Relpol GZM4
Szafa dyżurka	276S1	Przełacznik - L-0-Z	PROJ	EATON M22-WRK3
				EATON M22-A
				2x EATON M22-K10
				2x EATON M22-CK11
Szafa dyżurka	276S2	Przycisk - STOP	PROJ	EATON M22-D-R
				EATON M22-A
				EATON M22-K01
Szafa PUS3,4,5	276S3	Przycisk - STOP	PROJ	EATON M22-D-R
				EATON M22-A
				EATON M22-K01
Szafa PUS3,4,5	276S4	Przycisk -START	PROJ	EATON M22-D-G
				EATON M22-A
				EATON M22-K10
Szafa dyżurka	276S5		PROJ	EATON M22-D-G
				EATON M22-A
				EATON M22-K10
Szafa dyżurka	276H1	Kontrolka - AWARIA	PROJ	EATON M22-L-R
				EATON M22-A
				EATON M22-LED-R
Szafa dyżurka	276H2	Kontrolka - GOTOWOŚĆ	PROJ	EATON M22-L-W
				EATON M22-A
				EATON M22-LED-W
Szafa PUS3,4,5	277K1	Stycznik - P.Z.SIECI.ST.	PROJ	ABB AF12Z-30-10-21
Szafa dyżurka	277H1	Kontrolka - PRACA	PROJ	EATON M22-L-G
				EATON M22-A
				EATON M22-LED-G
Szafa PUS3,4,5	277H2	Kontrolka - AWARIA	PROJ	EATON M22-L-R
				EATON M22-A
				EATON M22-LED-R
Szafa PUS3,4,5	277H3	Kontrolka - GOTOWOŚĆ	PROJ	EATON M22-L-W
				EATON M22-A
				EATON M22-LED-W
Szafa PUS3,4,5	277H4	Kontrolka - PRACA	PROJ	EATON M22-L-G
				EATON M22-A
				EATON M22-LED-G
Szafa PUS3,4,5	277H5	Kontrolka - STER.LOK.	PROJ	EATON M22-L-B
				EATON M22-A
				EATON M22-LED-B
Szafa dyżurka	281K1	Przekaźnik - P.Z.SIECI	PROJ	Relpol R4N-2014-23-1024-WTD
				Relpol GZM4
Szafa dyżurka	281S1	Przełacznik - L-0-Z	PROJ	EATON M22-WRK3
				EATON M22-A
				2x EATON M22-K10
				2x EATON M22-CK11
Szafa dyżurka	281S2	Przycisk - STOP	PROJ	EATON M22-D-R
				EATON M22-A
				EATON M22-K01
Szafa PUS3,4,5	281S3	Przycisk - STOP	PROJ	EATON M22-D-R
				EATON M22-A
				EATON M22-K01
Szafa PUS3,4,5	281S4	Przycisk - START	PROJ	EATON M22-D-G
				EATON M22-A
				EATON M22-K10
Szafa dyżurka	281S5	Przycisk - START	PROJ	EATON M22-D-G
				EATON M22-A
				EATON M22-K10
Szafa dyżurka	281H1	Kontrolka - AWARIA	PROJ	EATON M22-L-R
				EATON M22-A
				EATON M22-LED-R

Tilen Piotr Folga
ul. Zdrojowa 24
32-640 Laskowa
Tel: 606 838 717
tilen.biuro@gmail.com

Temat: Modernizacja układu wyprowadzenia ciepła z Kotłowni Rejonowej PEC TERMOWAD

Tytuł: Zestawienie materiałów | 15,16/19

Projektant: mgr inż. Piotr Folga
Uprawnienia budowlane do projektowania kierowania robotami budowlanymi bez ograniczeń w specjalności instalacyjnej w zakresie sieci, instalacji i urządzeń elektrycznych i elektroenergetycznych. Nr ewidencyjny SLK/257/2/PWOE/09

Podpis:

Koordynaty GPS: N: 49°53'16.3" E: 19°30'10.0"

Opracował: Marcin Folga

Podpis:

Nr wew. sprawy: 89/MF/25

Inwestor: Przedsiębiorstwo Energetyki Cieplnej TERMOWAD al. Matki Bożej Fatimskiej 32, 32-100 Wadowice

Data: 11.05.2026

Poprzednia: 477 | Następna: 479

Strona: **478**

1	2	3	4	5	6	7	8	9	10	11	12	13	14	15	16	17	18	19	20

ZESTAWIENIE MATERIAŁÓW

LOKALIZACJA	ELEMENT	OPIS	STAN	MATERIAŁ
Szafa dyżurka	281H2	Kontrolka - GOTOWOŚĆ	PROJ	EATON M22-L-W
				EATON M22-A
				EATON M22-LED-W
Szafa PUS3,4,5	282K1	Stycznik - P.Z.SIECI.ST.	PROJ	ABB AF09Z-30-10-21
Szafa dyżurka	282H1	Kontrolka - PRACA	PROJ	EATON M22-L-G
				EATON M22-A
				EATON M22-LED-G
Szafa PUS3,4,5	282H2	Kontrolka - AWARIA	PROJ	EATON M22-L-R
				EATON M22-A
				EATON M22-LED-R
Szafa PUS3,4,5	282H3	Kontrolka - GOTOWOŚĆ	PROJ	EATON M22-L-W
				EATON M22-A
				EATON M22-LED-W
Szafa PUS3,4,5	282H4	Kontrolka - PRACA	PROJ	EATON M22-L-G
				EATON M22-A
				EATON M22-LED-G
Szafa PUS3,4,5	282H5	Kontrolka - STER.LOK.	PROJ	EATON M22-L-B
				EATON M22-A
				EATON M22-LED-B
Szafa ZR1	291F1	Zabezpieczenie główne	PROJ	EATON Z-SLS/CB/3
				3x D01 gG 6A
Szafa ZR1	291F2	Zabezpieczenie kontroli zasilania 3F	PROJ	EATON HN-B2/3
Szafa ZR1	291Q1	Wyłącznik główny	PROJ	EATON P1-20
Szafa ZR1	291Q2	Wyłącznik silnikowy	PROJ	ABB MS132-0.63
				ABB HK1-11
				ABB BEA16-4
Szafa ZR1	291K1	Kontrola zasilania 3F	PROJ	F&F CKF-318
OBIEKT	291M1	Silnik	ISTN	Silnik
Szafa ZR1	293F1	Zabezpieczenie pętli pradowej	PROJ	Weidmüller WTR 2.5/SI
				Bezpiecznik 5x20 0,025A
Szafa dyżurka	293K1	Przekaźnik - E-STOP#1	PROJ	Relpol R4N-2014-23-1024-WTD
				Relpol GZM4
Szafa dyżurka	293K2	Przekaźnik - E-STOP#2	PROJ	Relpol R4N-2014-23-1024-WTD
				Relpol GZM4
Szafa ZR1	293S1	Przyscisk - E-STOP	PROJ	EATON M22-PVT
				EATON M22-A
				EATON M22-K01
Szafa dyżurka	293H1	Kontrolka - MAX.OTW.	PROJ	EATON M22-LED-R
Szafa dyżurka	293H2	Kontrolka - MAX.ZAM.	PROJ	EATON M22-LED-R
Szafa ZR1	293CONV1	Przetwornik - POTENCJOMETR > PP	PROJ	LABOR-ASTER PP-S2
Szafa dyżurka	296K1	Przekaźnik - ZAM.	PROJ	Relpol R4N-2014-23-1024-WTD
				Relpol GZM4
Szafa dyżurka	296K2	Przekaźnik - OTW.	PROJ	Relpol R4N-2014-23-1024-WTD
				Relpol GZM4
Szafa dyżurka	296S1	Przełacznik - L-0-Z	PROJ	EATON M22-WRK3
				EATON M22-A
				2x EATON M22-K10
				2x EATON M22-CK11
Szafa dyżurka	296S2	Przycisk - ZAMYKANIE	PROJ	EATON M22-DL-X
				EATON M22-A
				EATON M22-XDL-W-X14
				EATON M22-K10
				EATON M22-K01
Szafa dyżurka	296S3	Przycisk - OTWIERANIE	PROJ	EATON M22-DL-X
				EATON M22-A
				EATON M22-XDL-W-X13
				EATON M22-K10
				EATON M22-K01
Szafa dyżurka	296H1	Kontrolka - AWARIA	PROJ	EATON M22-L-R
				EATON M22-A
				EATON M22-LED-R
Szafa dyżurka	296H2	Kontrolka - GOTOWOŚĆ	PROJ	EATON M22-L-W
				EATON M22-A
				EATON M22-LED-W
Szafa ZR1	297K1	Stycznik - ZAM.ST.	PROJ	ABB AF09Z-30-10-21
				ABB VEM4
				ABB BER16-4
Szafa ZR1	297K2	Stycznik - OTW.ST.	PROJ	ABB AF09Z-30-10-21
Szafa dyżurka	297K3	Przekaźnik - ZAM.INFO.	PROJ	Relpol R4N-2014-23-1024-WTD
				Relpol GZM4
Szafa dyżurka	297K4	Przekaźnik - OTW.INFO.	PROJ	Relpol R4N-2014-23-1024-WTD
				Relpol GZM4
Szafa dyżurka	297H1	Kontrolka - ZAMYKANIE / OTWIERANIE	PROJ	EATON M22-L-W
				EATON M22-A
				EATON M22-FLED-RG
OBIEKT	306SPK1	Dzwonek STARA CZĘŚĆ	ISTN	Dzwonek
OBIEKT	306SPK2	Dzwonek NOWA CZĘŚĆ	ISTN	Dzwonek
OBIEKT	307PR1	Presostat - NIESKIE CISNIENIE W SIECI STARA CZĘŚĆ	ISTN	DANFOS KPI35
OBIEKT	307PR2	Presostat - WYSOKIE CISNIENIE W SIECI STARA CZĘŚĆ	ISTN	DANFOS KPI35
OBIEKT	307PR3	Presostat - NIESKIE CISNIENIE W SIECI NOWA CZĘŚĆ	ISTN	DANFOS KPI35
OBIEKT	307PR4	Presostat - WYSOKIE CISNIENIE W SIECI NOWA CZĘŚĆ	ISTN	DANFOS KPI35
Szafa dyżurka	307S1	Przycisk - KASOWANIE ALARMU CIŚNIENIA STARA CZĘŚĆ	PROJ	EATON M22-D-X
				EATON M22-A
				EATON M22-XD-B-X6
				EATON M22-K10
Szafa dyżurka	307S2	Przycisk - KASOWANIE ALARMU CIŚNIENIA NOWA CZĘŚĆ	PROJ	EATON M22-D-X
				EATON M22-A
				EATON M22-XD-B-X6
				EATON M22-K10

ZESTAWIENIE MATERIAŁÓW

LOKALIZACJA	ELEMENT	OPIS	STAN	MATERIAŁ
Szafa dyżurka	307H1	Kontrolka - NIS.CIS.SC.	PROJ	EATON M22-L-R
				EATON M22-A
				EATON M22-LED-R
Szafa dyżurka	307H2	Kontrolka - WYS.CIS.SC.	PROJ	EATON M22-L-R
				EATON M22-A
				EATON M22-LED-R
Szafa dyżurka	307H3	Kontrolka - NIS.CIS.NC.	PROJ	EATON M22-L-R
				EATON M22-A
				EATON M22-LED-R
Szafa dyżurka	307H4	Kontrolka - WYS.CIS.NC.	PROJ	EATON M22-L-R
				EATON M22-A
				EATON M22-LED-R
Szafa dyżurka	311K1	Przekaźnik - URUCH.ZU1.INFO.	PROJ	Relpol R4N-2014-23-5230-WT
				Relpol GZM4
Szafa dyżurka	311S1	Przycisk - URUCH.ZU1.RĘKA	PROJ	EATON M22-DL-R
				EATON M22-A
				EATON M22-K10
Szafa dyżurka	311H1	Kontrolka - URUCH.ZU1	PROJ	EATON M22-LED-R
OBIEKT	311Y1	Zawór upustowy - ZU1	ISTN	DANFOS BB230AS
OBIEKT	311PR1	Presostat - ZU1	ISTN	DANFOS KPI35
Szafa dyżurka	312K1	Przekaźnik - URUCH.ZU2.INFO.	PROJ	Relpol R4N-2014-23-5230-WT
				Relpol GZM4
Szafa dyżurka	312S1	Przycisk - URUCH.ZU2.RĘKA	PROJ	EATON M22-DL-R
				EATON M22-A
				EATON M22-K10
Szafa dyżurka	312H1	Kontrolka - URUCH.ZU2	PROJ	EATON M22-LED-R
OBIEKT	312Y1	Zawór upustowy - ZU2	ISTN	DANFOS BB230AS
OBIEKT	312PR1	Presostat - ZU2	ISTN	DANFOS KPI35
Szafa dyżurka		Obudowa	PROJ	Obudowa metalowa H2200 W2000 D500
				Cakół H100 W2000 D500
Ster. m. PO1		Obudowa	PROJ	Obudowa metalowa H400 W300 D200
Ster. m. PO2		Obudowa	PROJ	Obudowa metalowa H400 W300 D200
Ster. m. PO3		Obudowa	PROJ	Obudowa metalowa H400 W300 D200
Ster. m. PO5		Obudowa	PROJ	Obudowa metalowa H400 W300 D200
Szafa PO6		Obudowa	PROJ	Obudowa metalowa H500 W500 D300
Szafa PGZ1,2,3,5		Metalowa płyta	PROJ	Metalowa płyta H790 W690
Ster. m. PGZ5		Obudowa	PROJ	Obudowa metalowa H400 W300 D200
Szafa PGZ4		Obudowa	PROJ	Obudowa metalowa H800 W600 D300
Szafa PGZ1,2,3,5		Metalowa płyta	PROJ	Metalowa płyta H740 W490
Szafa PUS1		Obudowa	PROJ	Obudowa metalowa H500 W500 D300
Szafa PUS2		Obudowa	PROJ	Obudowa metalowa H500 W500 D300
Szafa PUS3,4,5		Obudowa	PROJ	Obudowa metalowa H800 W600 D300
Szafa ZR1		Obudowa	PROJ	Obudowa metalowa H700 W500 D300
Szafa dyżurka		Złączki ZUG	PROJ	15x Weidmüller W2T 4 DT-FT-PE STB
				5x Weidmüller WDU 10
				522x Weidmüller WDU 2.5
				120x Weidmüller WDU 2.5 BL
				36x Weidmüller WDU 2.5 RT
				118x Weidmüller WPE 2.5
				18x Weidmüller WQV 2.5/4
Szafa dyżurka		Blok rozdzielczy	PROJ	1x Blok rozdzielczy 4x7
				1x Blok rozdzielczy 4x15
Szafa PO1		Złączki ZUG	PROJ	21x Weidmüller WDU 2.5
				2x Weidmüller WDU 2.5 BL
				4x Weidmüller WPE 2.5
Ster. m. PO1		Złączki ZUG	PROJ	9x Weidmüller WDU 2.5
				1x Weidmüller WDU 2.5 BL
				2x Weidmüller WPE 2.5
Szafa PO2		Złączki ZUG	PROJ	21x Weidmüller WDU 2.5
				2x Weidmüller WDU 2.5 BL
				4x Weidmüller WPE 2.5
Ster. m. PO2		Złączki ZUG	PROJ	9x Weidmüller WDU 2.5
				1x Weidmüller WDU 2.5 BL
				2x Weidmüller WPE 2.5
Szafa PO3		Złączki ZUG	PROJ	21x Weidmüller WDU 2.5
				2x Weidmüller WDU 2.5 BL
				4x Weidmüller WPE 2.5
Ster. m. PO3		Złączki ZUG	PROJ	9x Weidmüller WDU 2.5
				1x Weidmüller WDU 2.5 BL
				2x Weidmüller WPE 2.5
Szafa PO4		Złączki ZUG	PROJ	9x Weidmüller WDU 2.5
				1x Weidmüller WDU 2.5 BL
				2x Weidmüller WPE 2.5
Szafa PO5		Złączki ZUG	PROJ	21x Weidmüller WDU 2.5
				2x Weidmüller WDU 2.5 BL
				4x Weidmüller WPE 2.5
Ster. m. PO5		Złączki ZUG	PROJ	9x Weidmüller WDU 2.5
				1x Weidmüller WDU 2.5 BL
				2x Weidmüller WPE 2.5
Szafa PO6		Złączki ZUG	PROJ	18x Weidmüller WDU 2.5
				2x Weidmüller WDU 2.5 BL
				6x Weidmüller WDU 6
				1x Weidmüller WDU 6 BL
				2x Weidmüller WPE 2.5
				2x Weidmüller WPE 6
Szafa PGZ1,2,3,5		Złączki ZUG	PROJ	72x Weidmüller WDU 2.5
				9x Weidmüller WDU 2.5 BL
				3x Weidmüller WDU 6
				12x Weidmüller WPE 2.5
				1x Weidmüller WPE 6

Tilen Piotr Folga
ul. Zdrojowa 24
32-640 Laskowa
Tel: 606 838 717
tilen.biuro@gmail.com

Tilen electric

Temat: Modernizacja układu wyprowadzenia ciepła z Kotłowni Rejonowej PEC TERMOWAD

Tytuł: Zestawienie materiałów | 17,18/19

Projektant: mgr inż. Piotr Folga
Uprawnienia budowlane do projektowania kierowania robotami budowlanymi bez ograniczeń w sprzęgalności instalacyjnej w zakresie sieci, instalacji i urządzeń elektrycznych i elektroenergetycznych. Nr ewidencyjny SLK/2572/PWOE/09

Podpis:

Koordynaty GPS: N: 49°53'16.3" E: 19°30'10.0"

Opracował: Marcin Folga

Podpis:

Nr wew. sprawy: 89/MF/25

Inwestor: Przedsiębiorstwo Energetyki Cieplnej TERMOWAD al. Matki Bożej Fatimskiej 32, 32-100 Wadowice

Data: 11.05.2026

Poprzednia: 478 | Następna: 480

Strona: 479

1	2	3	4	5	6	7	8	9	10	11	12	13	14	15	16	17	18	19	20

ZESTAWIENIE MATERIAŁÓW

LOKALIZACJA	ELEMENT	OPIS	STAN	MATERIAŁ
Szafa PGZ1,2,3,5		Listwa neutralna	PROJ	Listwa N 15
Ster. m. PGZ5		Złączki ZUG	PROJ	9x Weidmüller WDU 2.5
				1x Weidmüller WDU 2.5 BL
				2x Weidmüller WPE 2.5
Szafa PGZ4		Złączki ZUG	PROJ	30x Weidmüller WDU 2.5
				3x Weidmüller WDU 2.5 BL
				6x Weidmüller WDU 6
				1x Weidmüller WDU 6 BL
				6x Weidmüller WPE 2.5
				2x Weidmüller WPE 6
Szafa PZZ1,2		Złączki ZUG	PROJ	47x Weidmüller WDU 2.5
				6x Weidmüller WDU 2.5 BL
				9x Weidmüller WPE 2.5
Szafa PZZ1,2		Listwa neutralna	PROJ	Listwa N 15
Szafa PUS1		Złączki ZUG	PROJ	27x Weidmüller WDU 2.5
				3x Weidmüller WDU 2.5 BL
				6x Weidmüller WDU 6
				1x Weidmüller WDU 6 BL
				4x Weidmüller WPE 2.5
				2x Weidmüller WPE 6
Szafa PUS2		Złączki ZUG	PROJ	27x Weidmüller WDU 2.5
				3x Weidmüller WDU 2.5 BL
				6x Weidmüller WDU 6
				1x Weidmüller WDU 6 BL
				4x Weidmüller WPE 2.5
				2x Weidmüller WPE 6
Szafa PUS3,4,5		Złączki ZUG	PROJ	3x Weidmüller WDU 10
				59x Weidmüller WDU 2.5
				7x Weidmüller WDU 2.5 BL
				1x Weidmüller WDU 10 BL
				9x Weidmüller WDU 6
				1x Weidmüller WPE 10
				8x Weidmüller WPE 2.5
				3x Weidmüller WPE 6
Szafa PUS3,4,5		Listwa PE	PROJ	Listwa PE 15
Szafa ZR1		Złączki ZUG	PROJ	32x Weidmüller WDU 2.5
				2x Weidmüller WDU 2.5 BL
				6x Weidmüller WDU 6
				1x Weidmüller WDU 6 BL
				7x Weidmüller WPE 2.5
				2x Weidmüller WPE 6

Tilen Piotr Folga
ul. Zdrojowa 24
32-640 Laskowa
Tel: 606 838 717
tilen.biuro@gmail.com

Temat: Modernizacja układu wyprowadzenia ciepła z Kotłowni Rejonowej PEC TERMOWAD

Tytuł: Zestawienie materiałów | 19/19

Projektant: mgr inż. Piotr Folga
Uprawnienia budowlane do projektowania bez ograniczeń robotami budowlanymi bez ograniczeń w sprzęgalności instalacyjnej w zakresie sieci, instalacji i urządzeń elektrycznych i elektroenergetycznych. Nr ewidencyjny SLK/2572/PWOE/09

Opracował: Marcin Folga

Podpis:

Podpis:

Koordynaty GPS: N: 49°53'16.3" E: 19°30'10.0"

Nr wew. sprawy: 89/MF/25

Inwestor: Przedsiębiorstwo Energetyki Cieplnej TERMOWAD al. Matki Bożej Fatimskiej 32, 32-100 Wadowice

Data: 11.05.2026

Poprzednia: 479

Następna: -

Strona: **480**