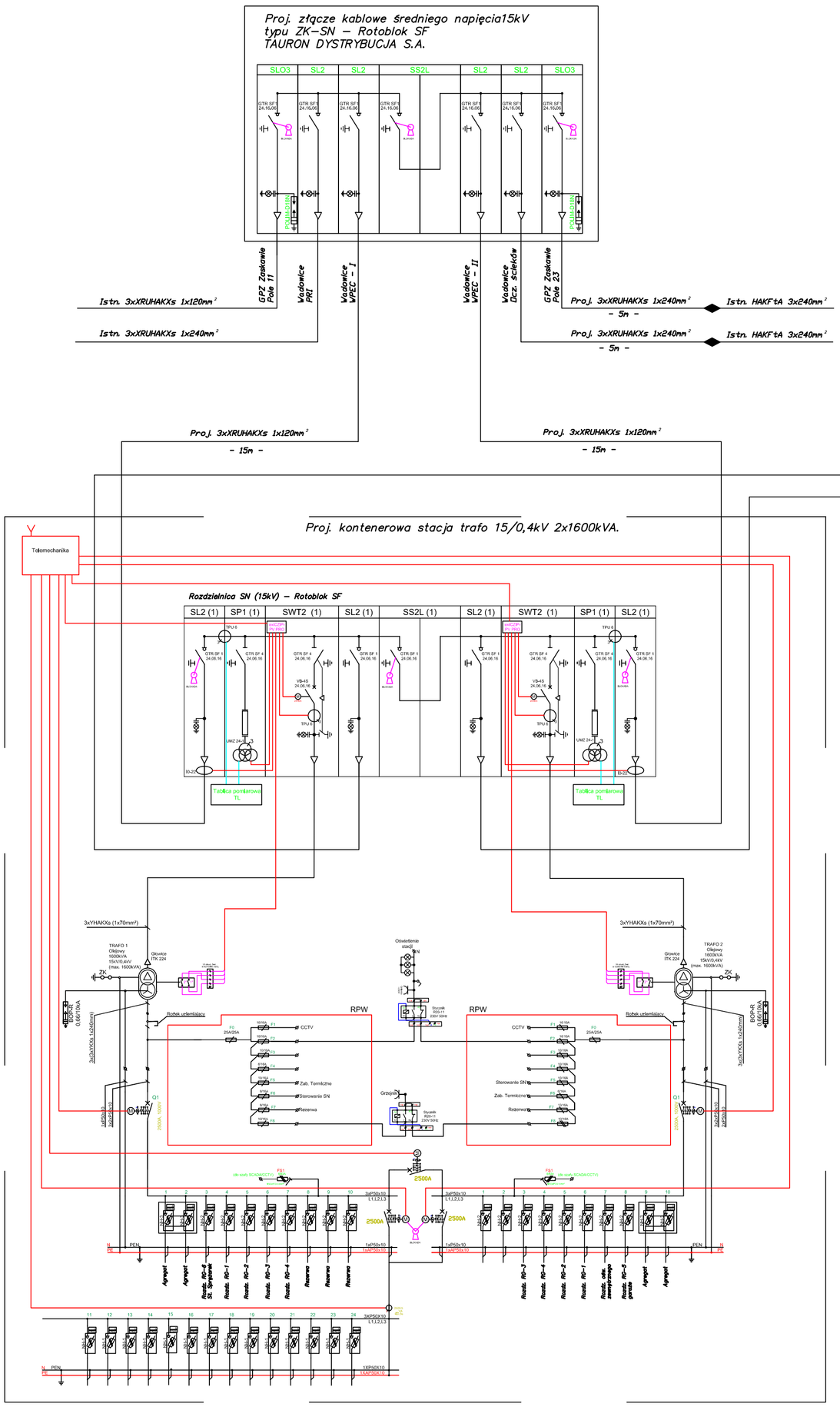
Proj. złącze kablowe średniego napięcia15kV
typu ZK-SN – Rotoblok SF
TAURON DYSTRYBUCJA S.A.
SLO3
SL2
SS2L
GPZ Zaskawie Pole 11
Wadowice PR1
Wadowice WPEC - I
Wadowice WPEC - II
Wadowice Ocz. ścieków
GPZ Zaskawie Pole 23
Istn. 3xXRUHAKXs 1x120mm²
Istn. 3xXRUHAKXs 1x240mm²
Proj. 3xXRUHAKXs 1x240mm²
- 5m -
Istn. HAKFtA 3x240mm²
Proj. 3xXRUHAKXs 1x120mm²
- 15m -
Proj. kontenerowa stacja trafo 15/0,4kV 2x1600kVA.
Telemechanika
Rozdzielnica SN (15kV) – Rotoblok SF
SL2 (1)
SP1 (1)
SWT2 (1)
SS2L (1)
Tablica pomiarowa TL
3xYHAKXs (1x70mm²)
TRAFO 1 Olejowy 1600kVA 15kV/0,4kV (max. 1600kVA)
TRAFO 2 Olejowy 1600kVA 15kV/0,4kV (max. 1600kVA)
Rozłącznik uziemiający
RPW
CCTV
Zab. Termiczne
Sterowanie SN
Rezerwa
2500A
Agregat
Rozdz. RO-1
Rozdz. RO-2
Rozdz. RO-3
Rozdz. RO-4
Rozdz. RO-5
Rozdz. ogólnoprzemysłowy
Rozdz. ogólnoprzemysłowy
Rezerwa
N
PE
PEN